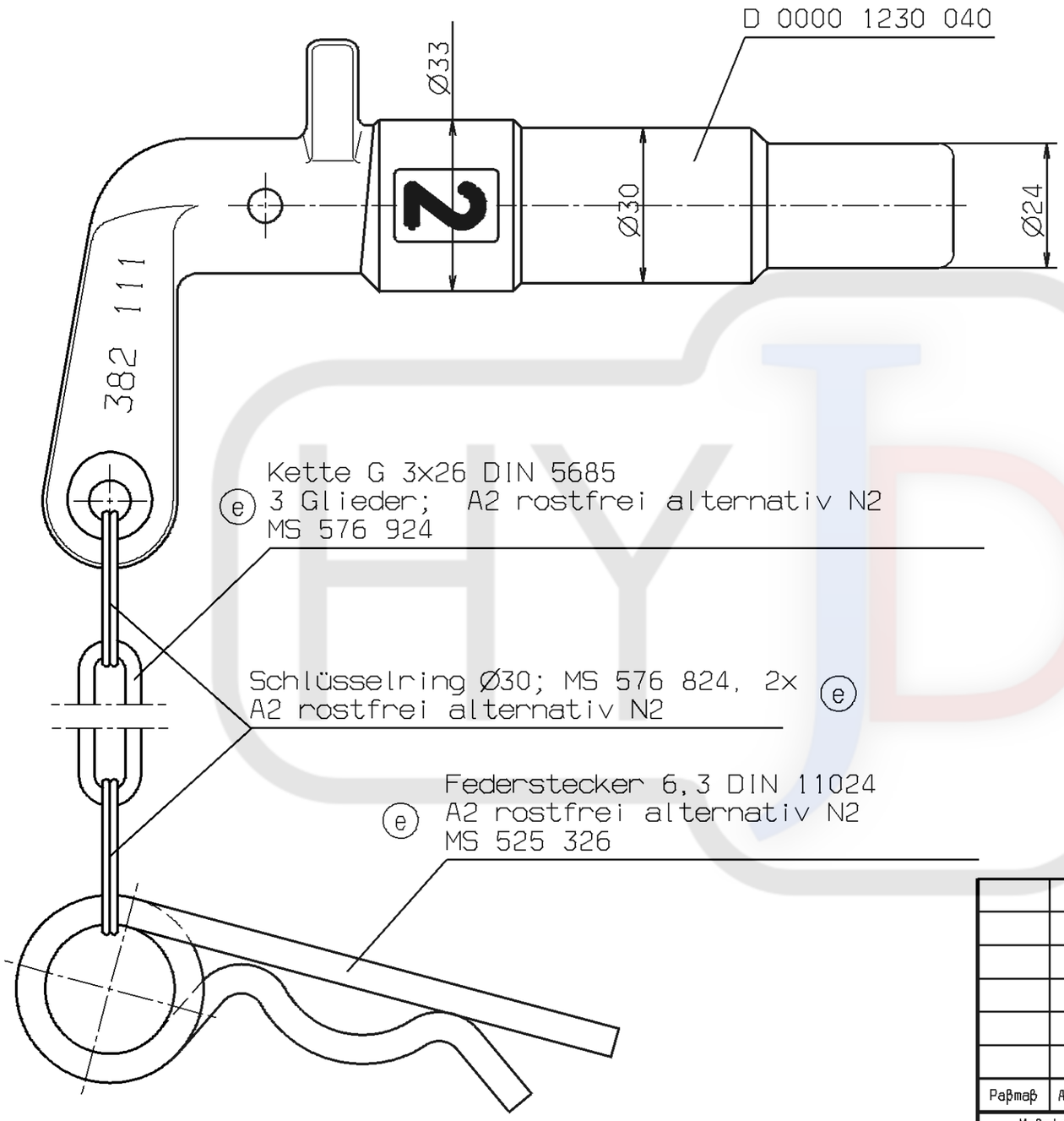

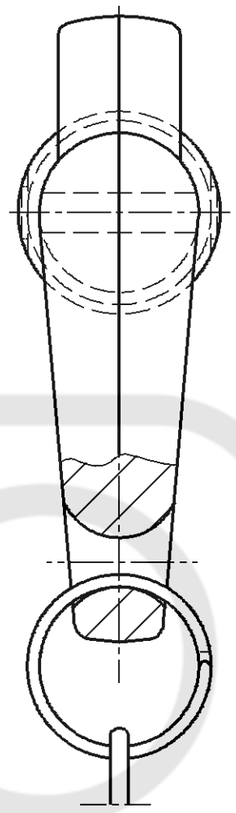

		Werkstoff	Änderungs-Index: e	3x	Beschreibung
			Nummer: 9040479		Umstellung Oberflächenschutz auf "Cr(VI)-frei" !
			Datum: 02.09.11		Schlüsselring war MS 576 825; Kette war MS 576 932;
			Name: POS		Federstecker war MS 525 315;
Paßmaß	Abmaß	Zeichnung erstellt mit CATIA			

T K H	Datum	Name
Gezeichnet	03.02.92	SEG
Geprüft		

Allgemeintoleranzen nach 0000 0391 501

Oberflächen nach E 0000 0391 500

$\sqrt{}=\sqrt{}$ $\sqrt{}=\sqrt{R_t 6.3}$

$\sqrt{}=\sqrt{R_t 63}$ $\sqrt{}=\sqrt{R_t 4}$

$\sqrt{}=\sqrt{R_t 16}$ $\sqrt{}=\sqrt{R_t 1.6}$

F.X. MEILLER
Fahrzeug- und Maschinenfabrik
GmbH & Co KG - 80997 München

Maßstab
1:1

Dia-2-Steckstift vollst.
Typ 25

Zeichnung-Nr.
D 0000 1030 193

Ersatz für Zchng.gl.Nr.

Ersetzt durch

Für diese Unterlagen behalten wir uns alle Rechte vor. Schutzvermerk nach DIN 34 beachten!