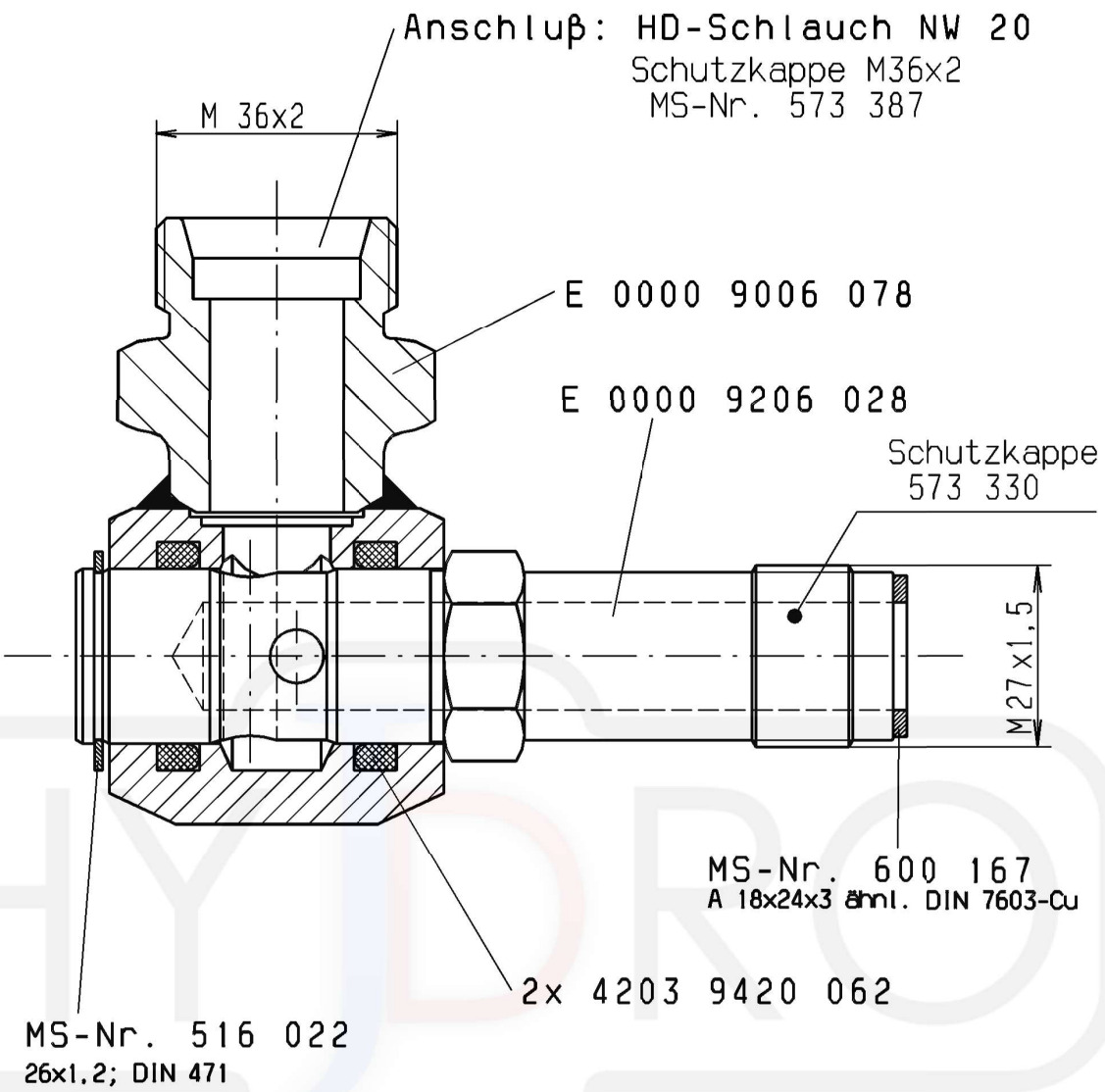

		Werkstoff	Änderungs-Index: d		Beschreibung
			Nummer: 90 36 225	Schutzkappen hinzu	
			Datum: 31.05.05		
			Name: MAG		

	A-TH	Datum	Name
	Gezeichnet	23.11.95	MAG
	Geprüft		
Paßmaß / Abmaß	Zeichnung erstellt mit CATIA		

Allgemeintoleranzen nach 0000 0391 501

Oberflächen nach E 0000 0391 500

$\sqrt{}=\sqrt{}$	$\sqrt{}=\sqrt{R_z 6.3}$
$\sqrt{}=\sqrt{R_z 63}$	$\sqrt{}=\sqrt{R_z 4}$
$\sqrt{}=\sqrt{R_z 16}$	$\sqrt{}=\sqrt{R_z 1.6}$

F.X. MEILLER
Fahrzeug- und Maschinenfabrik GmbH & Co KG - 80997 München

Maßstab 1:1

RINGVERSCHRAUBUNG

Zeichnung-Nr. E 0000 9006 077

Ersatz für Zchng. gl. Nr.

Ersetzt durch

Für diese Unterlagen behalten wir uns alle Rechte vor. Schutzvermerk nach DIN 34 beachten!