Bei Ersatzteilbestellung ist die im Ventilkörper eingeschlagene Nummer anzugeben!
When ordering spare parts. include the number stamped on the valve housing!

Einstelldruck $275^{+10}$ bar eingeschlagen
Set pressure $275^{+10}$ bar engraved

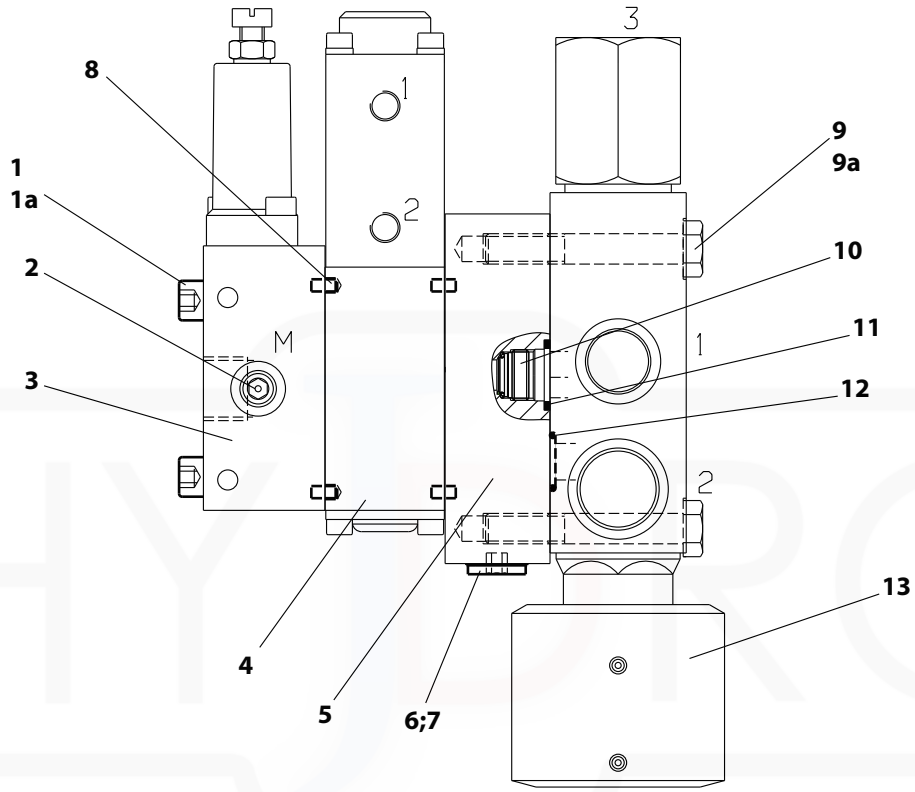


| Pos. It. | Ersatzteil-Nr. Part Number | Gegenstand | Description | Bemerkungen Observations | St/ Qty. |
|---|---|---|---|---|---|
| 1 | 440 059 | Zylinderschraube | Fillister head screw | M 8x100 | 2 |
| 1a | 513 961 | Schnorr-Sicherung 8 | Elastic washer 8 | | 2 |
| 2 | 475 664 | Verschlußschraube | Plug | | 1 |
| 3 | 702 869 | Anschlussblock | Connection plate | | 1 |
| 4 | 702 876 | 4/3 Wegeschieber | 4/3 slide valve | | 1 |
| 5 | 0000 2125 014 | Zwischenplatte | Intermediate plate | | 1 |
| 6 | 475 203 | Verschlußschraube | Plug | M 14x1.5 | 1 |
| 7 | 600 112 | Dichtring | Gasket | A 14x20 | 1 |
| 8 | 527 550 | Spannstift | Dowel pin | 4x8 | 2 |
| 9 | 411 107 | Sechskantschraube | Hexagon head screw | M 10x80 | 2 |
| 9a | 513 962 | Schnorr-Sicherung 10 | Elastic washer 10 | | 2 |
| 10 | 702 908 | Einschraub-Rückschlagventil | Screwed in check valve | | 1 |
| 11 | 612 336 | Blockdichtung | Distribution block packing | | 1 |
| 12 | 610 509 | O-Ring | O-ring | 15.6x1.78 | 1 |
| | | | | | |
| 13 | 0501 2040 414 | **Kippventil Typ 501/414, vollst.** | **Tipping valve type 501/414, cpl.** | | 1 |
| | | | | | |
| | | | | | |
| | | | | | |
| | | | | | |
| | | | | | |
| | | | | | |
| | | | | | |
| | | | | | |