Ersatzteillisten

Dreiseitenkipper
D316 – D428

Ausgabe: April 2021

Nr. 0000 0610 044

F.X. MEILLER Fahrzeug- u. Maschinenfabrik-GmbH & Co KG · Ambossstraße 4 · 80997 München

Telefon 089 / 14 87-0 · Telefax 089 / 14 87-13 55 / 14 00 · info@meiller.com · www.meiller.com

Inhaltsverzeichnis

Benennung	Ersatzteil-Nr.	Seite
Grundgerät mit Anbaugruppen		
Hinweise für Ersatzteilbestellungen		
Schilderanordnung	2000 1099 016	1
Stirnwand, erhöht beidseitig pendelnd und abklappbar	0430 1020 010 – 115	2
Stirnwand, erhöht links BM, rechts pendelnd und abklappbar	0431 1020 010 – 115	3
Stirnwand, erhöht BM beidseitig	0432 1020 010 – 115	4
Stirnwand, erhöht links pendelnd und abklappbar, rechts BM	0433 1020 010 – 115	5
Stirnwand, beidseitig pendelnd und abklappbar	9430 1020 008 – 115	6
Stirnwand links BM, rechts pendelnd und abklappbar	9431 1020 008 – 115	7
Stirnwand BM beidseitig	9432 1020 008 – 115	8
Stirnwand links pendelnd und abklappbar, rechts BM	9433 1020 010 – 115	9
Leitblech, schraubbar Typ 6-25	0000 1073 354 – 371	10
Leitblech, schraubbar Typ 20, Sonderausführung	0000 1073 505 / 506	11
Seitenwand, M-Jet durchgehend pendelnd und abklappbar	0430 1025 000 – 999	12
Seitenwand, M-Jet geteilt pendelnd und abklappbar	1430 1025 000 – 999	13
Seitenwand, M-Jet, 1 Zylinder, BM links/rechts	1431 1025 000 – 999	14
Seitenwand, M-Jet, 2 Zylinder, BM links/rechts	2431 1025 000 – 999	15
Seitenwand, M-Jet, 3 Zylinder, BM links/rechts	3431 1025 000 – 999	16
Seitenwand, Jet durchgehend pendelnd	5430 1025 000 – 999	17
Seitenwand, Jet geteilt pendelnd	6430 1025 000 – 999	18
Aluminiumseitenwand, pendelnd und abklappbar	4439 1025 000 – 999	19
Seitenwand, Jet, 1 Zylinder, BM links/rechts	6431 1025 000 – 999	20
Seitenwand, Jet, 2 Zylinder, BM links/rechts	7431 1025 000 – 999	21
Seitenwand, Jet, 3 Zylinder, BM links/rechts	8431 1025 000 – 999	22
Anbau Scheuerleiste	0000 1039 756	23
Rückwand, M-Jet, Nockenverschluß	0430 1031 008 – 015	24
Rückwand, M-Jet, lauenverschluß	0430 1031 108 – 115	25
Mittelrunge	0430 1069 108 – 115	26
Runge	0430 1069 008 – 515	27
Bordmatikrunge, hinten	0431 1069 008 – 515	28
Anbau Mittlere Brückenauflage, Brückenauflage	0430 1099 000 – 005	29
Anbau Betätigungsgestänge	0000 1039 698 – 707	30
Anbau Betätigungsgestänge	0000 1039 781 – 786	30
Anbau Riegel nur bei pendelnder Seitenwand	0000 1039 708	31
Anbau Betätigung autom. Nockenverschluß	0000 1039 709 – 718	32
Anbau Betätigung autom. Klauenverschluß	0000 1039 719 – 728	34
Einbau autom. Klauemverschluß	1000 1067 352	35
Anbau Seitenwandentlastung	0000 1090 506 – 523 / 570 – 589	36
seitenwandentlastung	0000 1090 490 – 505	37
Anbau Betätigung seitl. Klauenverschluß	0000 1039 692 – 697	38
Gestänge für seitl. Klauenverschluß	0000 1089 697 – 702	39
Anbau Dosiereinrichtung	0000 1039 796 – 798	40
Schurre vollst. mit Welle	0000 1093 560 – 581	41
Anbau Aufstieg	0090 9078 129 – 138	42
Anbau Klappleiter	0090 9078 128	43
Anbau Hebevorrichtung mit Ersatzradlagerung	0090 1051 100 – 115	44
HEVO Typ 204	0000 1051 315 – 316	45
Anbau Fixierung Sicherheitsseil	1000 1099 694	46
Sicherheitsseil Ø 18, mit Einzelteilen	0000 1121 154 – 155	47
Einbau Unterlegkeilhalter, Montage schraubbarer Unterlegkeilhalter	1000 1099 046; 0000 1039 231	48
Anbau Stielgerätehalter (option)	0000 1039 851	49
Anbau Stielgerätehalter	2000 1038 880 – 889	50
Stielgerätehalter am Hilfsrahmen	3000 1039 092 – 097	51
Anbau Bordmatik	0431 1039 000 – 001	52
1-Kolben-Presse Typ 5755/0	5755 2021 000	53

Benennung	Ersatzteil-Nr.	Seite
Kippbrückenzusammenbau Bordmatik	0431 1099 100 – 109	54
Riegel für Bordmatik-Rungen	0431 1067 000 – 001	55
Unterfahrschutz Typ UK 18/41-N	. . . 1098 . .	56
Kippträger; Kugelkippträger	0000 1006 664; 0000 1007 184 – 187	57
Anbau Kippteile, Pressenlager	0000 1039 752 – 755	58
Pressenlager, schraubbar, zum Kippbrückenunterbau Typ 35	0000 1064 266	59
Pressenlager typ 21, schraubbar, zum Kippbrückenunterbau Typ D321	0000 1064 280	60
Drehlager zu Kippträger vorne	0000 1034 974	61
Kipplager zu Kippträger hinten	0000 1034 953 – 954	62
Kotflügel, Halbschalen	780 183 - 195; 781 709 - 710	63
Kotflügel, Halbschalen, Fa. Fichet	783 809 – 814	64
Kotflügel MF, Halbschalen, Fa. Fichet	783 826 – 843	65
Kotflügel MF-N, mit NETWAY-Spritzschutzsystem, Halbschalen, Fa. Fichet	780 516 – 519	66
Kotflügel, Viertelschale; Alukotflügel	780 822 – 823; 781 742 – 747; 783 800 – 805	67
Anbau Kotflügelrohr	0000 1039 298 – 299; 0000 1039 743 - 744	68
Hilfsrahmenbefestigung für MB-Fahrgestelle	0002 1099 298	69-71
Hilfsrahmenbefestigung für MAN-fahrgestelle	0009 1099 050	72
Hilfsrahmenbefestigung für Iveco-Fahrgestelle	0001 1099 076	73
Hilfsrahmenbefestigung für SCANIA-Fahrgestelle	0016 1099 014	74
Hilfsrahmenbefestigung für VOLVO-Fahrgestelle	0026 1099 004	75
Hilfsrahmenbefestigung für RENAULT-Fahrgestelle	0014 1099 003	76
Hilfsrahmenbefestigung für DAF-Fahrgestelle	0023 1099 001	77
Übersicht Kippventile Dreiseitenkipper D316 – D426		78
Kippventil Typ 501/290	0501 204 290	79
Pneumatische Kippventilbetätigung	0000 2052 056	80
Kippventil Typ 501/295	0501 2040 295	81
Pneumatische Kippventilbetätigung	0000 2052 076	82
Schaltventil Typ 504/190	0504 2040 190	83
Pneumatischer Umschalter Typ 504/199	0504 2040 199	84
Schaltventil Typ 504/192	0504 2040 192	85
Pneumatischer Umschalter Typ 504/201	0504 2040 201	86
Steuerventil Typ 511/130	0511 2040 130	87
Steuerschieber-Mittelteil	702 746	88
Schaltventil-Untergruppe Typ 511/122	0511 2040 122	89
Steuerschieber-Zwischenplatte	702 742	90
Steuerventil Typ 511/140	0501 2040 140	91
Schaltventil-Untergruppe Typ 511/138	0511 2040 138	92
Steuerschieber-Zwischenplatte	702 747	93
Steuerventil Typ 511/134	0511 2040 134	94
Schaltventil-Untergruppe Typ 511/124	0511 2040 124	95
Steuerschieber-Zwischenplatte	702 743	96
Steuerventil Typ 511/144	0501 2040 144	97
Schaltventil-Untergruppe Typ 511/152	0511 2040 152	98
Steuerventil Typ 511/132	0511 2040 132	99
Schaltventil-Untergruppe Typ 511/123	0511 2040 123	100
Steuerventil Typ 511/142	0501 2040 142	101
Schaltventil-Untergruppe Typ 511/151	0511 2040 151	102
Steuerventil Typ 511/136	0511 2040 136	103
Schaltventil-Untergruppe Typ 511/125	0511 2040 125	104
Steuerventil Typ 511/146	0501 2040 146	105
Schaltventil-Untergruppe Typ 511/153	0511 2040 153	106
Umschalter Typ 504/88c	0504 2040 088c	107
Pneumatische Betätigung	0000 2052 074	108
Pneumatische Betätigung	0000 2052 070	109
Umschalter Typ 504/116	0504 2040 116	110
Pneumatische Betätigung	0000 2052 077	111
6-Kolben-Teleskopzylinder Typ 1564/0	1564 2021 000	112
5-Kolben-Teleskopzylinder Typ 1655/0	1655 2021 000	113

Benennung	Ersatzteil-Nr.	Seite
6-Kolben-Teleskopzylinder Typ 1663/0	1663 2021 000	114
6-Kolben-Teleskopzylinder Typ 1763/0	1763 2021 000	115
6-kolben-Teleskopzylinder Typ 1863/0	1863 2021 000	116
7-Kolben-Teleskopzylinder Typ 1773/0	1773 2021 000	117
Kugelfuß Typ 2000/19; Ø 215	2000 2080 019	118
Kugelfuß Typ 2000/62; Ø 250	2000 2080 062	119
Abstellventil Typ 503/61	0503 2040 061	120
Kugelfuß Typ 2000/63; Ø 215	2000 2080 063	121
Kugelfuß Typ 2000/73; Ø 250	2000 2080 073	122
Ölbehälter Typ 901/501 (30 Liter nutzbar)	0901 2060 501	123
Ölbehälter Typ 901/401 (30 Liter nutzbar)	0901 2060 401	124
T-Stück Typ 911/13	0911 2061 013	125
Hydraulikanlage	0000 0310 700	126
Hydraulikanlage, Anschluß für Kippanhänger	0000 0310 707	127
Abreißkupplung NW 13	705 612; 705 634	128
Hydraulikanlage, Anschluß für Kippanhänger + Bordmatik	0680 0310 010	129
Hydraulikanlage Kippbrücke Anhänger, 1 Presse Bordmatik	0680 0327 575	130
Mengenregelventil Typ 531/49; Typ 531/50	0531 2040 049; 0531 2040 050	131
Hochdruckfilter	0000 2062 040	132
Rohrverschraubungen	0000 0390 022	133-137
Pneumatisch regelbare Betätigung für Kippventil	0000 0327 730	138
Pneumatisch regelbare Betätigung für Kippventil (Kipper + Anhänger)	0000 0327 727	139
Geber, pneumatisch regelbar	704 987	140
Pneumatisch regelbare Betätigung für Kippventil und Umschalter (Kipper + Kran)	0000 0410 471	141
Pneumatischer Betätigung, Kipper + Kran	704 966	142
Pneumatisch regelbare Betätigung für Kippventil und Umschalter (Kipper + Kran + Anhänger)	0000 0410 505	143
Pneumatischer Betätigung, Kipper + Kran + Anhänger	704 967	144
Druckanschluß, Verbindungsleitung	789 026; 789 029	145

Grundgerät mit Anbaugruppen

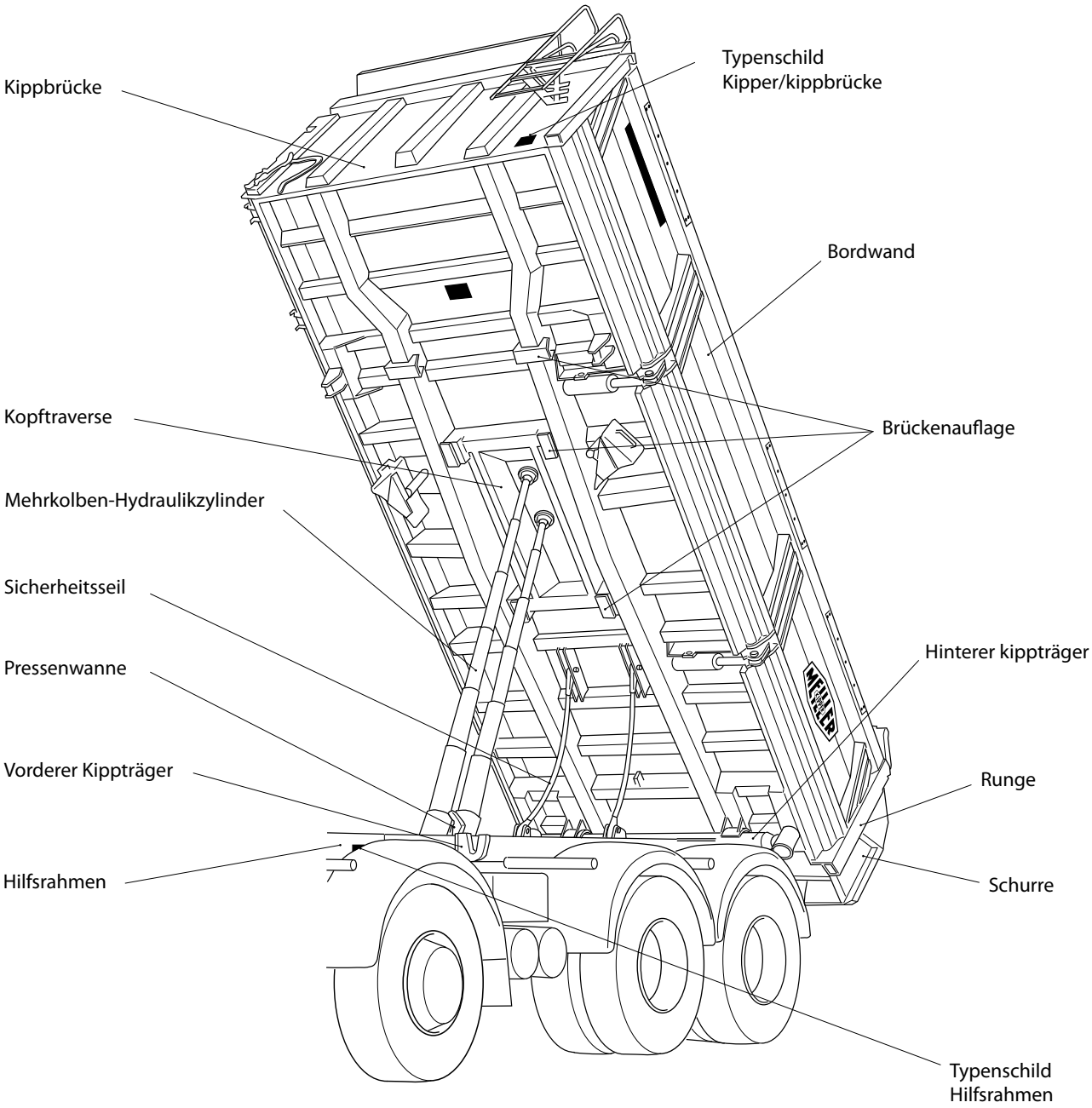

Kippbrücke

Stirnwand .... 1020 ...
Seitenwand .... 1025 ...
Rückwand .... 1031 ...
Kopftraverse 0000 1064 266

Hilfsrahmen

Hinterer Kippträger ..... 0000 1007 184 – 187
Vorderer Kippträger 0000 1006 664

Bordmatik (Anbau) ..... 0431 1039 000 – 001

Unterfahrschutz 0001 1098 065

Kotflügel ..... 780 ...

Hilfsrahmenbefestigung .... 1099 ...

Hydraulik

Kippventile .... 2040 ...
Teleskopzylinder .... 2021 ...

Hinweise für Ersatzteilbestellungen

Geben Sie bitte bei Ersatzteilbestellungen an:

1. Auftrags-Nummer
2. Benennung und Nummer des Teiles gemäß Ersatzteilliste/Montageanleitung

Garantieleistungen gewähren wir im Rahmen unserer Lieferbedingungen.

Nur Original MEILLER-Ersatzteile verwenden.

Die Gewährleistungsbedingungen sind in den MEILLER-Verkaufs- und Lieferbedingungen enthalten.

! Achtung

Es dürfen nur Original MEILLER-Ersatzteile, in der Betriebsanleitung freigegebene Teile oder von MEILLER schriftlich freigegebene Teile verwendet werden.

Ersatzteilbestellungen können im Meiller-Werk München erfolgen:		
Deutschland	☎ Zentral + 49 89 1487 - 2400	
Inland - (Firmenname)	A - D	- 1716
	E - H	- 1757
	I - M	- 1597
	N - R	- 1782
	S - ST	- 1713
	T - Z	- 1779
	Telefax	- 1400
	E-Mail:	ersatzteile@meiller.com
Teile-Abholung München A - Z	☎ Zentral + 49 89 1487 - 1596	
EU / International	☎ Zentral + 49 89 1487 - 2410	
	Français / English	- 1719
	Español / Français / English	- 1759
	Русский / English	- 1714
	Telefax	- 1400
	E-Mail:	spare-parts@meiller.com
Leitung Ersatzteilvertrieb	☎ Zentral + 49 89 1487 - 1717	
Ersatzteile auch erhältlich bei: **Meiller – Vertragshändlern und Meiller – Service - Werkstätten**		

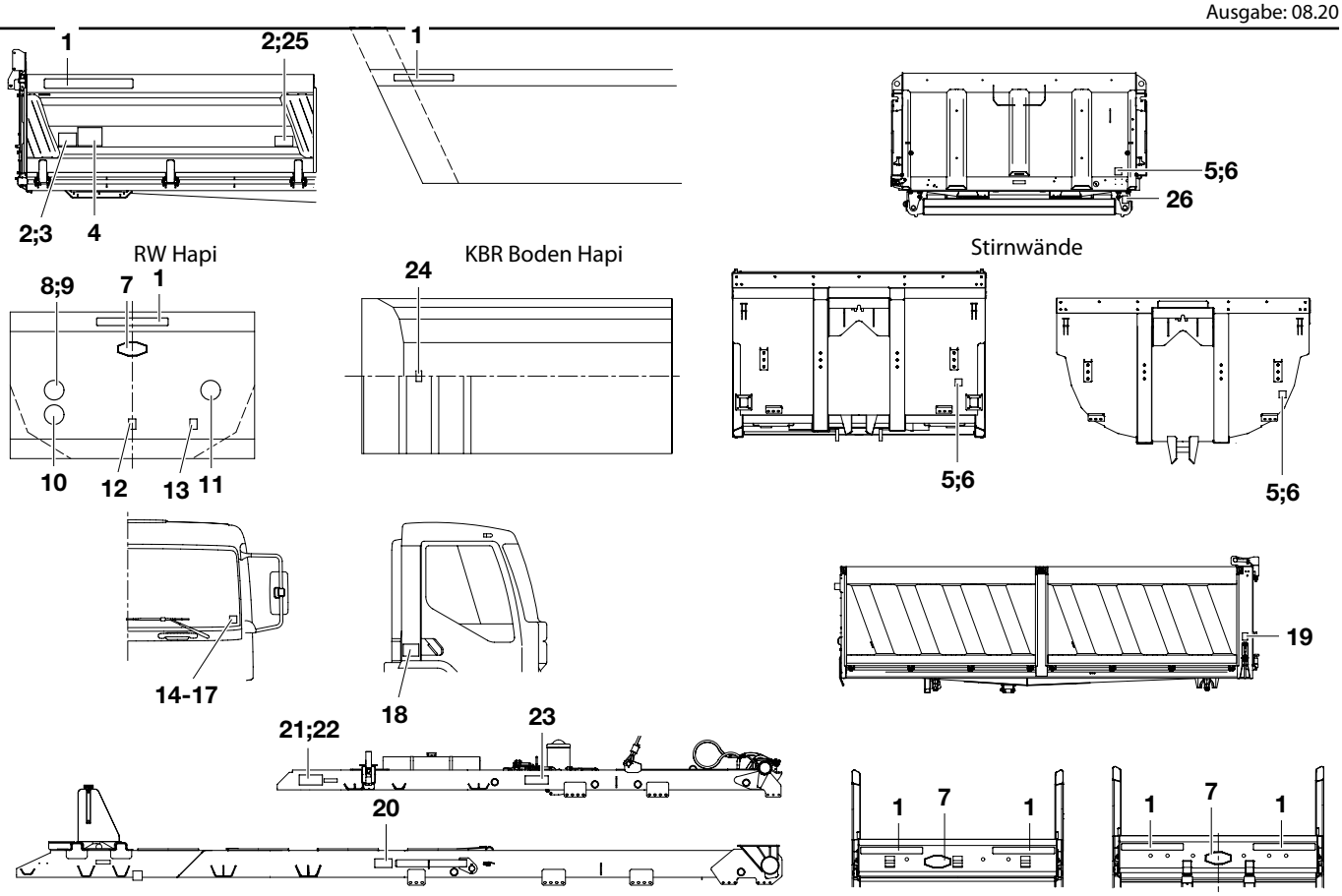

Pos.	Ersatzteil-Nr.	Gegenstand	St.
1	1000 1232 463	Schild „MEILLER-KIPPER"	–
	1000 1232 465	Schild „BENNES MEILLER"	–
	1000 1232 466	Schild „VOLQUETTE MEILLER"	–
	1000 1232 483	Schild „MEILLER-DAMPER"	–
2	0000 1232 365	Schild „Achtung Bordmatik"	–
3	1000 1232 493	Schild „Gefahr Seitenwand p+a"	–
4	1000 1232 492	Schild „Zurrpunkte"	–
5	0000 1232 965	Schild „Achtung" Reinigung	–
6	1000 1232 208	Schild „Attention" Reinigung	–
7	1000 1232 469	Schild „Meiller-Logo"	–
8	589 026	Schild „40"	–
9	780 443	Schild „90"	–
10	780 442	Schild „80"	–
11	589 027	Schild „60"	–
12	1000 1232 425	Schild „Achtung Rückwand pendelnd"	–
	1000 1232 286	Schild „Achtung hydr. Rückwand"	–
13	1000 1232 284	Schild „Achtung Rückwand Bibenne"	–
14	1000 1232 454	Schild pneum. Betätigung	–
15	1000 1232 281	Schild Drehzahl „Compas"	–
16	1000 1232 288	Schild „Achtung hydr. RW Schwenkbereich"	–
17	1000 1232 304	Schild „Achtung" kein Kippbetrieb o. Hirabefestigung	–
	1000 1232 292	Schild „Attention" kein Kippbetrieb o. Hirabefestigung	–
18	780 446	Schild Klebenummer f. Gewicht	–
19	1000 1232 338	Schild „Achtung" Rückwand Typ 35	–
20	0000 1232 627	Schild Sicherheitsstütze Hiki	–
21	1000 1232 291	Schild „Achtung" kein Kippbetrieb o. Hirabefestigung	–
22	1000 1232 303	Schild „Attention" kein Kippbetrieb o. Hirabefestigung	–

Pos.	Ersatzteil-Nr.	Gegenstand	St.
23	1000 1232 471	Schild hydr. Kippbrückenabstützung	–
24	0000 1232 581	Schild „Achtung Arbeiten unter KB"	–
25	0000 1232 963	Schild „Achtung Zweiseitenkipper"	–
26	1000 1232 472	Schild Steckstift vorne	–

Stirnwand, erhöht
beidseitig pendelnd und abklappbar

0430 1020 010 – 115

Ausgabe: 08.20

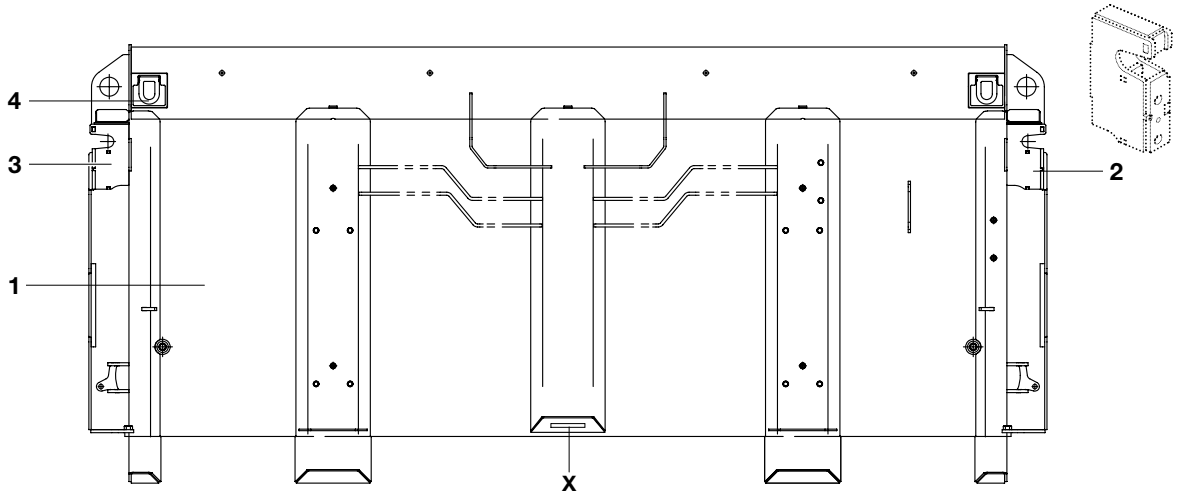

Pos.	Ersatzteil-Nr.	Gegenstand		St.
1	0430 1020 …	Stirnwand, erhöht	(siehe Tabelle)	1
2	0000 1026 456	Pendellager, links		1
3	0000 1026 457	Pendellager, rechts		1
4	572 373	Zurröse	(siehe Tabelle)	–

Pos.	Ersatzteil-Nr.	Gegenstand	St.

X Bei Ersatzteilbestellung ist die eingeschlagene Nummer anzugeben!

Stirnwand, erhöht Pos.1	Stirnwamdhöhe [mm]	Seitenwandhöhe [mm]	Zurrösen [Stück] Pos. 4
0430 1020 010.33	1000	800	–
0430 1020 011.33	1100	900	–
0430 1020 012.33	1200	1000	–
0430 1020 013.33	1300	1100	–
0430 1020 014.33	1400	1200	–
0430 1020 015.33	1500	1300	–
0430 1020 110.33	1000	800	2
0430 1020 111.33	1100	900	2
0430 1020 112.33	1200	1000	2
0430 1020 113.33	1300	1100	2
0430 1020 114.33	1400	1200	2
0430 1020 115	1500	1300	2

Stirnwand, erhöht
links BM, rechts pendelnd und abklappbar

0431 1020 010 – 115

Ausgabe: 08.20

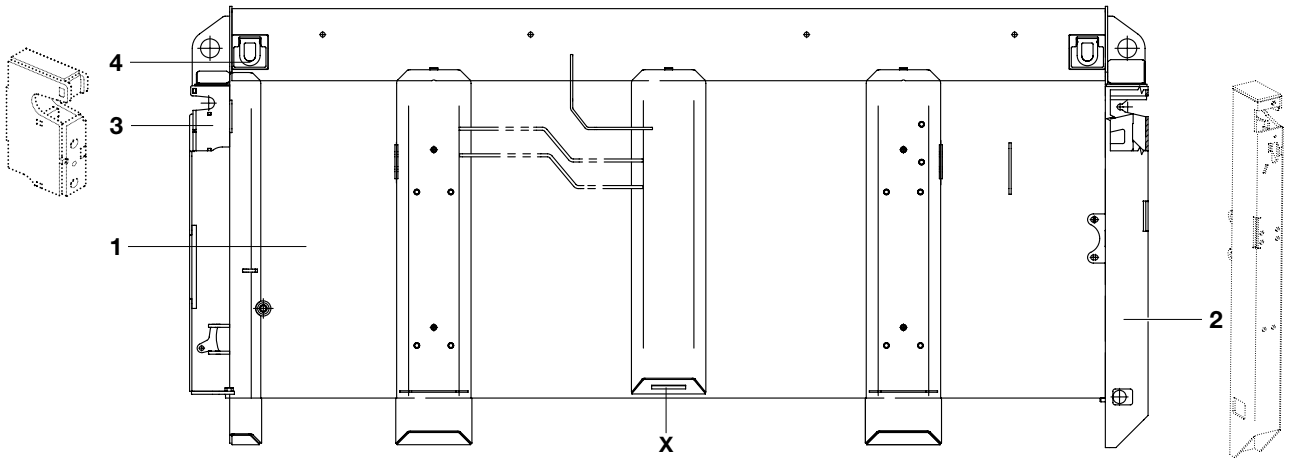

Pos.	Ersatzteil-Nr.	Gegenstand		St.
1	0431 1020 …	Stirnwand, erhöht	(siehe Tabelle)	1
2	1000 1069 …	BM-Runge, links	(siehe Tabelle)	1
3	0000 1026 457	Pendellager, rechts		1
4	572 373	Zurröse	(siehe Tabelle)	–

Pos.	Ersatzteil-Nr.	Gegenstand	St.

X Bei Ersatzteilbestellung ist die eingeschlagene Nummer anzugeben!

Stirnwand, erhöht Pos. 1	Stirnwamdhöhe [mm]	Seitenwandhöhe [mm]	Zurrösen [Stück] Pos. 4	BM-Runge, links Pos. 2
0431 1020 010.33	1000	800	–	1000 1069 732
0431 1020 011.33	1100	900	–	1000 1069 734
0431 1020 012.33	1200	1000	–	1000 1069 736
0431 1020 013.33	1300	1100	–	1000 1069 738
0431 1020 014.33	1400	1200	–	1000 1069 740
0431 1020 015.33	1500	1300	–	1000 1069 742
0431 1020 110.33	1000	800	2	1000 1069 732
0431 1020 111.33	1100	900	2	1000 1069 734
0431 1020 112.33	1200	1000	2	1000 1069 736
0431 1020 113.33	1300	1100	2	1000 1069 738
0431 1020 114.33	1400	1200	2	1000 1069 740
0431 1020 115.33	1500	1300	2	1000 1069 742

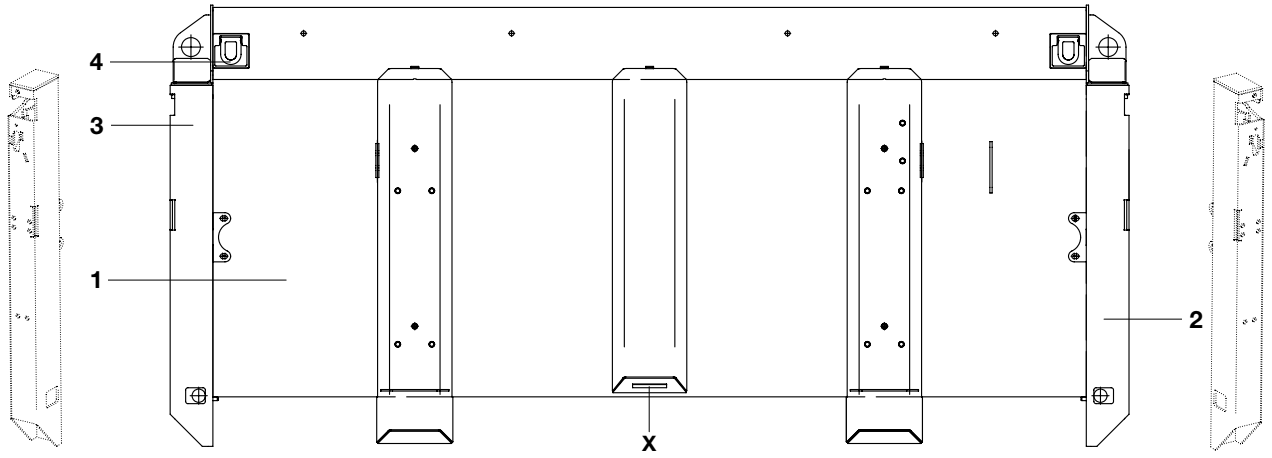

Pos.	Ersatzteil-Nr.	Gegenstand		St.
1	0432 1020 …	Stirnwand, erhöht	(siehe Tabelle)	1
2	1000 1069 …	BM-Runge, links	(siehe Tabelle)	1
3	1000 1069 …	BM-Runge, rechts	(siehe Tabelle)	1
4	572 373	Zurröse	(siehe Tabelle)	–

Pos.	Ersatzteil-Nr.	Gegenstand	St.

X Bei Ersatzteilbestellung ist die eingeschlagene Nummer anzugeben!

Stirnwand, erhöht Pos. 1	Stirnwamdhöhe [mm]	Seitenwandhöhe [mm]	Zurrösen [Stück] Pos. 4	BM-Runge, links/rechts Pos. 2/3
0432 1020 010.33	1000	800	–	1000 1069 732/733
0432 1020 011.33	1100	900	–	1000 1069 734/735
0432 1020 012.33	1200	1000	–	1000 1069 736/737
0432 1020 013.33	1300	1100	–	1000 1069 738/739
0432 1020 014.33	1400	1200	–	1000 1069 740/741
0432 1020 015.33	1500	1300	–	1000 1069 742/743
0432 1020 110.33	1000	800	2	1000 1069 732/733
0432 1020 111.33	1100	900	2	1000 1069 734/735
0432 1020 112.33	1200	1000	2	1000 1069 736/737
0432 1020 113.33	1300	1100	2	1000 1069 738/739
0432 1020 114.33	1400	1200	2	1000 1069 740/741
0432 1020 115.33	1500	1300	2	1000 1069 742/743

Stirnwand, erhöht
links pendelnd und abklappbar, rechts BM

0433 1020 010 – 115

Ausgabe: 08.20

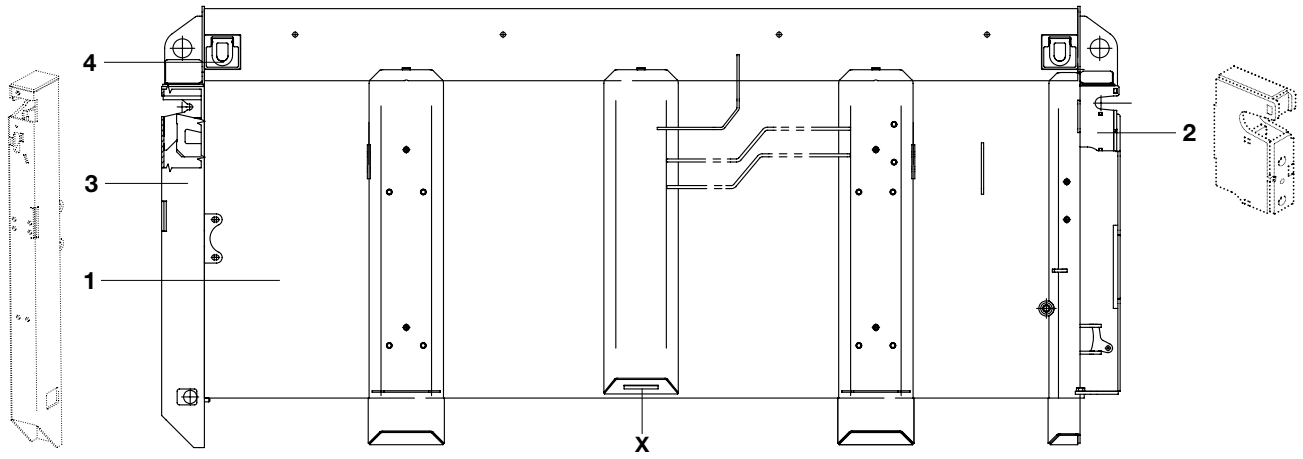

Pos.	Ersatzteil-Nr.	Gegenstand		St.
1	0433 1020 …	Stirnwand, erhöht	(siehe Tabelle)	1
2	0000 1026 456	Pendellager, links		1
3	1000 1069 …	BM-Runge, rechts	(siehe Tabelle)	1
4	572 373	Zurröse	(siehe Tabelle)	–

Pos.	Ersatzteil-Nr.	Gegenstand	St.

X Bei Ersatzteilbestellung ist die eingeschlagene Nummer anzugeben!

Stirnwand, erhöht Pos. 1	Stirnwamdhöhe [mm]	Seitenwandhöhe [mm]	Zurrösen [Stück] Pos. 4	BM-Runge, rechts Pos. 3
0433 1020 010.33	1000	800	–	1000 1069 733
0433 1020 011.33	1100	900	–	1000 1069 735
0433 1020 012.33	1200	1000	–	1000 1069 737
0433 1020 013.33	1300	1100	–	1000 1069 739
0433 1020 014.33	1400	1200	–	1000 1069 741
0433 1020 015.33	1500	1300	–	1000 1069 743
0433 1020 110.33	1000	800	2	1000 1069 733
0433 1020 111.33	1100	900	2	1000 1069 735
0433 1020 112.33	1200	1000	2	1000 1069 737
0433 1020 113.33	1300	1100	2	1000 1069 739
0433 1020 114.33	1400	1200	2	1000 1069 741
0433 1020 115.33	1500	1300	2	1000 1069 743

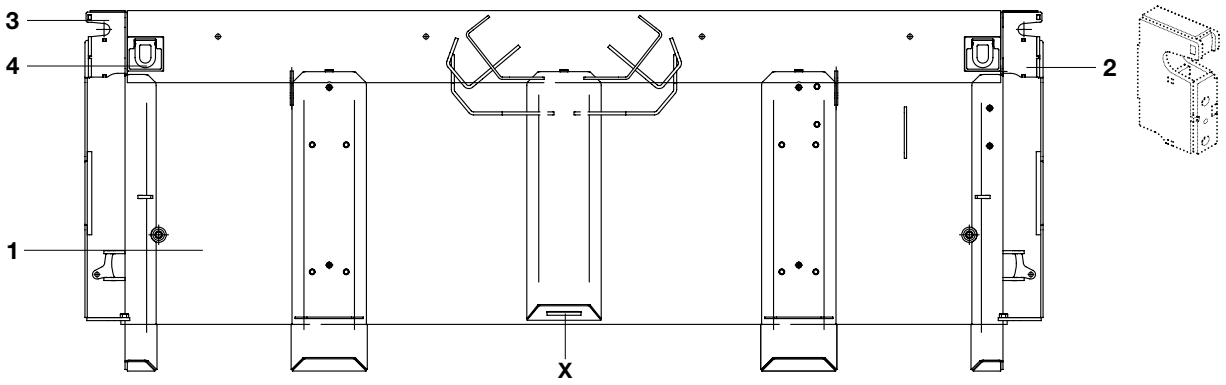

Pos.	Ersatzteil-Nr.	Gegenstand		St.
1	9430 1020 …	Stirnwand	(siehe Tabelle)	1
2	0000 1026 456	Pendellager, links		1
3	0000 1026 457	Pendellager, rechts		1
4	572 373	Zurröse	(siehe Tabelle)	–

Pos.	Ersatzteil-Nr.	Gegenstand	St.

X Bei Ersatzteilbestellung ist die eingeschlagene Nummer anzugeben!

Stirnwand Pos.1	Stirnwamdhöhe [mm]	Seitenwandhöhe [mm]	Zurrösen [Stück] Pos. 4
9430 1020 008.33	800	800	–
9430 1020 009.33	900	900	–
9430 1020 010.33	1000	1000	–
9430 1020 011.33	1100	1100	–
9430 1020 012.33	1200	1200	–
9430 1020 013.33	1300	1300	–
9430 1020 014.33	1400	1400	–
9430 1020 015.33	1500	1500	–
9430 1020 108.33	800	800	2
9430 1020 109.33	900	900	2
9430 1020 110.33	1000	1000	2
9430 1020 111.33	1100	1100	2
9430 1020 112.33	1200	1200	2
9430 1020 113.33	1300	1300	2
9430 1020 114.33	1400	1400	2
9430 1020 115.33	1500	1500	2

Stirnwand
links BM, rechts pendelnd und abklappbar

9431 1020 008 – 115

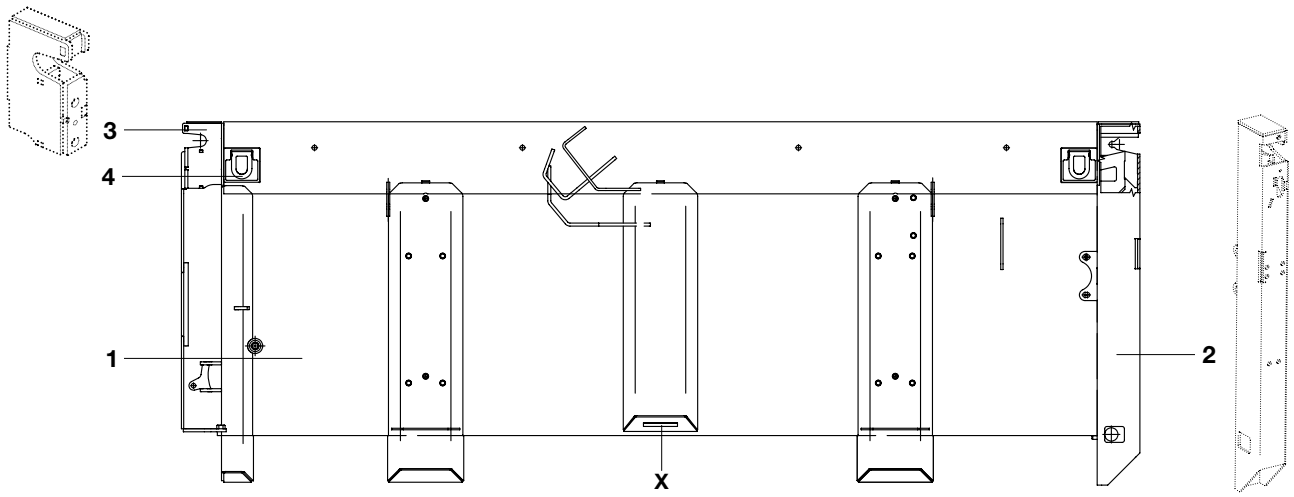

Pos.	Ersatzteil-Nr.	Gegenstand		St.
1	9431 1020 …	Stirnwand	(siehe Tabelle)	1
2	1000 1069 …	BM-Runge, links	(siehe Tabelle)	1
3	0000 1026 457	Pendellager, rechts		1
4	572 373	Zurröse	(siehe Tabelle)	–

Pos.	Ersatzteil-Nr.	Gegenstand	St.

X Bei Ersatzteilbestellung ist die eingeschlagene Nummer anzugeben!

Stirnwand Pos. 1	Stirnwamdhöhe [mm]	Seitenwandhöhe [mm]	Zurrösen [Stück] Pos. 4	BM-Runge, links Pos. 2
9431 1020 008.33	800	800	–	1000 1069 732
9431 1020 009.33	900	900	–	1000 1069 734
9431 1020 010.33	1000	1000	–	1000 1069 736
9431 1020 011.33	1100	1100	–	1000 1069 738
9431 1020 012.33	1200	1200	–	1000 1069 740
9431 1020 013.33	1300	1300	–	1000 1069 742
9431 1020 014.33	1400	1400	–	1000 1069 744
9431 1020 015.33	1500	1500	–	1000 1069 746
9431 1020 108.33	800	800	2	1000 1069 732
9431 1020 109.33	900	900	2	1000 1069 734
9431 1020 110.33	1000	1000	2	1000 1069 736
9431 1020 111.33	1100	1100	2	1000 1069 738
9431 1020 112.33	1200	1200	2	1000 1069 740
9431 1020 113.33	1300	1300	2	1000 1069 742
9431 1020 114.33	1400	1400	2	1000 1069 744
9431 1020 115.33	1500	1500	2	1000 1069 746

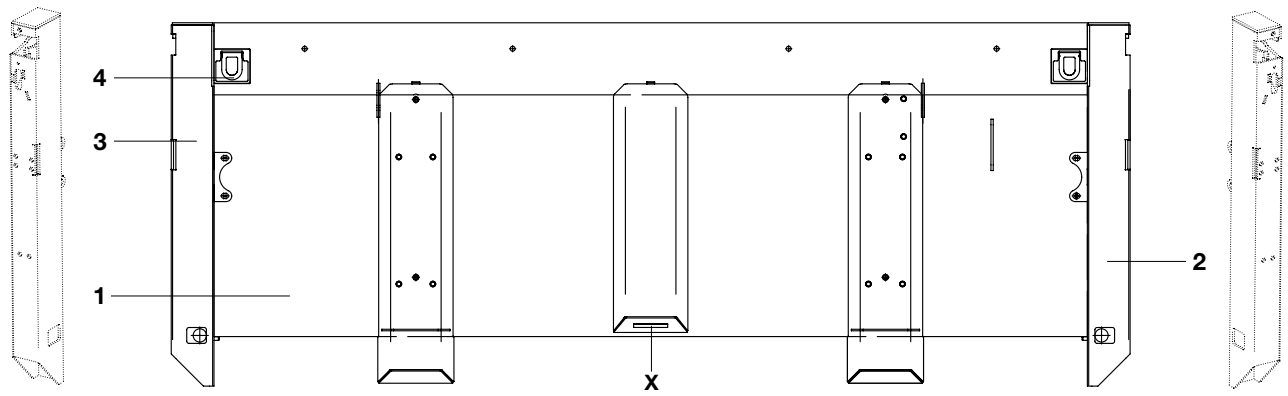

Pos.	Ersatzteil-Nr.	Gegenstand		St.
1	9432 1020 …	Stirnwand	(siehe Tabelle)	1
2	1000 1069 …	BM-Runge, links	(siehe Tabelle)	1
3	1000 1069 …	BM-Runge, rechts	(siehe Tabelle)	1
4	572 373	Zurröse	(siehe Tabelle)	–

Pos.	Ersatzteil-Nr.	Gegenstand	St.

X Bei Ersatzteilbestellung ist die eingeschlagene Nummer anzugeben!

Stirnwand Pos. 1	Stirnwamdhöhe [mm]	Seitenwandhöhe [mm]	Zurrösen [Stück] Pos. 4	BM-Runge, links/rechts Pos. 2/3
9432 1020 008.33	800	800	–	1000 1069 732/733
9432 1020 009.33	900	900	–	1000 1069 734/735
9432 1020 010.33	1000	1000	–	1000 1069 736/737
9432 1020 011.33	1100	1100	–	1000 1069 738/739
9432 1020 012.33	1200	1200	–	1000 1069 740/741
9432 1020 013.33	1300	1300	–	1000 1069 742/743
9432 1020 014.33	1400	1400	–	1000 1069 744/745
9432 1020 015.33	1500	1500	–	1000 1069 746/747
9432 1020 108.33	800	800	2	1000 1069 732/733
9432 1020 109.33	900	900	2	1000 1069 734/735
9432 1020 110.33	1000	1000	2	1000 1069 736/737
9432 1020 111.33	1100	1100	2	1000 1069 738/739
9432 1020 112.33	1200	1200	2	1000 1069 740/741
9432 1020 113.33	1300	1300	2	1000 1069 742/743
9432 1020 114.33	1400	1400	2	1000 1069 744/745
9432 1020 115.33	1500	1500	2	1000 1069 746/747

Stirnwand
links pendelnd und abklappbar, rechts BM

9433 1020 010 – 115

Ausgabe: 08.20

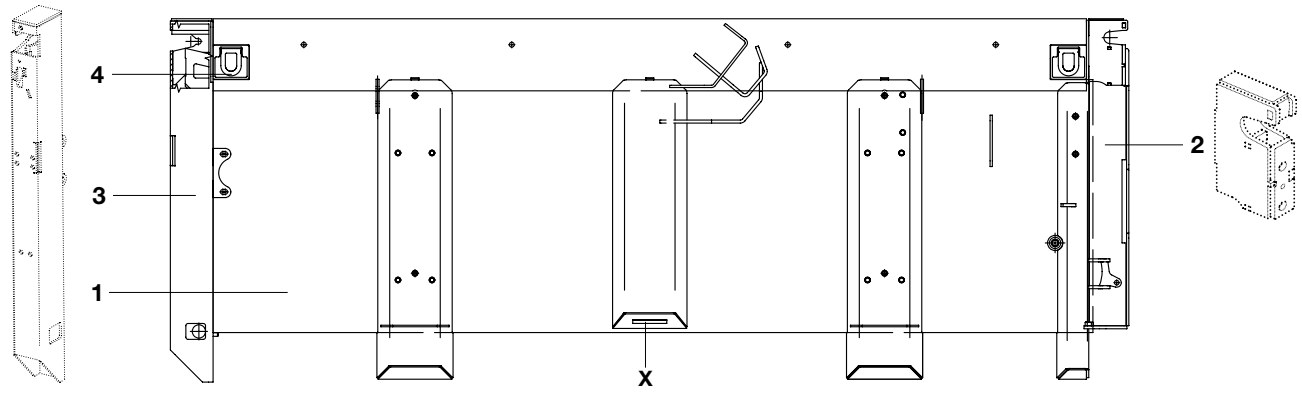

Pos.	Ersatzteil-Nr.	Gegenstand		St.
1	9433 1020 …	Stirnwand	(siehe Tabelle)	1
2	0000 1026 456	Pendellager, links		1
3	1000 1069 …	BM-Runge, rechts	(siehe Tabelle)	1
4	572 373	Zurröse	(siehe Tabelle)	–

Pos.	Ersatzteil-Nr.	Gegenstand	St.

X Bei Ersatzteilbestellung ist die eingeschlagene Nummer anzugeben!

Stirnwand, Pos. 1	Stirnwamdhöhe [mm]	Seitenwandhöhe [mm]	Zurrösen [Stück] Pos. 4	BM-Runge, rechts Pos. 3
9433 1020 008.33	800	800	–	1000 1069 733
9433 1020 009.33	900	900	–	1000 1069 735
9433 1020 010.33	1000	1000	–	1000 1069 737
9433 1020 011.33	1100	1100	–	1000 1069 739
9433 1020 012.33	1200	1200	–	1000 1069 741
9433 1020 013.33	1300	1300	–	1000 1069 743
9433 1020 014.33	1400	1400	–	1000 1069 745
9433 1020 015.33	1500	1500	–	1000 1069 747
9433 1020 108.33	800	800	2	1000 1069 733
9433 1020 109.33	900	900	2	1000 1069 735
9433 1020 110.33	1000	1000	2	1000 1069 737
9433 1020 111.33	1100	1100	2	1000 1069 739
9433 1020 112.33	1200	1200	2	1000 1069 741
9433 1020 113.33	1300	1300	2	1000 1069 743
9433 1020 114.33	1400	1400	2	1000 1069 745
9433 1020 115.33	1500	1500	2	1000 1069 747

Typ 20

Typ 6-9
Typ 16 Palette

ohne Aufstiegspaket

Leitblech

Stirnwand

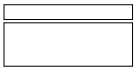

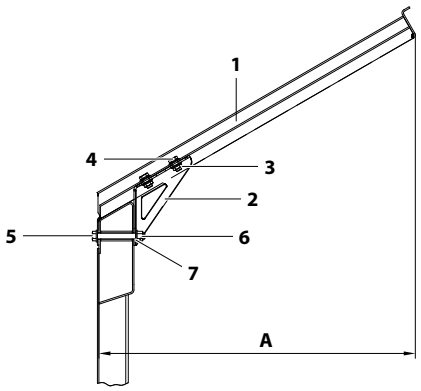

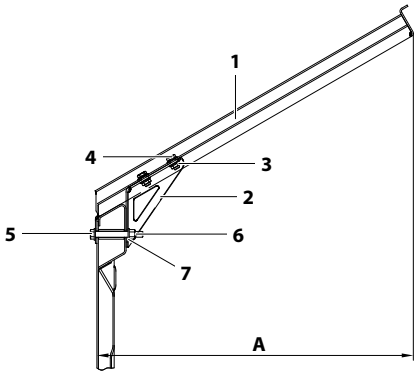

mit Aufstiegspaket

Leitblech

Stirnwand

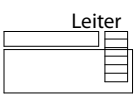

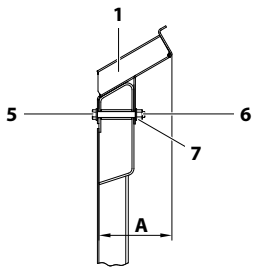

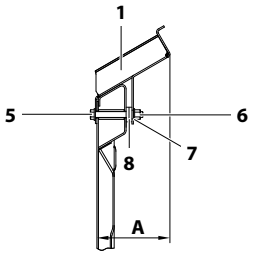

Pos.	Ersatzteil-Nr.	Gegenstand		St.
1	0000 1453 …	Leitblech, schraubbar		1
2	0000 1455 047	Halter		•
3	506 365	Sperrzahnmutter	M 12	•
4	425 948	Sperrzahnschraube	M 12x20	•
5	411 132	Sechskantschraube	M 12x100	•
6	501 711	Sechskantmutter	M 12	•
7	510 013	Scheibe 13		•
8	511 307	Scheibe 13		•
	•	siehe Tabelle		

		Leitblech, vollst. 0000 1073 …	Pos. 1 0000 1453 …	A [mm]	Pos. 2 [Stück]	Pos. 3 [Stück]	Pos. 4 [Stück]	Pos. 5 [Stück]	Pos. 6 [Stück]	Pos. 7 [Stück]	Pos. 8 [Stück]
mit Aufstiegspaket	Typ 20 kurz	371	195	150	–	–	–	3	3	6	–
	Typ 20	369	193	650	3	6	6	3	3	6	–
		368	192	500	3	6	6	3	3	6	–
		367	191	350	3	6	6	3	3	6	–
		366	190	200	–	–	–	3	3	6	–
	Typ 6-9 Typ 16 Palette	365	193	650	3	6	6	3	3	6	–
		364	192	500	3	6	6	3	3	6	–
		363	191	350	3	6	6	3	3	6	–
		362	190	200	–	–	–	3	3	6	6
ohne Aufstiegspaket	Typ 20 kurz	370	194	150	–	–	–	4	4	8	–
	Typ 20	361	189	650	4	8	8	4	4	8	–
		360	188	500	4	8	8	4	4	8	–
		359	187	350	4	8	8	4	4	8	–
		358	186	200	–	–	–	4	4	8	–
	Typ 6-9 Typ 16 Palette	357	189	650	4	8	8	4	4	8	–
		356	188	500	4	8	8	4	4	8	–
		355	187	350	4	8	8	4	4	8	–
		354	186	200	–	–	–	4	4	8	8

Leitblech, schraubbar
Typ 20, Sonderausführung

0000 1073 505 / 506

Ausgabe: 08.20

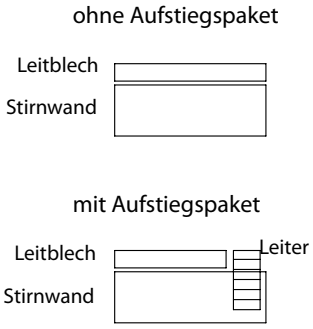

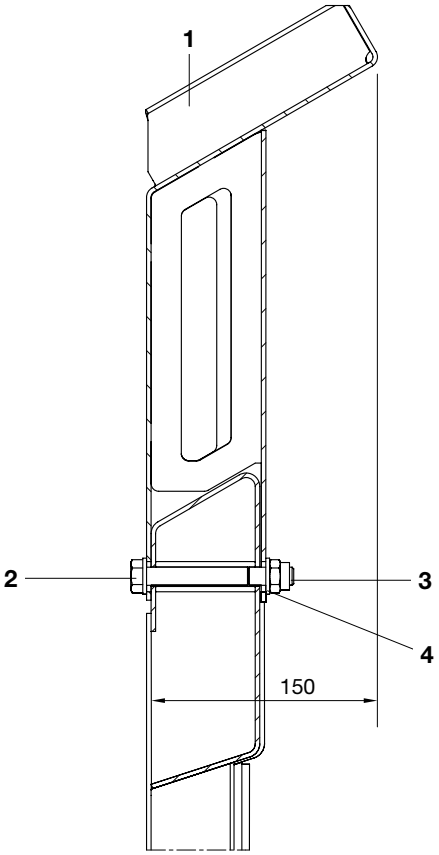

Pos.	Ersatzteil-Nr.	Gegenstand		St.
	0000 1073 505	**Leitblech, vollst.**	**ohne Aufstiegspaket**	1
1	0000 1073 507	Leitblech, schraubbar		1
2	411 132	Sechskantschraube	M 12x100	4
3	501 711	Sechskantmutter	M 12	4
4	510 013	Scheibe 13		8
	0000 1073 506	**Leitblech, vollst.**	**mit Aufstiegspaket**	1
1	0000 1073 508	Leitblech, schraubbar		1
2	411 132	Sechskantschraube	M 12x100	3
3	501 711	Sechskantmutter	M 12	3
4	510 013	Scheibe 13		6

Pos.	Ersatzteil-Nr.	Gegenstand	St.

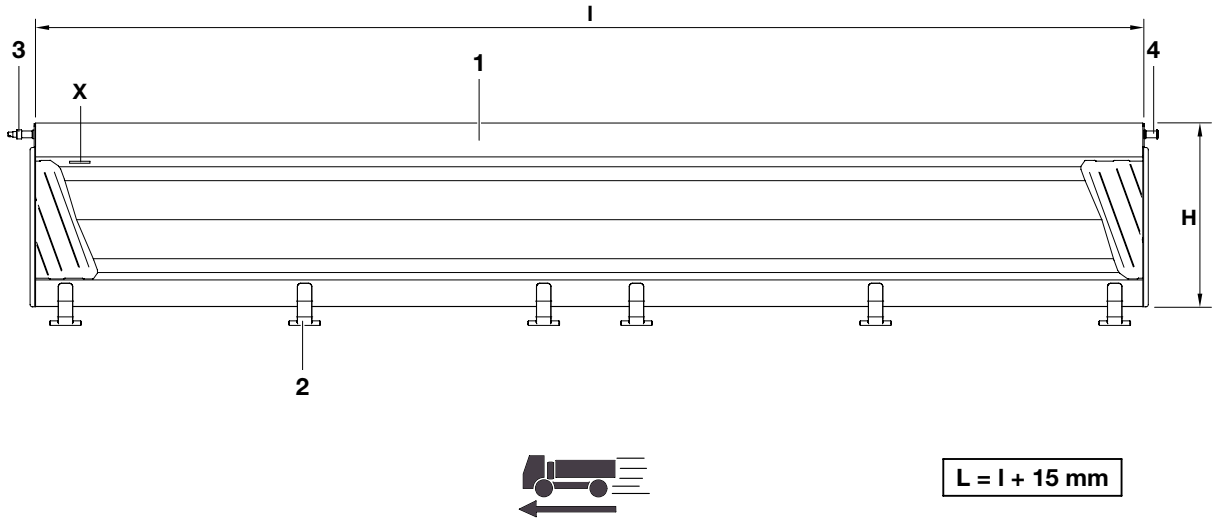

Pos.	Ersatzteil-Nr.	Gegenstand		St.
1	0430 1025 …	Seitenwand	(siehe Tabelle)	1
2	0081 1029 000	. Gelenkband	(siehe Tabelle)	–
3	0000 9241 574	. Bolzen, vorne		1
4	0000 9241 573	. Bolzen hinten		1

Pos. 2-4 sind bei der Ersatzteilbestellung gesondert anzugeben.

X Bei Ersatzteilbestellung ist die eingeschlagene Nummer anzugeben!

Brückenlänge L [m]	M-Jet Seitenwand, vollst. 0430 1025 … .54 links/rechts + 500			Gelenkband [Stück]
	H = 800	H = 900	H = 1000	
4,9	102/602	133/633	164/664	6
5,6	–	140/640	171/671	8
6,0	–	144/644	175/675	8
6,2	–	149/646	177/677	8

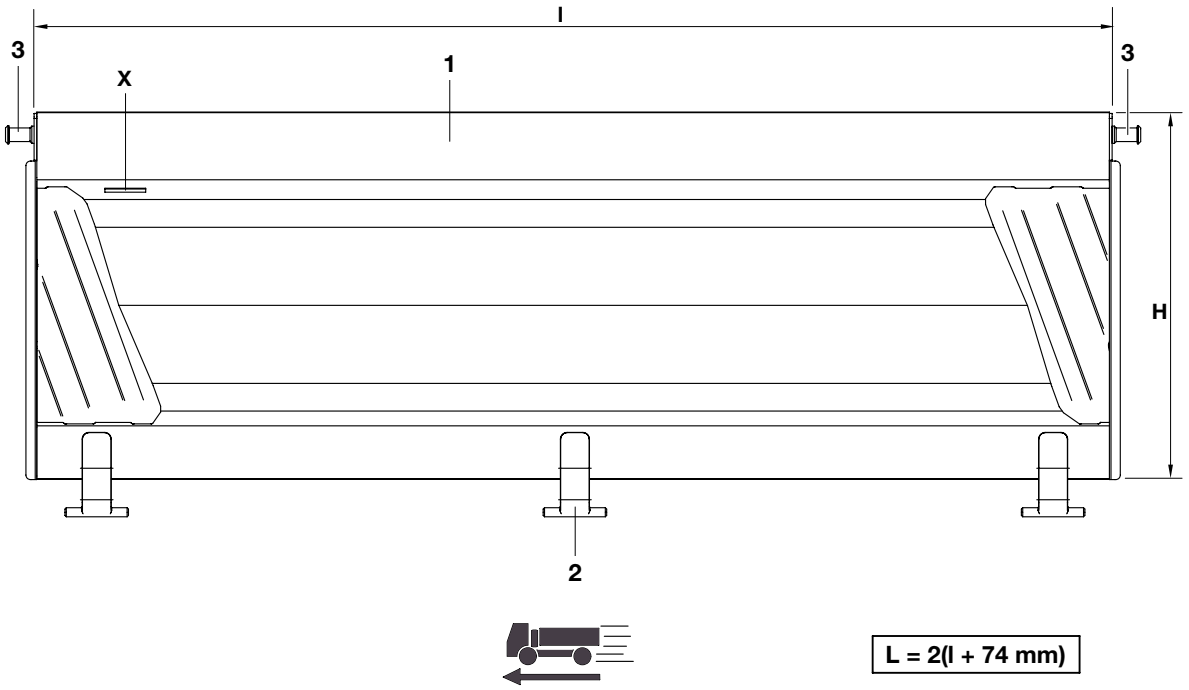

L = 2(l + 74 mm)

Pos.	Ersatzteil-Nr.	Gegenstand		St.
1	1430 1025 …	Seitenwand	(siehe Tabelle)	1
2	0081 1029 000	. Gelenkband	(siehe Tabelle)	–
3	0000 9241 573	. Bolzen		2

Pos. 2-3 sind bei der Ersatzteilbestellung gesondert anzugeben.

X Bei Ersatzteilbestellung ist die eingeschlagene Nummer anzugeben!

Brückenlänge L [m]	M-Jet Seitenwand, vollst. 1430 1025 … .54 links/rechts + 500			Gelenkband [Stück]
	H = 800	H = 900	H = 1000	
4,9	102/602	133/633	164/644	3
5,1	104/604	135/635	166/666	3
5,6	109/609	140/640	171/671	4

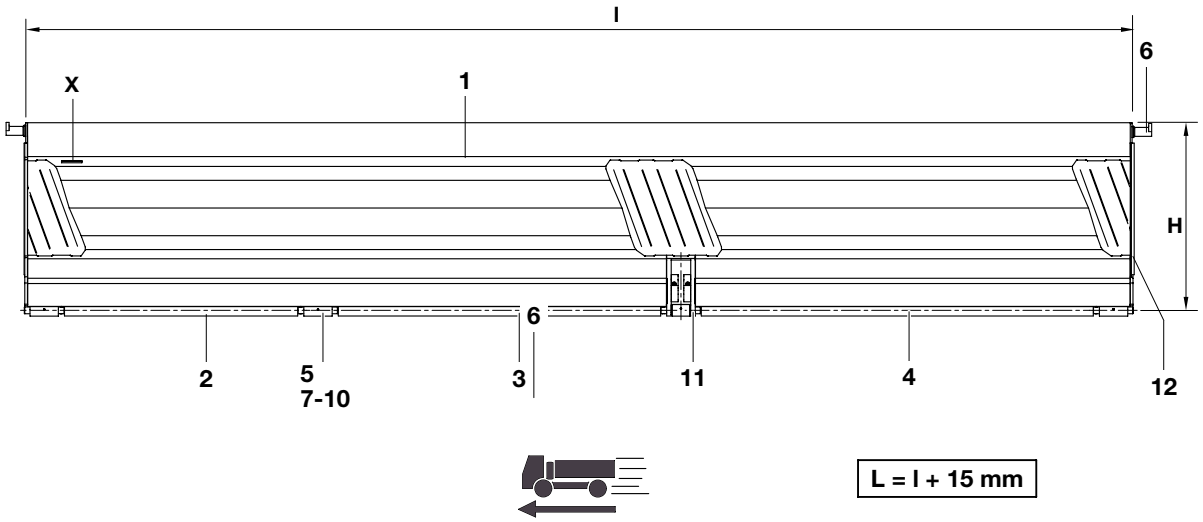

Pos.	Ersatzteil-Nr.	Gegenstand		St.
1	1431 1025 …	Seitenwand	(siehe Tabelle)	1
2	0000 9527 301	. Rohr	50x5; 1028 mm lg.	1
3	0000 9527 307	. Rohr	50x5; 1421 mm lg.	1
4	0000 9527 313	. Rohr	50x5; 1728 mm lg.	1
5	0000 1218 821	. Rohr	51x12,5	3
6	0000 9248 066	. Bolzen	(separat bestellen)	2
7	0000 9240 833	. Lagerbolzen	Ø 30	4
8	569 031	. Kegelschmiernippel		4
9	524 064	. Spannstift	Ø 5x50	4
10	524 087	. Spannstift	Ø 8x50	4
11	0000 1034 951	. Drehlager		1
12	0000 9249 155	. Rundstahl	Ø 10; 580 mm lg.	1
	0000 9249 156	. Rundstahl	Ø 10; 680 mm lg.	1

Pos.	Ersatzteil-Nr.	Gegenstand	St.

Pos. 2-12 sind bei der Ersatzteilbestellung gesondert anzugeben.

X Bei Ersatzteilbestellung ist die eingeschlagene Nummer anzugeben!

Brückenlänge L [m]	M-Jet Seitenwand, vollst. 1431 1025 … .54 links/rechts + 500			
	H = 800	H = 900	H = 1000	H = 1100
4,9	102/602	133/633	164/644	195/695

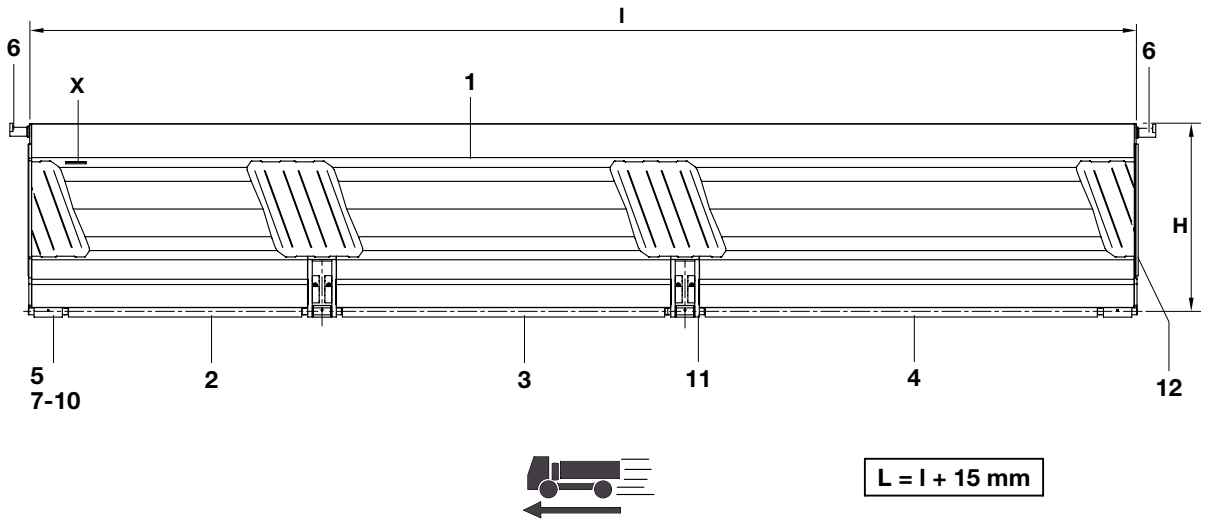

Pos.	Ersatzteil-Nr.	Gegenstand		St.
1	2431 1025 …	Seitenwand	(siehe Tabelle)	1
2	0000 9527 …	. Rohr	50x5; (siehe Tabelle)	1
3	0000 9527 …	. Rohr	50x5; (siehe Tabelle)	1
4	0000 9527 …	. Rohr	50x5; (siehe Tabelle)	1
5	0000 1218 821	. Rohr	51x12,5	3
6	0000 9248 066	. Bolzen	(separat bestellen)	2
7	0000 9240 833	. Lagerbolzen	Ø 30	4
8	569 031	. Kegelschmiernippel		4
9	524 064	. Spannstift	Ø 5x50	4
10	524 087	. Spannstift	Ø 8x50	4
11	0000 1034 951	. Drehlager		2
12	0000 9249 157	. Rundstahl	Ø 10; 780 mm lg.	1
	0000 9249 158	. Rundstahl	Ø 10; 880 mm lg.	1

Pos.	Ersatzteil-Nr.	Gegenstand	St.

Pos. 2-12 sind bei der Ersatzteilbestellung gesondert anzugeben.

X Bei Ersatzteilbestellung ist die eingeschlagene Nummer anzugeben!

Brückenlänge L [m]	M-Jet Seitenwand, vollst. 2431 1025 ... .54 links/rechts + 500		Rohr Pos. 2 0000 9527 …	Rohr Pos. 3 0000 9527 …	Rohr Pos. 4 0000 9527 …
	H = 1000	H = 1100			
4,9	164/664	195/695	301 (L= 1028 mm)	307 (L= 1421 mm)	313 (L= 1728 mm)
5,6	171/671	202/702	310 (L= 1528 mm)	316 (L= 1921 mm)	308 (L= 1428 mm)
5,8	173/673	204/704	313 (L= 1728 mm)	316 (L= 1921 mm)	308 (L= 1428 mm)
6,2	177/677	208/708	318 (L= 2028 mm)	316 (L= 1921 mm)	310 (L= 1528 mm)

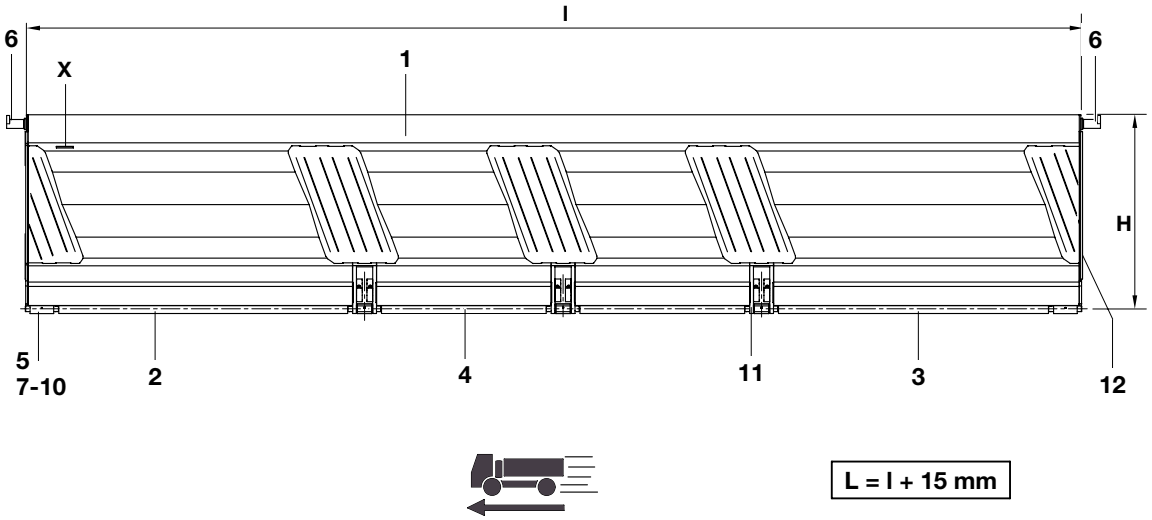

Pos.	Ersatzteil-Nr.	Gegenstand		St.
1	3431 1025 …	Seitenwand	(siehe Tabelle)	1
2	0000 9527 …	. Rohr	50x5; (siehe Tabelle)	1
3	0000 9527 …	. Rohr	50x5; (siehe Tabelle)	1
4	0000 9527 299	. Rohr	50x5; 871 mm lg.	2
5	0000 1218 821	. Rohr	51x12,5	3
6	0000 9248 066	. Bolzen	(separat bestellen)	2
7	0000 9240 833	. Lagerbolzen	Ø 30	5
8	569 031	. Kegelschmiernippel		5
9	524 064	. Spannstift	Ø 5x50	5
10	524 087	. Spannstift	Ø 8x50	5
11	0000 1034 951	. Drehlager		3
12	0000 9249 158	. Rundstahl	Ø 10; 880 mm lg.	1

Pos.	Ersatzteil-Nr.	Gegenstand	St.

Pos. 2-12 sind bei der Ersatzteilbestellung gesondert anzugeben.

X Bei Ersatzteilbestellung ist die eingeschlagene Nummer anzugeben!

Brückenlänge L [m]	**M-Jet Seitenwand, vollst. 3431 1025 … .54 links/rechts + 500 H = 1100**	**Rohr Pos. 2** 0000 9527 …	**Rohr Pos. 3** 0000 9527 …
5,6	202/702	310 (L= 1528 mm)	308 (L= 1428 mm)
5,8	204/704	313 (L= 1728 mm)	308 (L= 1428 mm)
6,0	206/706	315 (L= 1878 mm)	309 (L= 1478 mm)
6,2	208/708	318 (L= 2028 mm)	310 (L= 1528 mm)

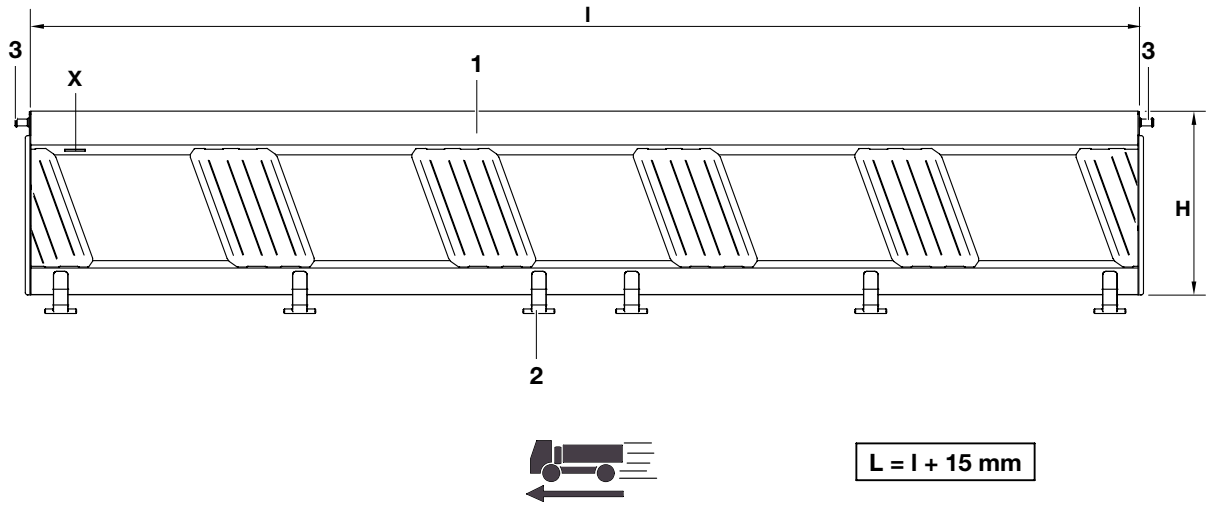

Pos.	Ersatzteil-Nr.	Gegenstand		St.
1	5430 1025 …	Seitenwand	(siehe Tabelle)	1
2	0081 1029 000	. Gelenkband	(siehe Tabelle)	–
3	0000 9241 573	. Bolzen		1

Pos. 2-43 sind bei der Ersatzteilbestellung gesondert anzugeben.

X Bei Ersatzteilbestellung ist die eingeschlagene Nummer anzugeben!

Brückenlänge L [m]	Jet Seitenwand, vollst. 5430 1025 … .54 links/rechts + 500					Gelenkband [Stück]
	H = 800	H = 900	H = 1000	H = 1100	H = 1200	
4,9	102/602	133/633	164/644	195/695	–	6
5,6	–	–	171/671	202/702	233/733	8
6,0	–	144/644	175/675	206/706	208/708	8
6,2	–	149/646	177/677	208/708	239/739	8

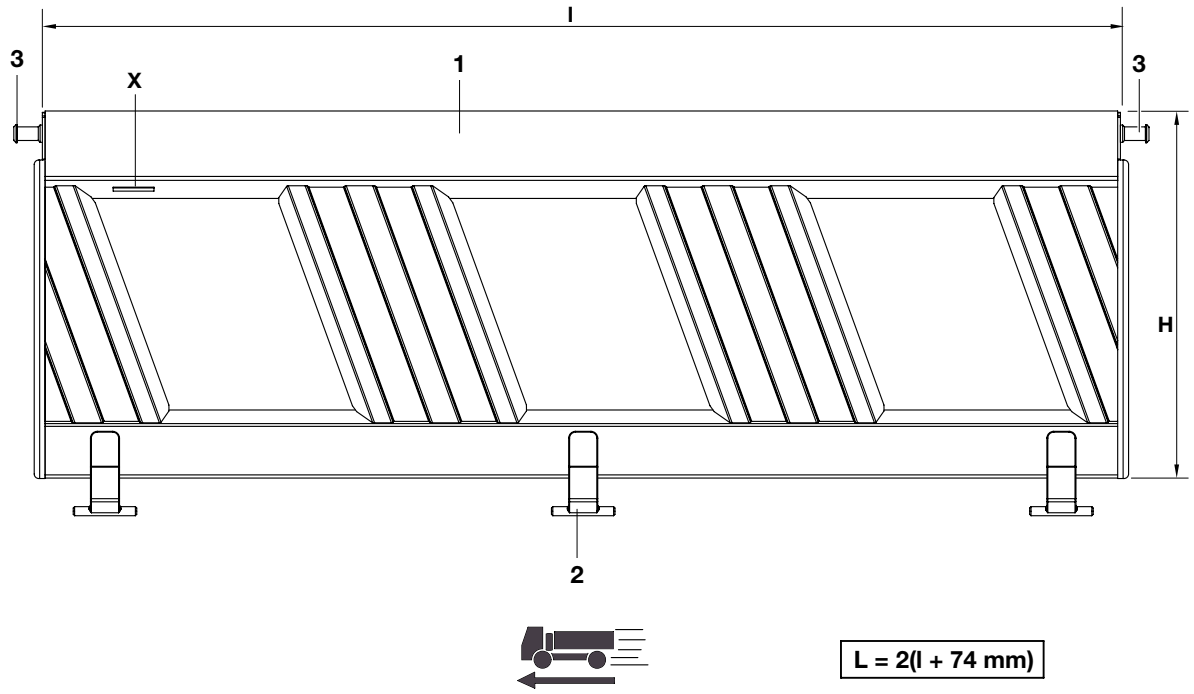

Pos.	Ersatzteil-Nr.	Gegenstand		St.
1	6430 1025 …	Seitenwand	(siehe Tabelle)	1
2	0081 1029 000	. Gelenkband	(siehe Tabelle)	–
3	0000 9241 573	. Bolzen		2

Pos. 2-3 sind bei der Ersatzteilbestellung gesondert anzugeben.

X Bei Ersatzteilbestellung ist die eingeschlagene Nummer anzugeben!

Brückenlänge L [m]	Jet Seitenwand, vollst. 6430 1025 … .54 links/rechts + 500			Gelenkband [Stück]
	H = 1000	H = 1100	H = 1200	
4,9	164/644	–	226/726	3
5,6	171/671	202/702	233/733	4
6,0	175/675	206/706	237/737	4
6,2	177/677	208/708	239/739	4

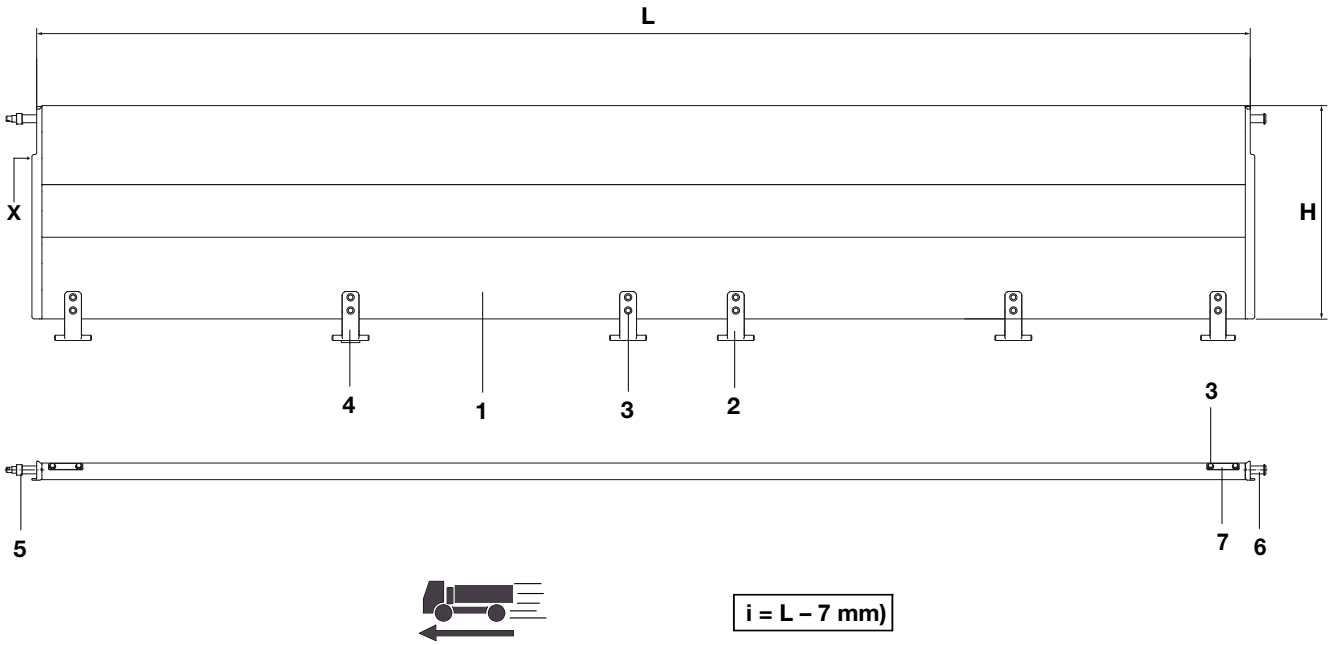

Pos.	Ersatzteil-Nr.	Gegenstand		St.
1	9439 1025 …	Aluminiumseitenwand	(siehe Tabelle)	1
2	0081 1029 002	Gelenkband	(siehe Tabelle)	–
3	425 951	Sperrzahnschraube	(siehe Tabelle)	–
4	0081 1029 003	Gelenkband		1
5	0000 9241 590	Bolzen		1
6	0000 9241 589	Bolzen		1
7	3000 1909 029	Formblech		2

Pos.	Ersatzteil-Nr.	Gegenstand	St.

X Bei Ersatzteilbestellung ist die eingeschlagene Nummer anzugeben!

Brückenlänge L [m]	Aluminiumseitenwand, vollst. 4439 1025 … links/rechts					Gelenkband Pos. 2 [Stück]	Sperrzahnschraube Pos. 3 [Stück]
	H = 800	H = 900	H = 1000	H = 1100	H = 1200		
4,9	102/602	133/633	164/664	195/695	226/726	5	16
5,1	104/604	135/635	166/666	197/697	228/728	5	16
5,6	107/607	140/640	171/671	202/702	233/733	7	20
5,8	111/611	142/642	173/673	204/704	235/735	7	20
6,0	113/613	144/644	175/675	206/706	237/737	7	20
6,2	115/615	146/646	177/677	208/708	239/739	7	20

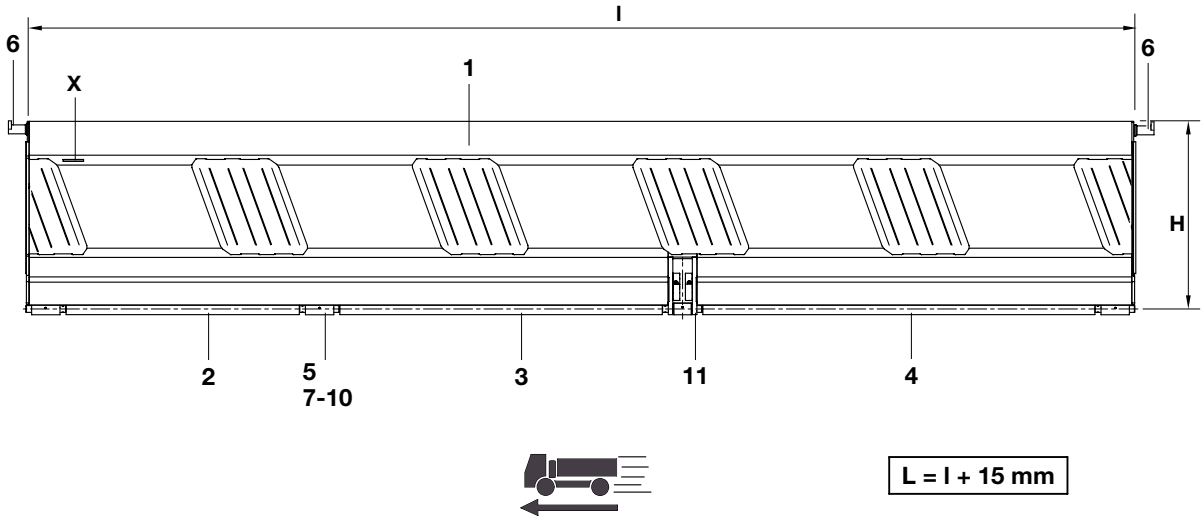

Pos.	Ersatzteil-Nr.	Gegenstand		St.
1	6431 1025 …	Seitenwand	(siehe Tabelle)	1
2	0000 9527 …	. Rohr	50x5; (siehe Tabelle)	1
3	0000 9527 …	. Rohr	50x5; (siehe Tabelle)	1
4	0000 9527 …	. Rohr	50x5; (siehe Tabelle)	1
5	0000 1218 821	. Rohr	51x12,5	3
6	0000 9248 066	. Bolzen	(separat bestellen)	2
7	0000 9240 833	. Lagerbolzen	Ø 30	4
8	569 031	. Kegelschmiernippel		4
9	524 064	. Spannstift	Ø 5x50	4
10	524 087	. Spannstift	Ø 8x50	4
11	0000 1034 951	Drehlager		1

Pos.	Ersatzteil-Nr.	Gegenstand	St.

Pos. 2-11 sind bei der Ersatzteilbestellung gesondert anzugeben.

X Bei Ersatzteilbestellung ist die eingeschlagene Nummer anzugeben!

Brückenlänge L [m]	M-Jet Seitenwand, vollst. 6431 1025 … .54 links/rechts + 500				Rohr Pos. 2 0000 9527 …	Rohr Pos. 3 0000 9527 …	Rohr Pos. 4 0000 9527 …
	H = 800	H = 900	H = 1000	H = 1100			
4,9	102/602	133/633	164/664	195/695	301 (L= 1028 mm)	307 (L= 1421 mm)	313 (L= 1728 mm)
5,6	–	–	171/671	202/702	310 (L= 1528 mm)	316 (L= 1921 mm)	308 (L= 1428 mm)
5,8	–	144/644	175/675	206/706	315 (L= 1878 mm)	316 (L= 1921 mm)	309 (L= 1478 mm)
6,2	–	146/646	177/677	208/708	318 (L= 2028 mm)	316 (L= 1921 mm)	310 (L= 1528 mm)

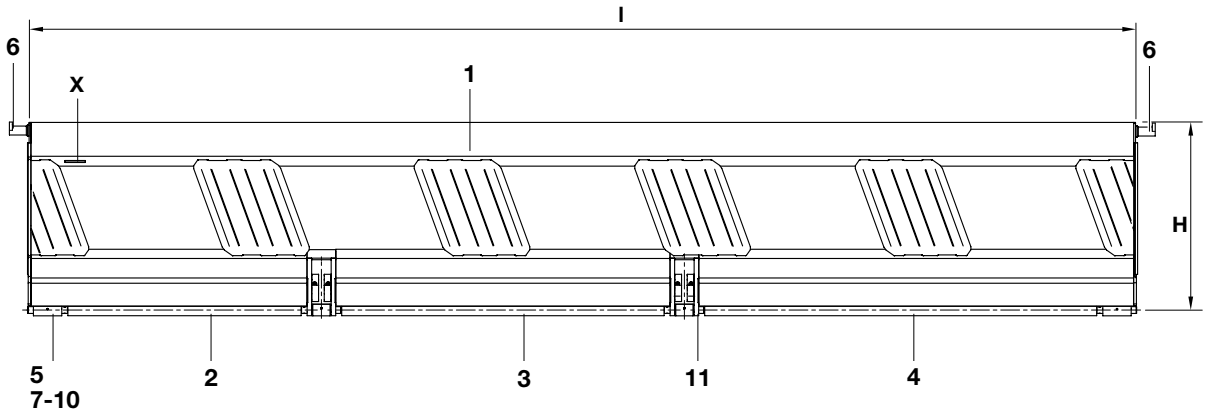



L = l + 15 mm

Pos.	Ersatzteil-Nr.	Gegenstand		St.
1	7431 1025 …	Seitenwand	(siehe Tabelle)	1
2	0000 9527 …	. Rohr	50x5; (siehe Tabelle)	1
3	0000 9527 …	. Rohr	50x5; (siehe Tabelle)	1
4	0000 9527 …	. Rohr	50x5; (siehe Tabelle)	1
5	0000 1218 821	. Rohr	51x12,5	2
6	0000 9248 066	. Bolzen	(separat bestellen)	2
7	0000 9240 833	. Lagerbolzen	Ø 30	4
8	569 031	. Kegelschmiernippel		4
9	524 064	. Spannstift	Ø 5x50	4
10	524 087	. Spannstift	Ø 8x50	4
11	0000 1034 951	. Drehlager		2

Pos.	Ersatzteil-Nr.	Gegenstand	St.

Pos. 2-11 sind bei der Ersatzteilbestellung gesondert anzugeben.

X Bei Ersatzteilbestellung ist die eingeschlagene Nummer anzugeben!

Brückenlänge L [m]	M-Jet Seitenwand, vollst. 7431 1025 … .54 links/rechts + 500				Rohr Pos. 2 0000 9527 …	Rohr Pos. 3 0000 9527 …	Rohr Pos. 4 0000 9527 …
	H = 800	H = 900	H = 1000	H = 1100			
4,9	102/602	133/633	164/664	195/695	301 (L= 1028 mm)	307 (L= 1421 mm)	313 (L= 1728 mm)
5,6	–	–	171/671	202/702	310 (L= 1528 mm)	316 (L= 1921 mm)	308 (L= 1428 mm)
5,8	–	144/644	175/675	206/706	315 (L= 1878 mm)	316 (L= 1921 mm)	309 (L= 1478 mm)
6,2	–	146/646	177/677	208/708	318 (L= 2028 mm)	316 (L= 1921 mm)	310 (L= 1528 mm)

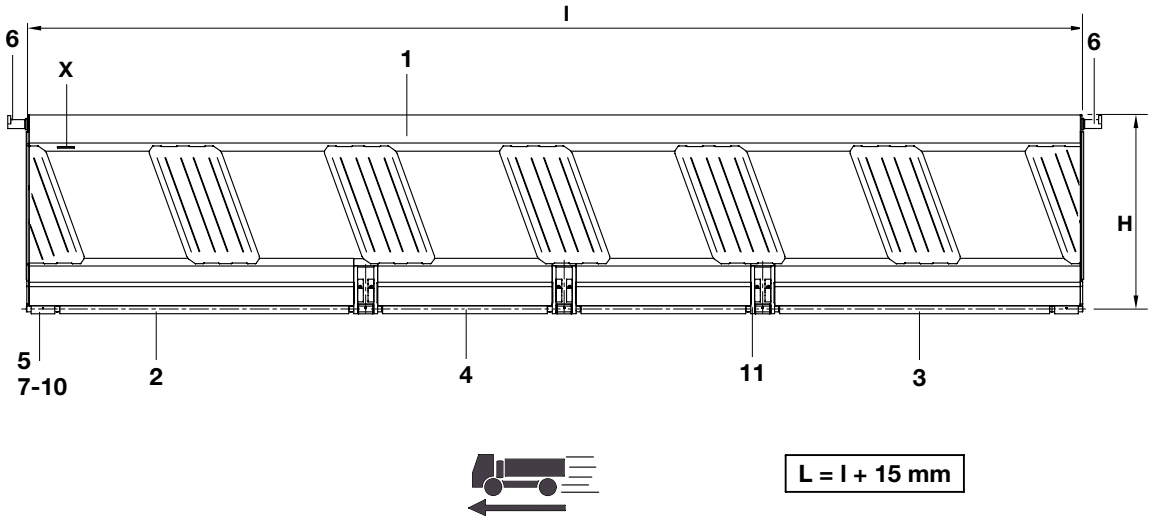

Pos.	Ersatzteil-Nr.	Gegenstand		St.
1	8431 1025 …	Seitenwand	(siehe Tabelle)	1
2	0000 9527 …	. Rohr	50x5; (siehe Tabelle)	1
3	0000 9527 …	. Rohr	50x5; (siehe Tabelle)	1
4	0000 9527 299	. Rohr	50x5; 871 mm lg.	2
5	0000 1218 821	. Rohr	51x12,5	2
6	0000 9248 066	. Bolzen	(separat bestellen)	2
7	0000 9240 833	. Lagerbolzen	Ø 30	4
8	569 031	. Kegelschmiernippel		4
9	524 064	. Spannstift	Ø 5x50	4
10	524 087	. Spannstift	Ø 8x50	4
11	0000 1034 951	. Drehlager		3

Pos.	Ersatzteil-Nr.	Gegenstand	St.

Pos. 2-11 sind bei der Ersatzteilbestellung gesondert anzugeben.

X Bei Ersatzteilbestellung ist die eingeschlagene Nummer anzugeben!

Brückenlänge L [m]	M-Jet Seitenwand, vollst. 8431 1025 … .54 links/rechts + 500				Rohr Pos. 2 0000 9527 …	Rohr Pos. 3 0000 9527 …
	H = 800	H = 900	H = 1000	H = 1100		
4,9	102/602	133/633	164/664	195/695	301 (L= 1028 mm)	313 (L= 1728 mm)
5,6	–	–	171/671	202/702	310 (L= 1528 mm)	308 (L= 1428 mm)
5,8	–	144/644	175/675	206/706	315 (L= 1878 mm)	309 (L= 1478 mm)
6,2	–	146/646	177/677	208/708	318 (L= 2028 mm)	310 (L= 1528 mm)

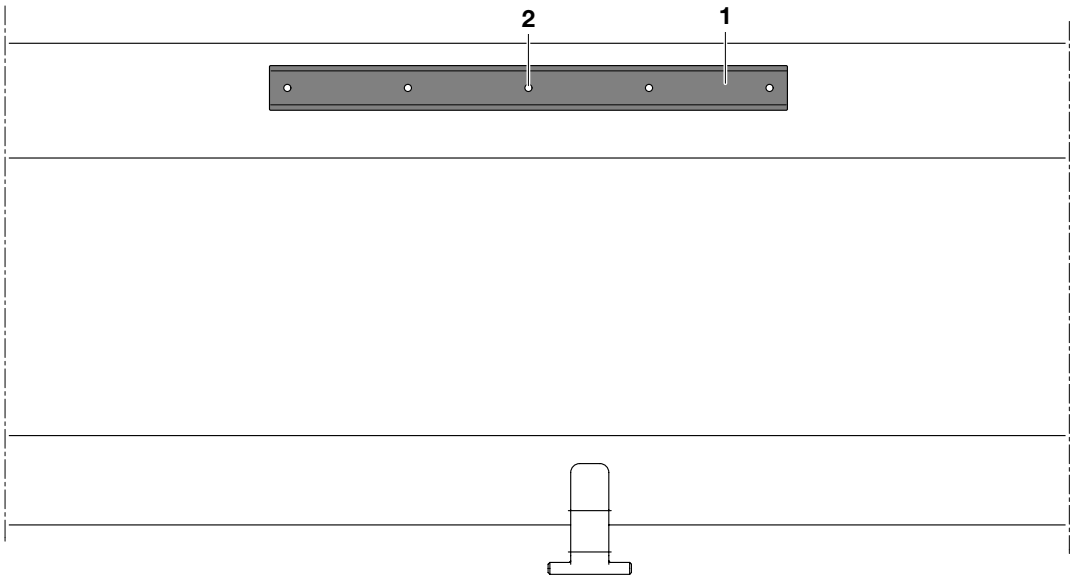

Pos.	Ersatzteil-Nr.	Gegenstand		St.
1	783 433	Scheuerleiste	(siehe Tabelle)	–
2	533 841	Flachkopf-Blindniet	(siehe Tabelle)	–

Pos.	Ersatzteil-Nr.	Gegenstand	St.

	links: pendelnd und abklappbar oder BM rechts: pendelnd Pos.1/Pos. 2	**links: pendelnd rechts: pendelnd und abklappbar oder BM** Pos.1/Pos. 2	**links/rechts: pendelnd und abklappbar oder BM** Pos.1/Pos. 2
3-Achser	2/10	2/10	4/20
4-Achser	3/15	3/15	6/30

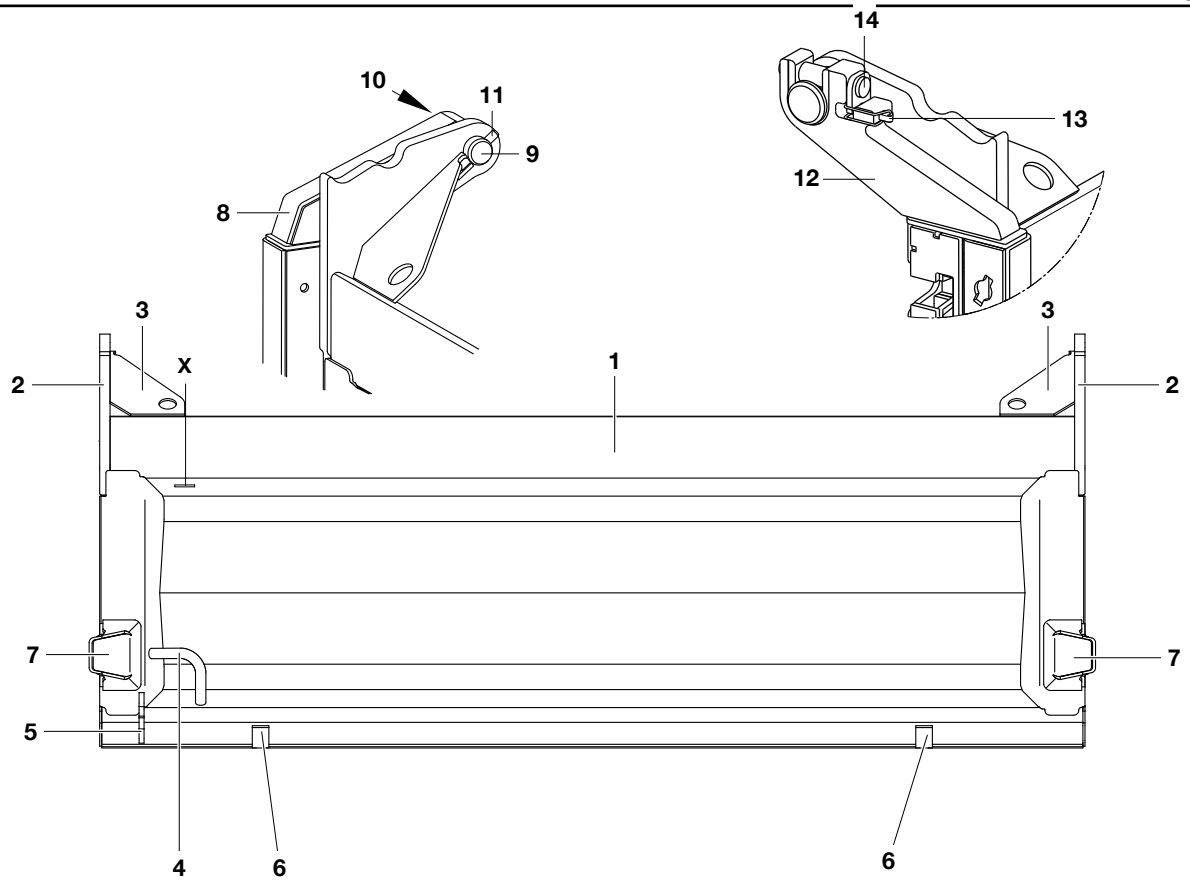

Pos.	Ersatzteil-Nr.	Gegenstand		St.
1	0430 1031 …	Rückwand, vollst.	(siehe Tabelle)	1
2	0000 1237 277	Augenlager		2
3	2000 1909 614	Formblech		2
4	0000 1222 059	Griff		1
5	2000 1909 616	Formblech		2
6	2000 1901 168	Blechplatte	4 mm dick	2
	2000 1901 169	Blechplatte	6 mm dick	2
	2000 1901 170	Blechplatte	8 mm dick	2
	2000 1901 171	Blechplatte	10 mm dick	2
	2000 1901 172	Blechplatte	12 mm dick	2
7	0000 1334 049	Anschlag		2
		für Runge 0430 1069 008 – 515 und Bordmatikrunge, hinten 0431 1069 008 - 515		
8	0000 1026 460	Pendellager		2
9	0000 9241 579	Lagerbolzen		2
10	514 781	Scheibe	Ø 42x52x1	12
11	524 216	Spannstift	12x78	2
		Pos. 6 und 7 sind bei der Ersatzteilbestellung gesondert anzugeben.		
	X	Bei Ersatzteilbestellung ist die eingeschlagene Nummer anzugeben!		
12	0000 1417 025	Lagerbock		2
13	0000 1030 242	Sicherungsbolzen		2
14	525 277	Klappstecker		2

Pos.	Ersatzteil-Nr.	Gegenstand	St.

Rückwand, vollst. Standard, 4 mm dick	Rückwand, vollst. SW Jet-Profil, 5 mm dick	Rückwandhöhe [mm]
0430 1031 008.54	0430 1031 008.55	800
0430 1031 009.54	0430 1031 009.55	900
0430 1031 010.54	0430 1031 010.55	1000
0430 1031 011.54	0430 1031 011.55	1100
0430 1031 012.54	0430 1031 012.55	1200

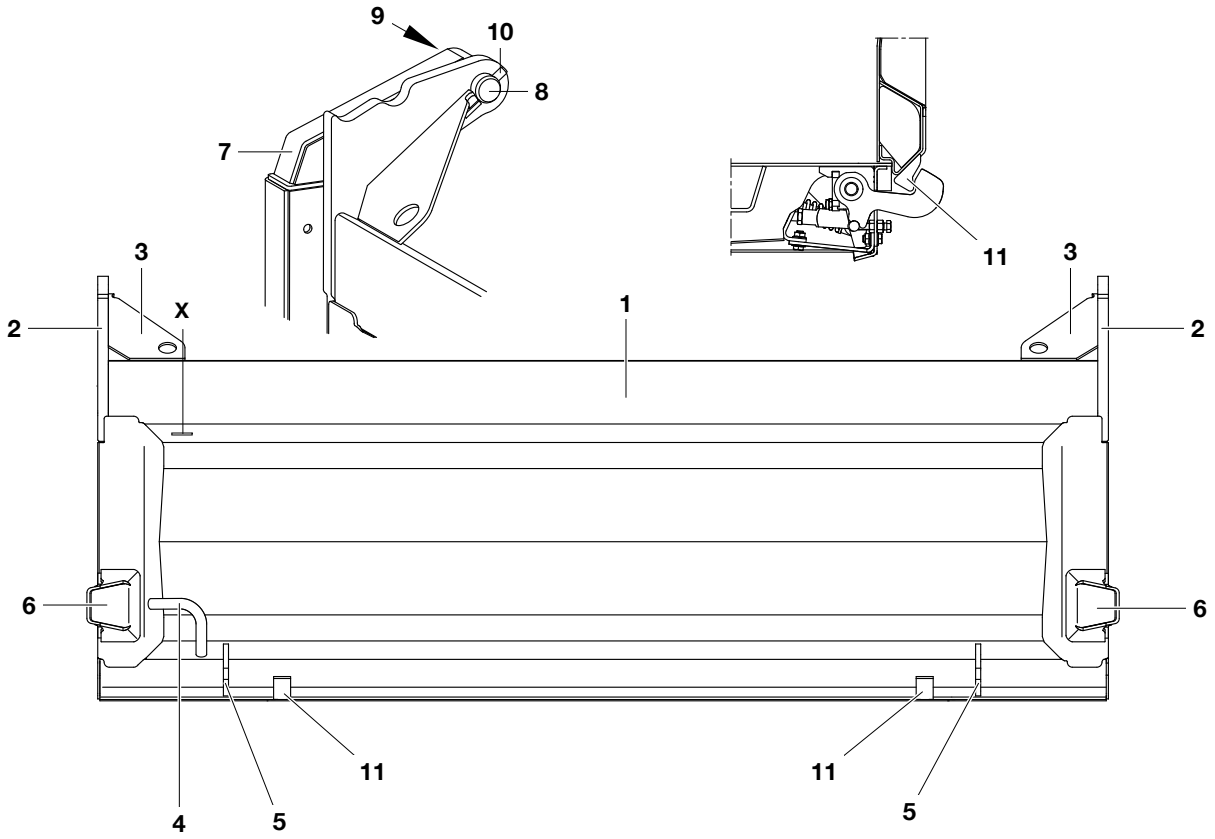

Pos.	Ersatzteil-Nr.	Gegenstand		St.
1	0430 1031 …	Rückwand, vollst.	(siehe Tabelle)	1
2	0000 1237 277	Augenlager		2
3	2000 1909 614	Formblech		2
4	0000 1222 059	Griff		1
5	2000 1909 615	Formblech		2
6	0000 1334 049	Anschlag		2
		für Runge 0430 1069 008 – 515 und Bordmatikrunge, hinten 0431 1069 008 - 515		
7	0000 1026 460	Pendellager		2
8	0000 9241 579	Lagerbolzen		2
9	514 781	Scheibe	Ø 42x52x1	12
10	524 216	Spannstift	12x78	2
11	0000 1335 024	Klauenanschlag		2

Pos.	Ersatzteil-Nr.	Gegenstand	St.

X Bei Ersatzteilbestellung ist die eingeschlagene Nummer anzugeben!

Pos. 6 und 11 sind nicht in Rückwand vollst. 0430 1031 ... enthalten!

Rückwand, vollst. Standard, 4 mm dick	Rückwand, vollst. SW Jet-Profil, 5 mm dick	Rückwandhöhe [mm]
0430 1031 108.54	0430 1031 108.55	800
0430 1031 109.54	0430 1031 109.55	900
0430 1031 110.54	0430 1031 110.55	1000
0430 1031 111.54	0430 1031 111.55	1100
0430 1031 112.54	0430 1031 112.55	1200

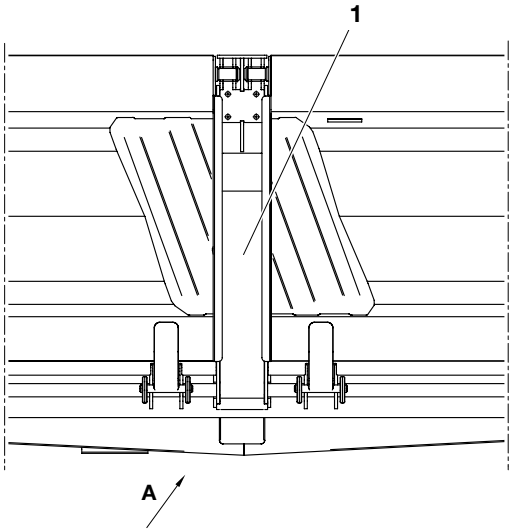

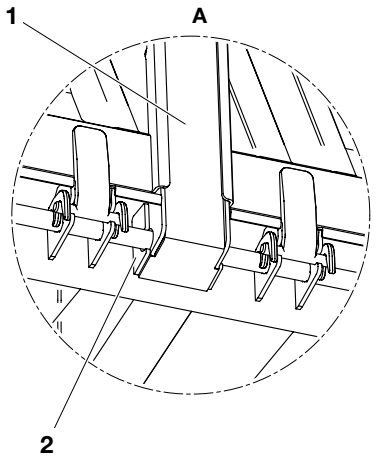

Pos.	Ersatzteil-Nr.	Gegenstand		St.
1	0430 1069 …	Mittelrunge, vollst.	siehe Tabelle	1
2	2000 1909 806	Formblech		2

Pos.	Ersatzteil-Nr.	Gegenstand	St.

Mittelrunge, vollst.	Seitenwandhöhe [mm]
0430 1069 108	800
0430 1069 109	900
0430 1069 110	1000
0430 1069 111	1100
0430 1069 112	1200

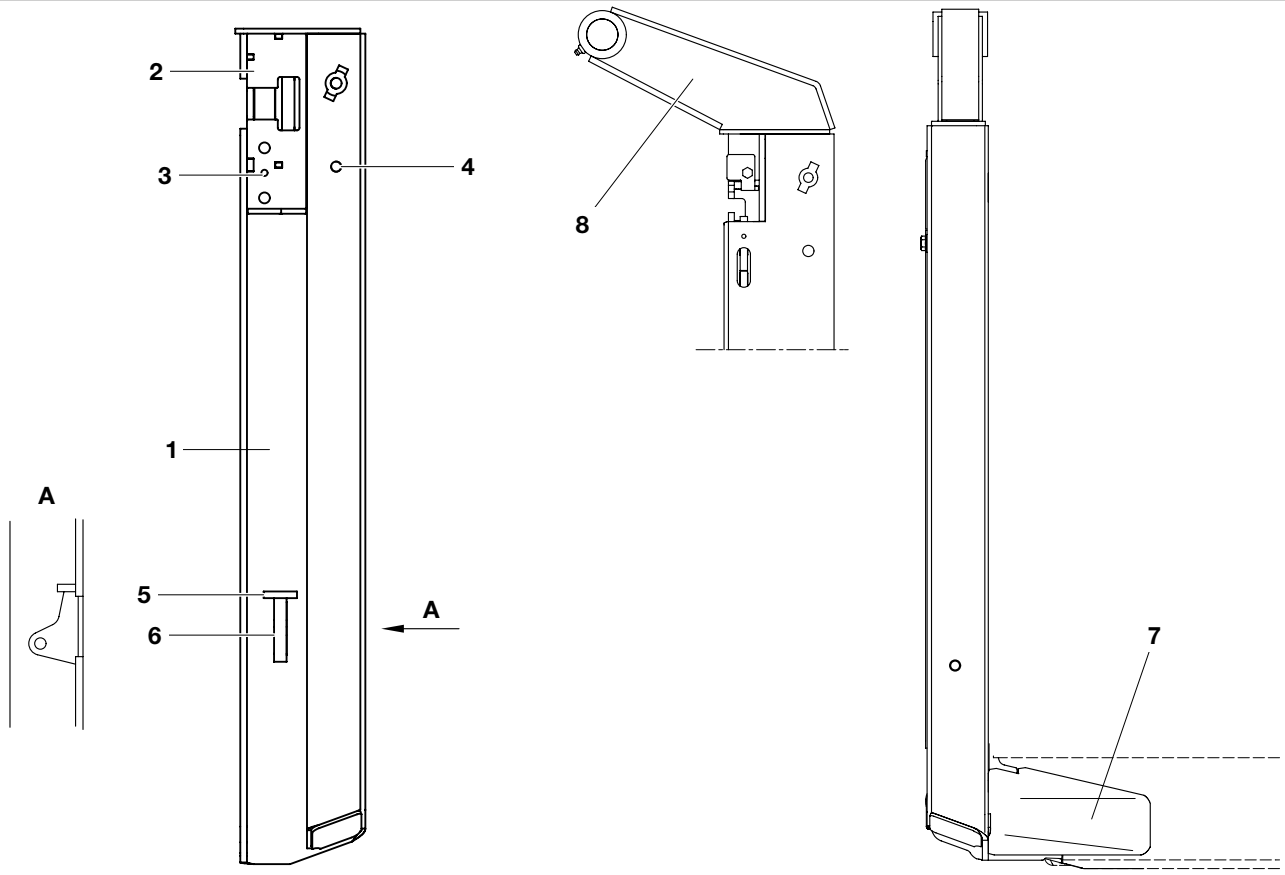

Pos.	Ersatzteil-Nr.	Gegenstand		St.
1	0430 1069 …	Runge, vollst.	siehe Tabelle	1
2	0000 1026 458	Pendellager, links		1
	0000 1026 459	Pendellager, rechts		1
3	569 032	Schmiernippel		4
4	425 949	Sperrzahnschraube	M 12x35	1
5	2000 1909 597	Formblech		1
6	2000 1909 598	Formblech		1
		Pos. 7 und 8 sind bei der Bestellung gesondert anzugeben!		
7	0000 1246 …	Eckverbindung	siehe Tabelle	2
8	0000 1026 460	Pendellager		2

Pos.	Ersatzteil-Nr.	Gegenstand	St.

Runge, vollst. links/rechts	Seitenwandhöhe [mm]
0430 1069 008/508	800
0430 1069 009/509	900
0430 1069 010/510	1000
0430 1069 011/511	1100
0430 1069 012/512	1200

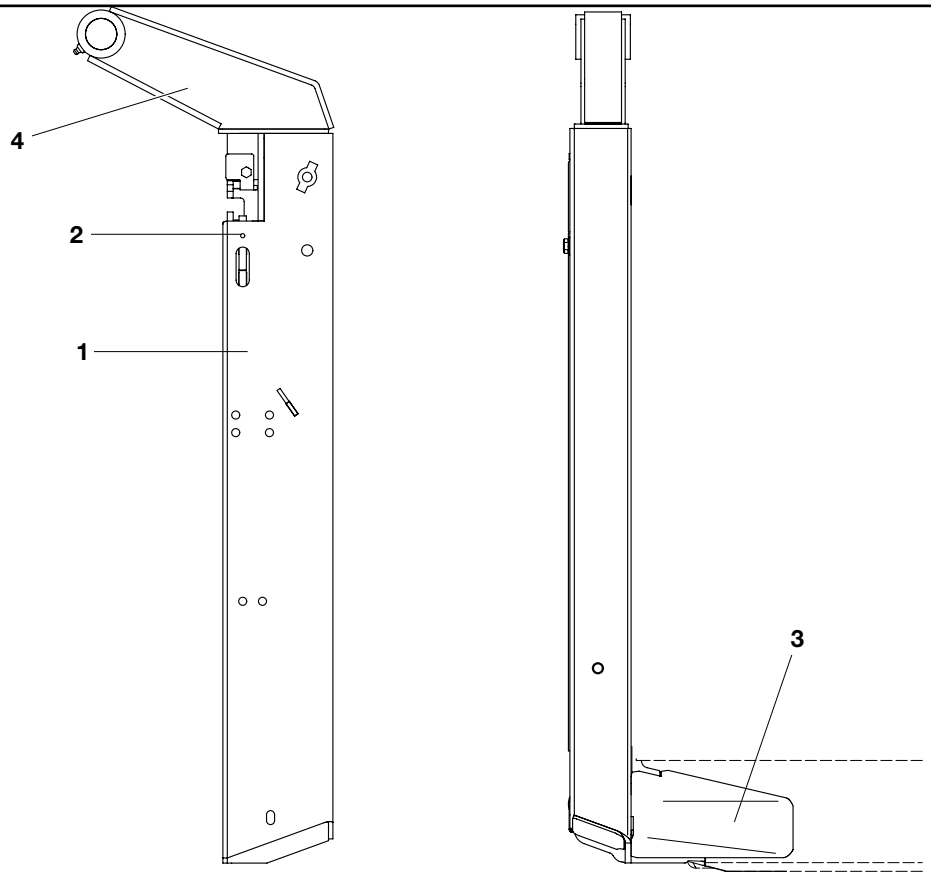

Pos.	Ersatzteil-Nr.	Gegenstand		St.
1	0431 1069 …	Bordmatikrunge, vollst.	siehe Tabelle	1
2	569 032	Schmiernippel		4
		Pos. 3 und 4 sind bei der Bestellung gesondert anzugeben!		
3	0000 1246 …	Eckverbindung	siehe Tabelle	2
4	0000 1026 460	Pendellager		2

Pos.	Ersatzteil-Nr.	Gegenstand	St.

BM-Runge, vollst. links/rechts	Seitenwandhöhe [mm]
0431 1069 008/508	800
0431 1069 009/509	900
0431 1069 010/510	1000
0431 1069 011/511	1100
0431 1069 012/512	1200

Kippbrückenzusammenbau links/rechts	Eckverbindung links/rechts
0430 1099 002/003	0000 1246 027/028
0430 1099 004/005	0000 1246 027/028

4-Achser **3-Achser**

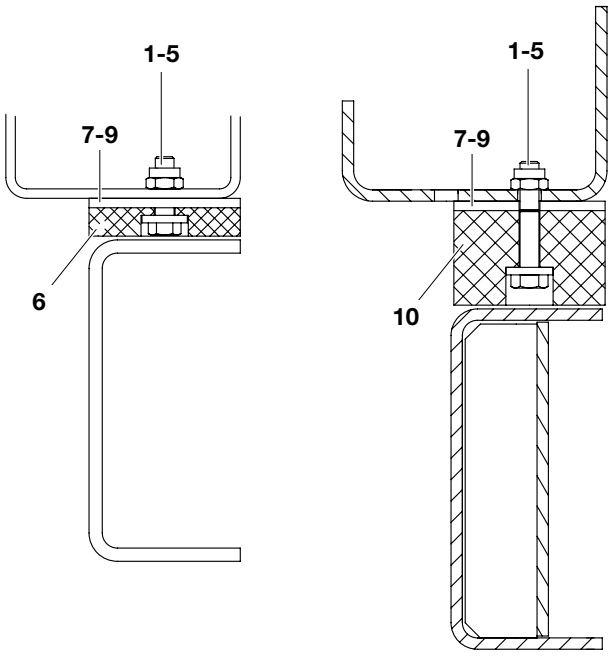

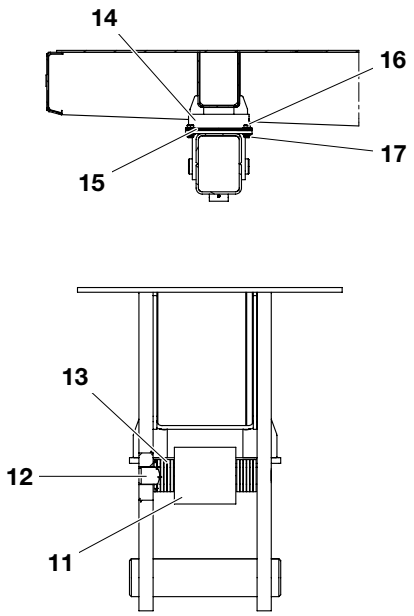

Pos.	Ersatzteil-Nr.	Gegenstand		St.
		wahlweise:		
1	421 150	Sechskantschraube	M 10x50	4
2	411 103	Sechskantschraube	M 10x60	4
3	411 107	Sechskantschraube	M 10x80	4
4	501 710	Sechskantmutter	M 10	4
5	511 306	Scheibe 10,5	Ø 10,5	4
6	0000 9055 117	Kuststoff-Auflage		2
		wahlweise:		
7	0000 1247 233	Beilage	2 mm dick	2
8	0000 1247 234	Beilage	5 mm dick	2
9	0000 1247 235	Beilage	10 mm dick	2
10	0000 9055 121	Kunststoff-Auflage		2
		Anhänger:		
11	382 353	Gummirolle		2
12	524 250	Spannstift	18x40	2
13	510 017	Scheibe	Ø 19	24
14	0000 9055 122	Gummi-Auflage		2
15	2000 1909 951	Beilage		6
16	425 950	Sperrzahnschraube	M 12x30	X
17	506 365	Sperrzahnmutter	M 12	X
	X	siehe Tabelle		

	Anbau, vollst.	Pos. 16 + Pos. 17 [Stück]
DA16	0000 1039 752	–
3-Achser D316	0000 1039 753	10
3-Achser D321	0000 1039 754	10
4-Achser D421/D428	0000 1039 755	20

Pos.	Ersatzteil-Nr.	Gegenstand	St.

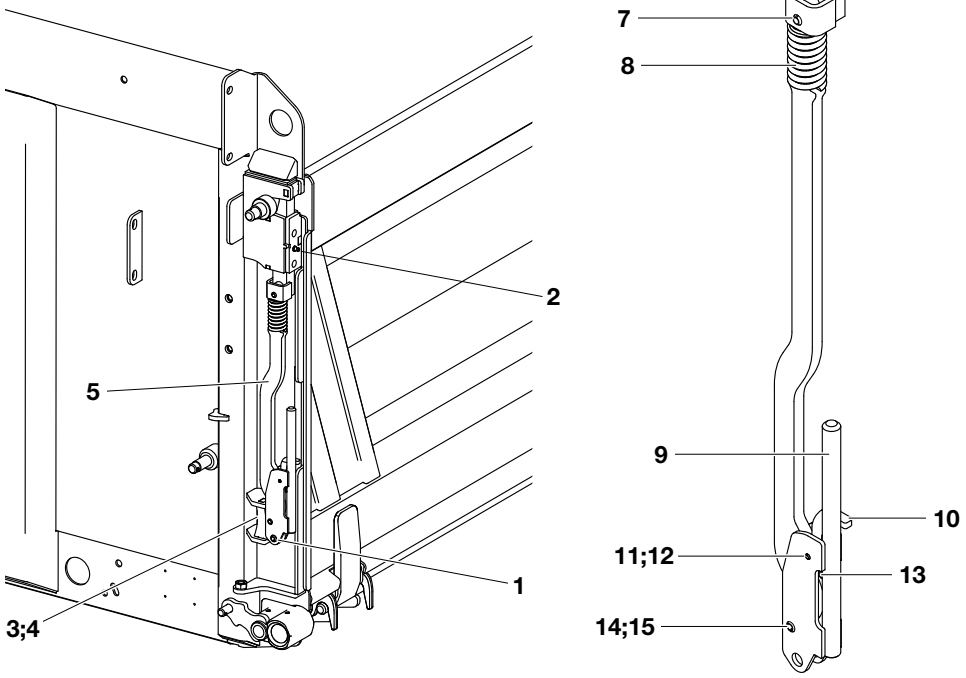

Pos.	Ersatzteil-Nr.	Gegenstand		St.
1	523 898	Spannstift	12x40	2
2	569 032	Schmiernippel	M8	2
3	2000 1909 538	Formblech		1
4	2000 1909 537	Formblech		2
5	0000 1089 …	**Gestänge, vollst.**	siehe Tabelle	1
6	0000 1019 031	. Riegel, links		1
	0000 1019 032	. Riegel, rechts		1
7	524 370	. Spannstift	10x45	1
8	0000 9301 305	. Druckfeder		1
9	0000 1084 438	. Hebel		1
10	0000 1233 087	. Sicherungsklaue, links		1
	0000 1233 088	. Sicherungsklaue, rechts		1
11	523 872	. Spannstift	8x16	1
12	523 850	. Spannstift	5x26	1
13	0000 9301 303	. Druckfeder		1
14	523 886	. Spannstift	10x26	1
15	510 191	. Scheibe 10		2

Pos.	Ersatzteil-Nr.	Gegenstand	St.

Seitenwandhöhe [mm]	Anbau Betätigungsgestänge, vollst.	Gestänge, vollst. (1x) links vorne / rechts hinten	Gestänge, vollst. (1x) links hinten / rechts vorne
800	0000 1039 698	0000 1089 679	0000 1089 680
900	0000 1039 699	0000 1089 681	0000 1089 682
1000	0000 1039 700	0000 1089 683	0000 1089 684
1100	0000 1039 701	0000 1089 685	0000 1089 686

Anbau Betätigungsgestänge für Kippbrücken Innenmaß 2.42 m

0000 1039 781– 788

07.16
Ausgabe: 08.20

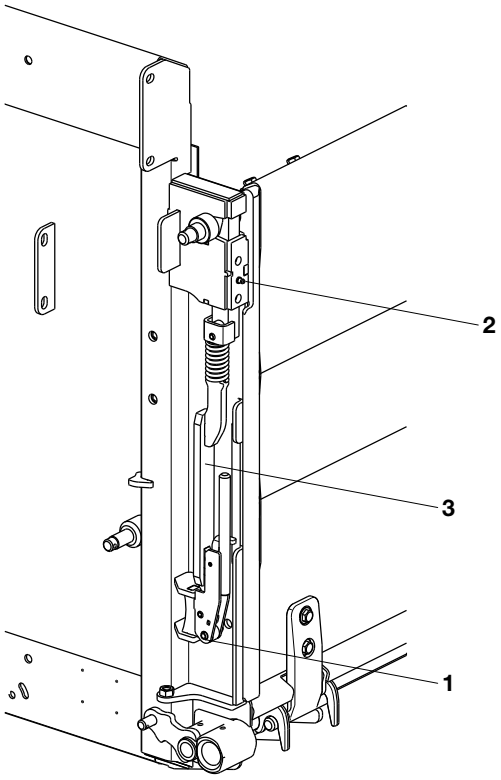

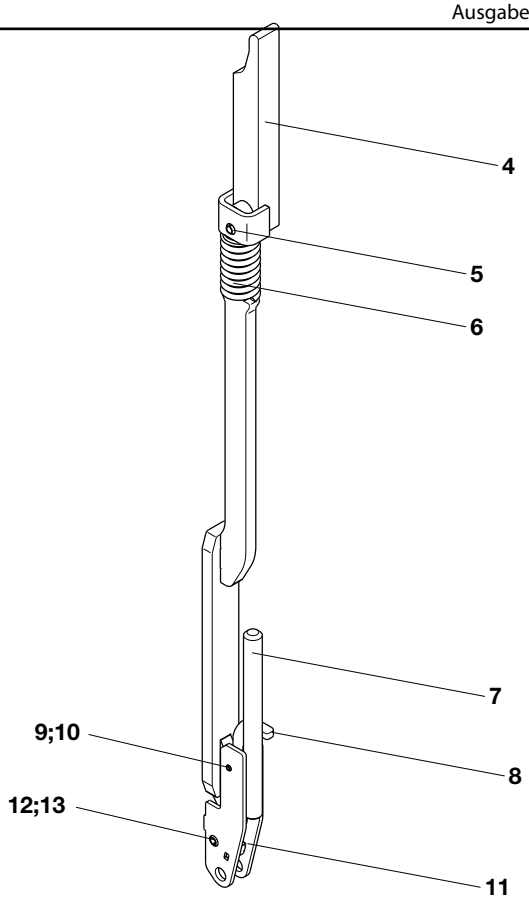

Pos.	Ersatzteil-Nr.	Gegenstand		St.
1	523 898	Spannstift	12x40	2
2	569 032	Schmiernippel	M8	2
3	0000 1089 …	**Gestänge, vollst.**	siehe Tabelle	1
4	0000 1019 036	. Riegel, links		1
	0000 1019 037	. Riegel, rechts		1
5	524 370	. Spannstift	10x45	1
6	0000 9301 305	. Druckfeder		1
7	0000 1084 463	. Hebel		1
8	0000 1233 087	. Sicherungsklaue, links		1
	0000 1233 088	. Sicherungsklaue, rechts		1
9	523 872	. Spannstift	8x16	1
10	523 850	. Spannstift	5x26	1
11	0000 9301 303	. Druckfeder		1
12	523 886	. Spannstift	10x26	1
13	510 191	. Scheibe 10		2

Pos.	Ersatzteil-Nr.	Gegenstand	St.

Seitenwandhöhe [mm]	Anbau Betätigungsgestänge, vollst.	Gestänge, vollst. (1x) links vorne / rechts hinten	Gestänge, vollst. (1x) links hinten / rechts vorne
800	0000 1039 782	0000 1089 750	0000 1089 752
900	0000 1039 783	0000 1089 752	0000 1089 753
1000	0000 1039 784	0000 1089 754	0000 1089 755
1100	0000 1039 785	0000 1089 756	0000 1089 757

vorne links

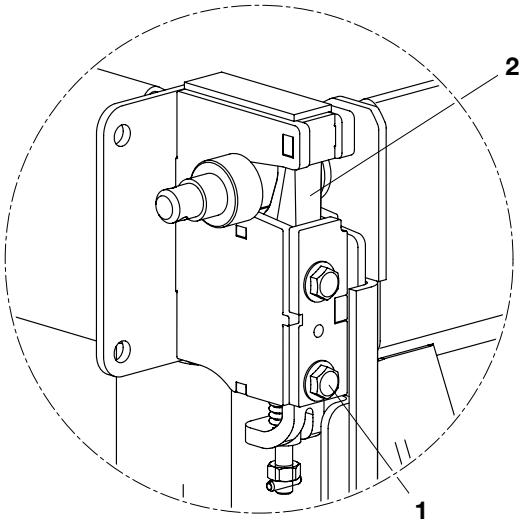

hinten links

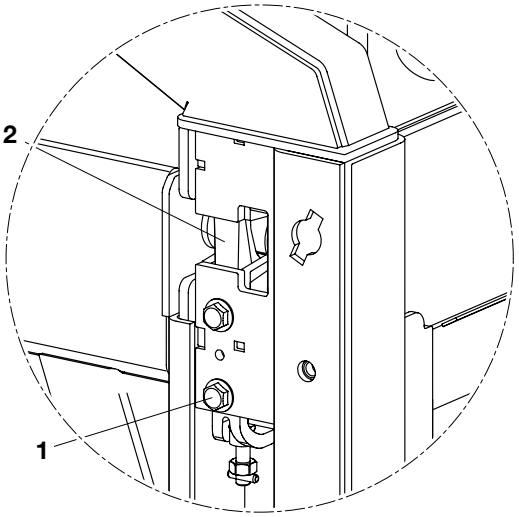

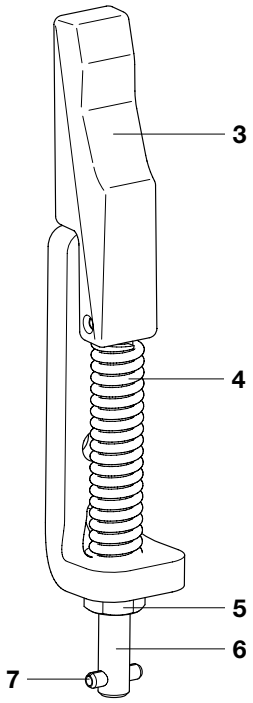

Pos.	Ersatzteil-Nr.	Gegenstand		St.
1	425 948	Sperrzahnschraube	M 12x20	4
2	0000 1019 034	**Riegel, vollst.**		2
3	0000 1221 017	. Riegel		1
4	0000 9301 307	. Druckfeder		1
5	500 710	. Sechskantmutter	M 10	1
6	0000 9222 209	. Gewindestange		1
7	523 849	. Spannstift	5x20	1

Pos.	Ersatzteil-Nr.	Gegenstand	St.

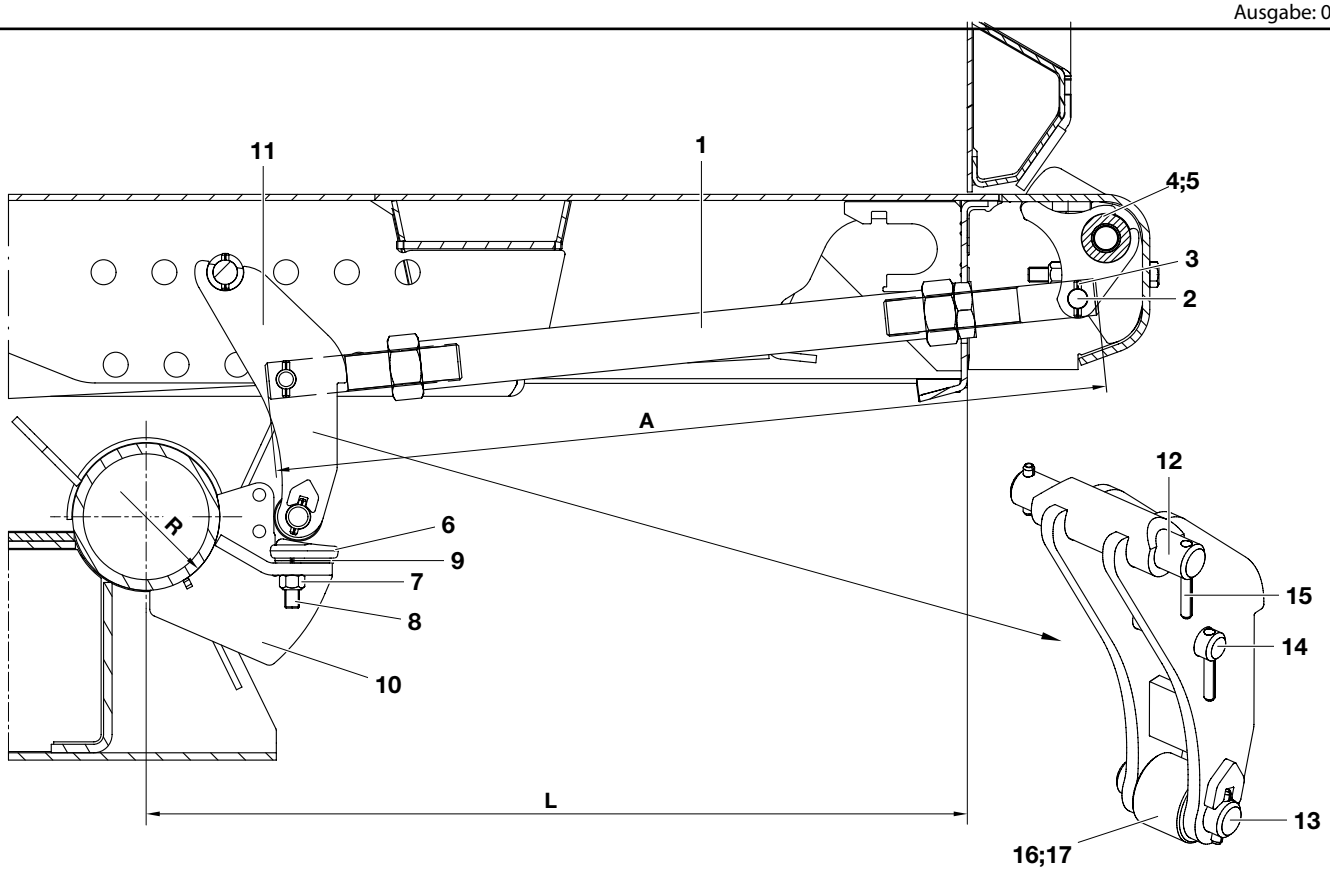

Pos.	Ersatzteil-Nr.	Gegenstand		St.
1	0000 1089 …	Gestänge, vollst.	siehe Tabelle	1
2	0000 9240 843	Bolzen		1
3	523 864	Spannstift	6x30	2
4	0000 1048 035	Welle, vollst.		1
5	573 593	. Stopfen		2
6	0000 1252 002	Keilplatte		1
7	501 711	Sechskantmutter	M12	2
8	458 061	sechskantschraube m. Imbus	M 12.x50	2
9	2000 1909 689	Beilage	(nach Bedarf)	4
10	0000 1084 436	Nocke	R = 60,5 mm; 3-Achser	1
	0000 1084 437	Nocke	R = 70 mm; 4-Achser	1

Pos.	Ersatzteil-Nr.	Gegenstand		St.
11	0000 1084 456	**Hebel, vollst.**		1
12	0000 9240 841	. Bolzen		1
13	0000 9240 842	. Bolzen		1
14	0000 9240 843	. Bolzen		1
15	523 864	. Spannstift	6x30	6
16	0000 1936 018	. Rolle	leicht drehbar	1
17	569 874	. Gleitlager		2

Anbau Betätigung autom. Nockenverschluß, vollst.	L [mm]	Gestänge, vollst. Pos. 1	A [mm]
0000 1039 709	200	0000 1089 715	180 – 210
0000 1039 710	225 – 275	0000 1089 716	210 – 260
0000 1039 711	300 – 350	0000 1089 717	260 – 350
0000 1039 712	375 – 350	0000 1089 718	350 – 470
0000 1039 713	500 – 600	0000 1089 719	470 – 590
0000 1039 714	625 – 725	0000 1089 720	590 – 710
0000 1039 715	750 – 850	0000 1089 721	710 – 830
0000 1039 716	875 – 975	0000 1089 722	830 – 950

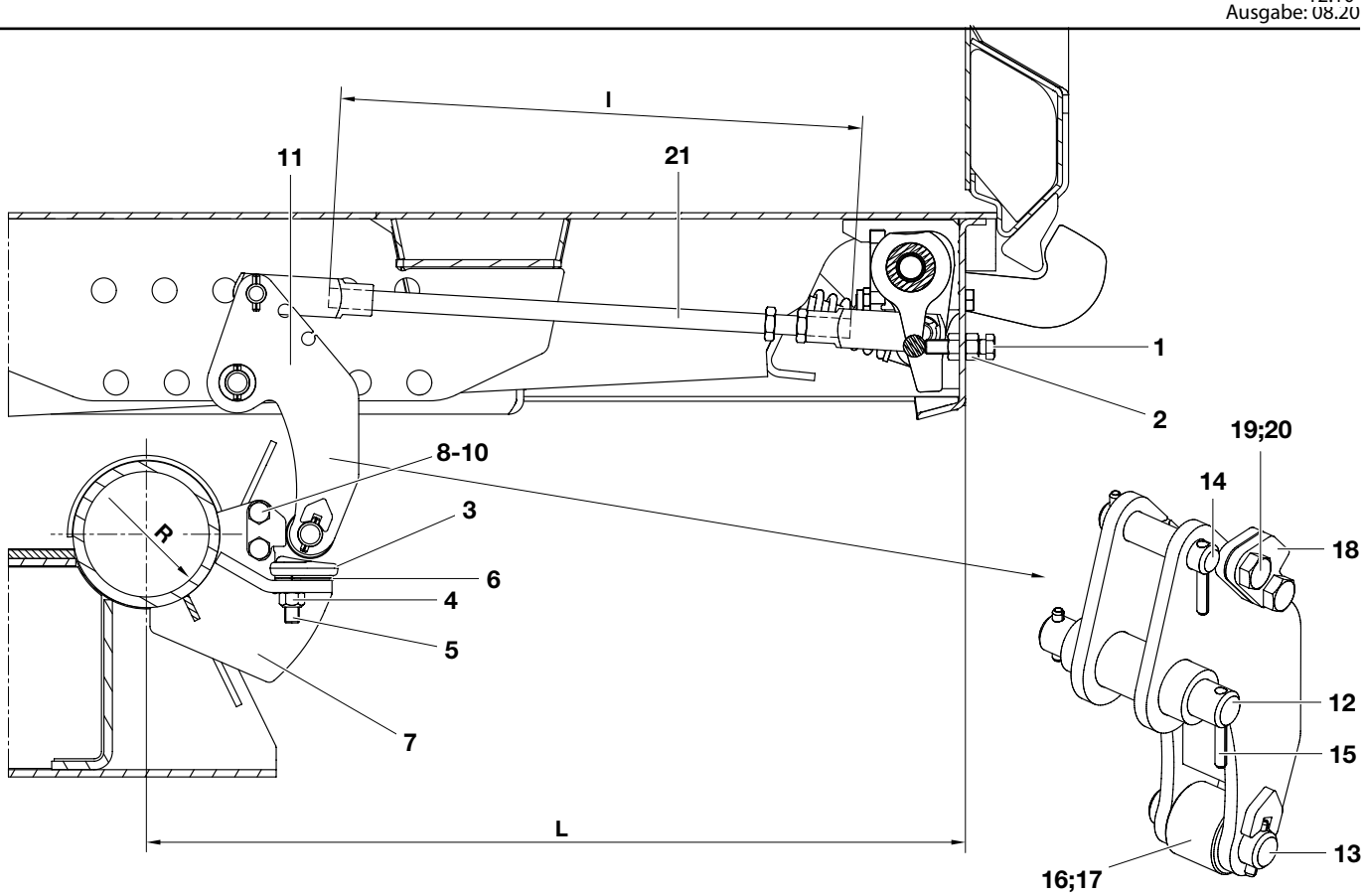

Pos.	Ersatzteil-Nr.	Gegenstand		St.
1	421 178	Sechskantschraube	M 12x50	1
2	500 610	Sechskantmutter	M 12	1
3	0000 1252 002	Keilplatte		1
4	501 711	Sechskantmutter	M12	2
5	458 061	sechskantschraube m. Imbus	M 12.x50	2
6	2000 1909 689	Beilage	(nach Bedarf)	4
7	0000 1084 436	Nocke	R = 60,5 mm; 3-Achser	1
	0000 1084 437	Nocke	R = 70 mm; 4-Achser	1
		Pos. 8-10 sind aus 0000 1084 457 (Pos. 12) versetzt.		
8	2000 1909 708	Formblech		2
9	421 148	Sechskantschraube	M 10x40	2
10	501 710	Sechskantmutter	M 10	2

Pos.	Ersatzteil-Nr.	Gegenstand		St.
11	0000 1084 457	**Hebel, vollst.**		1
12	0000 9240 841	. Bolzen		1
13	0000 9240 842	. Bolzen		1
14	0000 9240 843	. Bolzen		1
15	523 864	. Spannstift	6x30	6
16	0000 1936 018	. Rolle	leicht drehbar	1
17	569 874	. Gleitlager		2
18	2000 1909 708	. Formblech		2
19	421 148	. Sechskantschraube	M 10x40	2
20	501 710	. Sechskantmutter	M 10	2
21	0000 1089 ...	Gestänge, vollst.	siehe Tabelle	1

Anbau Betätigung autom. Klauenverschluß, vollst.	L [mm]	Gestänge, vollst. Pos. 1	l [mm]
0000 1039 719	350 – 425	0000 1089 528	170
0000 1039 720	450 – 525	0000 1089 529	270
0000 1039 721	550 – 625	0000 1089 530	370
0000 1039 722	650 – 725	0000 1089 531	470
0000 1039 723	750 – 825	0000 1089 532	570
0000 1039 724	850 – 925	0000 1089 533	670
0000 1039 725	950 – 1025	0000 1089 534	770

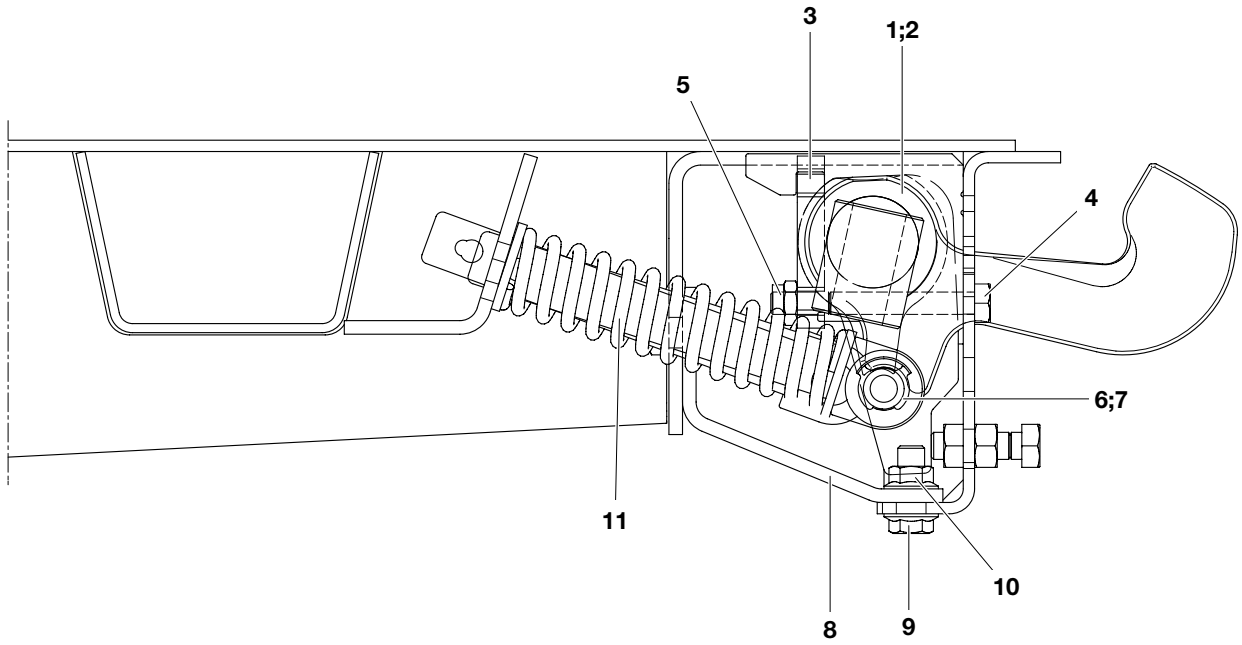

Pos.	Ersatzteil-Nr.	Gegenstand		St.
1	0000 1048 031	Welle, vollst.		1
2	573 593	. Stopfen		2
3	1000 1131 561	Lagerplatte		3
4	411 109	Sechskantschraube	M 10x90	3
5	501 710	Sechskantmutter	M 10	3
6	513 709	KL-sicherung 16		2
7	510 017	Scheibe	Ø 19	4
		Pos. 8-10 sind bei Ersatzteilbestellung gesondert anzugeben!		
8	4000 1911 452	Winkel		2
9	425 950	Sperrzahnschraube		8
10	506 365	Sperrzshnmutter		8
11	0000 1052 007	Druckstange gefedert		

Pos.	Ersatzteil-Nr.	Gegenstand	St.

1

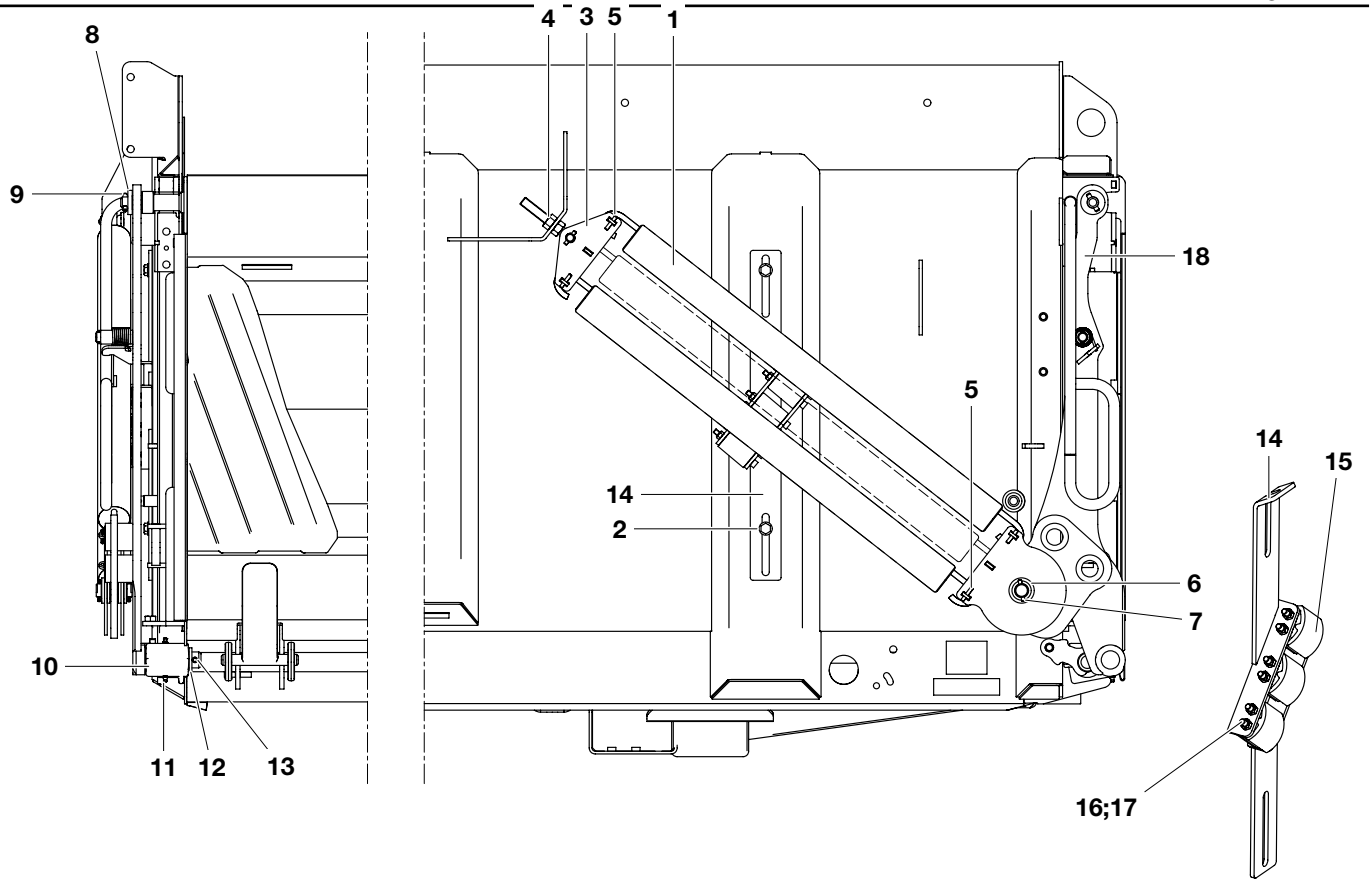

Pos.	Ersatzteil-Nr.	Gegenstand		St.
1	0071 9301 000	Zugfeder	siehe Tabelle	–
2	425 949	Sperrzahnschraube		2
3	0000 1034 948	Wippe, vollst.		1
4	500 612	Sechskantmutter	M 16	1
5	523 864	Spannstift	6x30	5
6	523 868	Spannstift	6x40	1
7	514 567	Paßscheibe	25x35x1	1
8	511 311	Scheibe 21		1
9	523 877	Spannstift	8x36	1
10	0000 1330 048	Lager		1
11	569 032	Schmiernippel	M 8	2
12	524 370	Spannstift	10x15	1

Pos.	Ersatzteil-Nr.	Gegenstand		St.
13	510 815	Scheibe	30x44x5	1
14	0000 1034 . . .	Halter, vollst.	siehe Tabelle	1
15	0000 1119 121	Gummiauflage		3
16	501 708	Sechskantmutter	M 8	6
17	440 058	Zylinderschraube	M 8x90	6
18	**0000 1090 . . .**	**Seitenwandentlastung, vollst.**	s. Tabelle	1

Halter, vollst. Pos. 14 links/rechts	Seitenwandentlastung [m]
0000 1034 940/941	bis 0,9
0000 1034 942/943	ab 1,0

Anbau Seitenwandentlastung, vollst. links/rechts	Stirnwand gleichhoch [mm]	Stirnwand erhöht [mm]	Seitenwandhöhe [mm]	Zugfeder Pos.1 [Stück]	Seitenwandentlastung, vollst. Pos. 18 links/rechts	Halter, vollst. Pos. 14 links/rechts
0000 1090 506/507	800	–	800	2	0000 1090 490/491	0000 1034 940/941
0000 1090 508/509	–	1000	800	2	0000 1090 490/491	0000 1034 942/943
0000 1090 510/511	900	1100	900	3	0000 1090 492/493	0000 1034 942/943
0000 1090 512/513	1000	1200	1000	3	0000 1090 494/495	0000 1034 942/943
0000 1090 514/515	1100	1300	1100	3	0000 1090 496/497	0000 1034 942/943
0000 1090 570/571	800	–	800	1	0000 1090 550/551	0000 1034 940/941
0000 1090 572/573	–	1000	800	1	0000 1090 550/551	0000 1034 942/943
0000 1090 574/575	800	–	800	2	0000 1090 552/553	0000 1034 940/941
0000 1090 576/577	–	1000	800	2	0000 1090 552/553	0000 1034 942/943
0000 1090 578/579 Alu	900	1100	900	2	0000 1090 554/555	0000 1034 942/943
0000 1090 580/581	900	1100	900	3	0000 1090 554/555	0000 1034 942/943
0000 1090 582/583 Alu	1000	1200	1000	2	0000 1090 556/557	0000 1034 942/943
0000 1090 584/585	1000	1200	1000	3	0000 1090 556/557	0000 1034 942/943
0000 1090 586/587 Alu	1100	1300	1100	2	0000 1090 558/559	0000 1034 942/943
0000 1090 588/589	1100	1300	1100	3	0000 1090 558/559	0000 1034 942/943

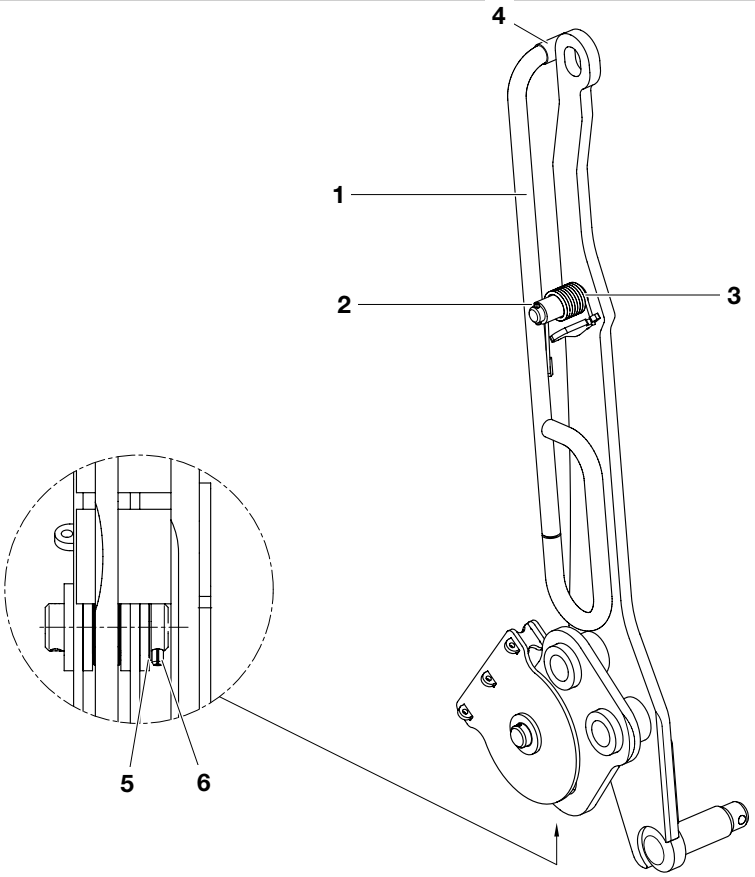

Pos.	Ersatzteil-Nr.	Gegenstand		St.
1	0000 1084 ...	Hebel, vollst.	siehe Tabelle	1
2	523 863	Spannstift	6x24	1
3	0000 9304 051	Schenkelfeder	rechtsgewunden	1
	0000 9304 052	Schenkelfeder	linksgewunden	1
4	573 463	Schutzkappe		1
5	514 567	Paßscheibe	25x35x1	1
6	523 868	Spannstift	6x24	1

Pos.	Ersatzteil-Nr.	Gegenstand	St.

Seitenwandentlastung, vollst. links/rechts	Seitenwandhöhe [mm]	Hebel Pos. 1 links/rechts
0000 1090 490/491	800	0000 1084 440/441
0000 1090 492/493	900	0000 1084 442/443
0000 1090 494/495	1000	0000 1084 444/445

Anbau Betätigung seitl. Klauenverschluß

0000 1039 692 – 697

Ausgabe: 08.20

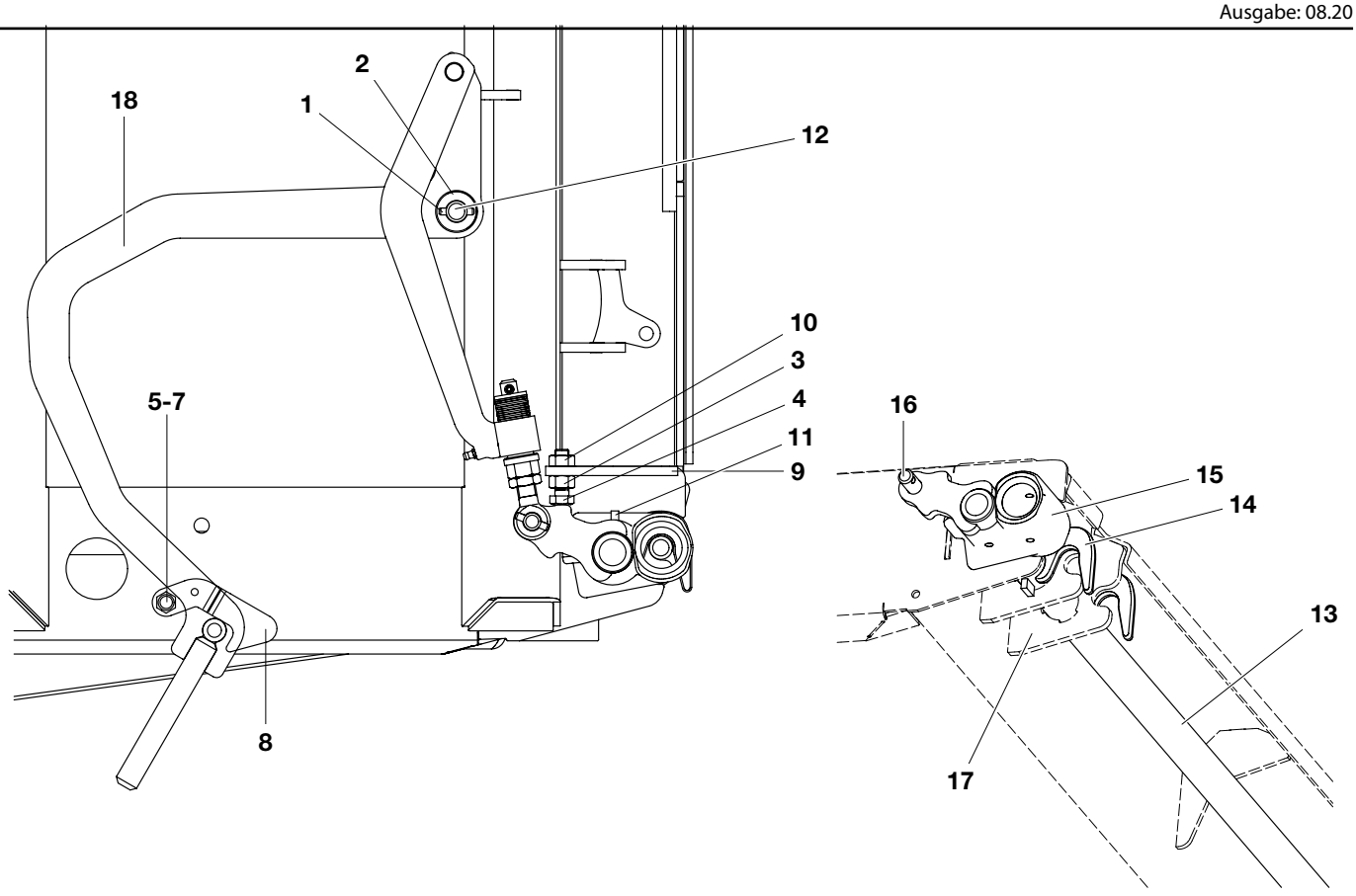

Pos.	Ersatzteil-Nr.	Gegenstand		St.
1	523 864	Spannstift	6x30	3
2	510 017	Scheibe	19x34x3	1
3	500 610	Sechskantmutter	M 12	1
4	421 176	Sechskantschraube	M 12x40	1
5	501 710	Sechskantmutter	M 10	1
6	512 746	Tellerfeder		2
7	421 146	Sechskantschraube	M 10x30	1
8	0000 1233 089	Sicherungsklaue, links		1
	0000 1233 090	Sicherungsklaue, rechts		1
		Pos. 9-12 sind bei Ersatzteilbestellung gesondert anzugeben!		
9	2000 1909 536	Formblech		1
10	501 808	Schweißmutter		1
11	569 032	Schmiernippel		2
12	0000 9241 571	Lagerbolzen		1

Pos.	Ersatzteil-Nr.	Gegenstand		St.
13	0000 1249 …	Rohr	siehe Tabelle	1
14	0000 1233 091	Klaue	siehe Tabelle	–
15	0000 1330 048	Lager		1
16	0000 1084 453	Habel		1
		Pos. 17 ist bei Ersatzteilbestellung gesondert anzugeben!		
17	2000 1909 690	Formblech	siehe Tabelle	–
18	**0000 1089 …**	**Gestänge, vollst.**	siehe Tabelle	1

Anbau Betätigung links/rechts	Betätigungshebel	Gestänge, vollst. Pos. 18 links/rechts
0000 1039 692/693	lang	0000 1089 697/698
0000 1039 694/695	kurz	0000 1089 699/700

	KBU-Länge [m]						
	4,9	5,1	5,2	5,6	5,8	6,0	6,2
Klauenverschluß 1000 1067 … li./re.	638/ 639	642/ 643	644/ 645	652/ 653	656/ 657	660/ 661	664/ 665
Rohr (Pos. 13)	149	153	155	163	321	324	327
Klaue (Pos. 14)	12x	12x	16x	16x	16x	16x	16x
Formblech (Pos. 17)	12x	12x	16x	16x	16x	16x	16x

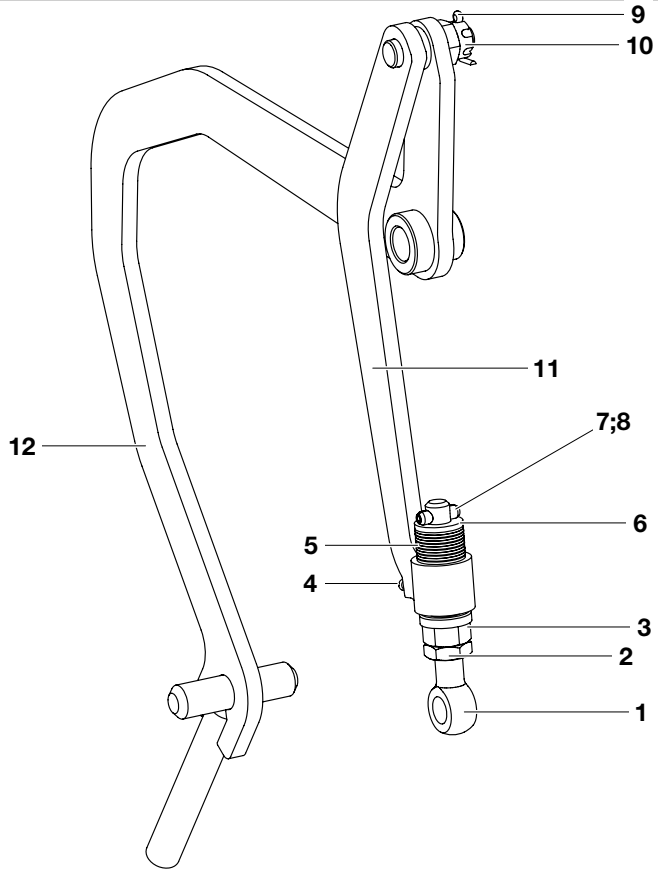

Pos.	Ersatzteil-Nr.	Gegenstand		St.
1	457 275	Augenschraube	M 16x60	1
2	501 302	Sechskantmutter	M 16	1
3	0000 9244 199	Bolzen		1
4	569 031	Schmiernippel		1
5	512 768	Tellerfeder		11
6	510 808	Scheibe	14x28x3	1
7	523 850	Spannstift	5x26	1
8	523 875	Spannstift	8x26	1
9	525 054	Splint	4x32	1
10	503 208	Kronenmutter	M 16	1
11	0000 1089 695	Gestänge, links		1
	0000 1089 696	Gestänge, rechts		1
12	0000 1084 …	Betätigungshebel, vollst.	siehe Tabelle	1

Pos.	Ersatzteil-Nr.	Gegenstand	St.

Gestänge links/rechts	Betätigungshebel Pos. 12 links/rechts	
0000 1089 697/698	lang gerade	0000 1084 448
0000 1089 699/700	kurz abgewinkelt	0000 1084 450/451

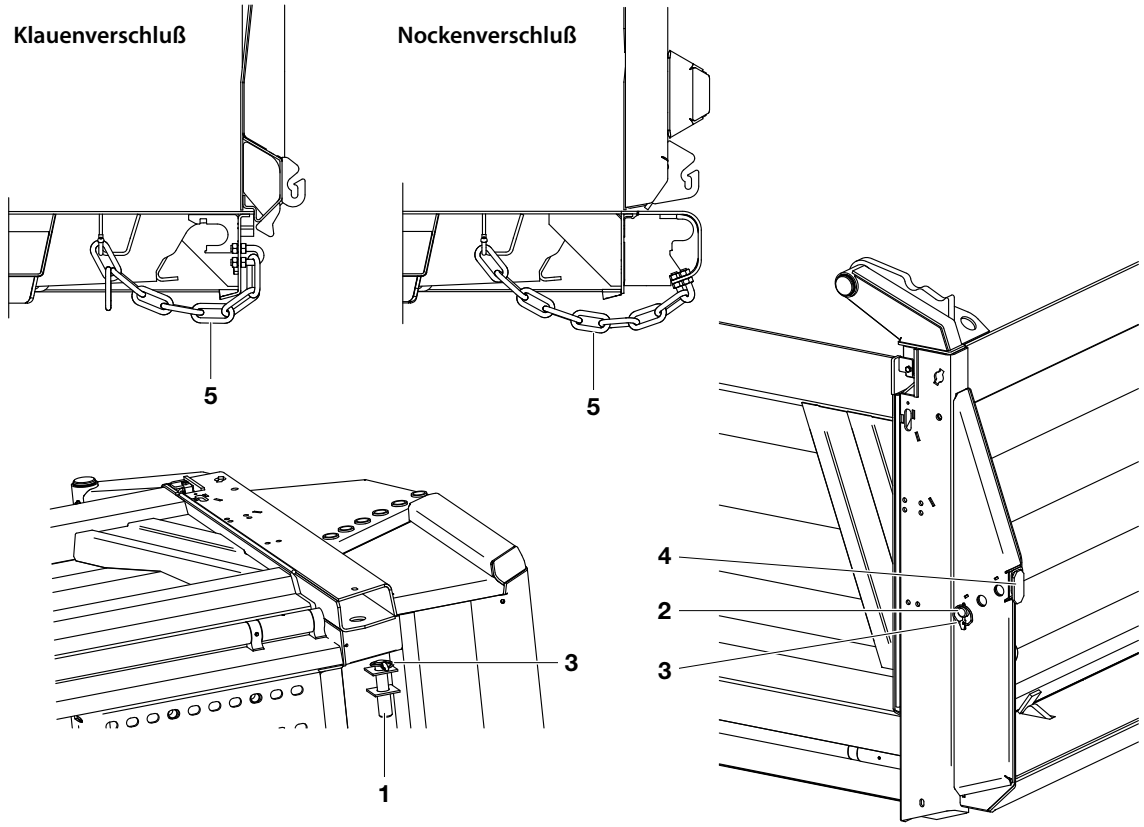

Pos.	Ersatzteil-Nr.	Gegenstand		St.
1	0000 9244 208	Bolzen	siehe Tabelle	2
2	0000 9244 207	Bolzen	siehe Tabelle	2
3	525 262	Klappstecker	siehe Tabelle	–
4	0000 1019 039	Riegel, vollst.	siehe Tabelle	–
5	0000 1068 171	Kette, vollst.	siehe Tabelle	–

Pos.	Ersatzteil-Nr.	Gegenstand	St.

Anbau Dosiereinrichtung	Ausführungsart (Dosierung mit ...)	Schurrenlänge [mm]	Pos. 1 (langer Bolzen)	Pos. 2 (kurzer Bolzen)	Pos. 3 Klappstecker 525 262	Pos. 4 Riegel, vollst. 0000 1019 039	Pos. 5 Kette, vollst. 0000 1068 171
0000 1039 796	Bolzen	300 und 350	0000 9244 207	0000 9244 208	4x	2x	–
0000 1039 797	Bolzen	400 bis 700	0000 9244 207	–	2x	–	–
0000 1039 798	Kette	150	–	–	–	–	2x

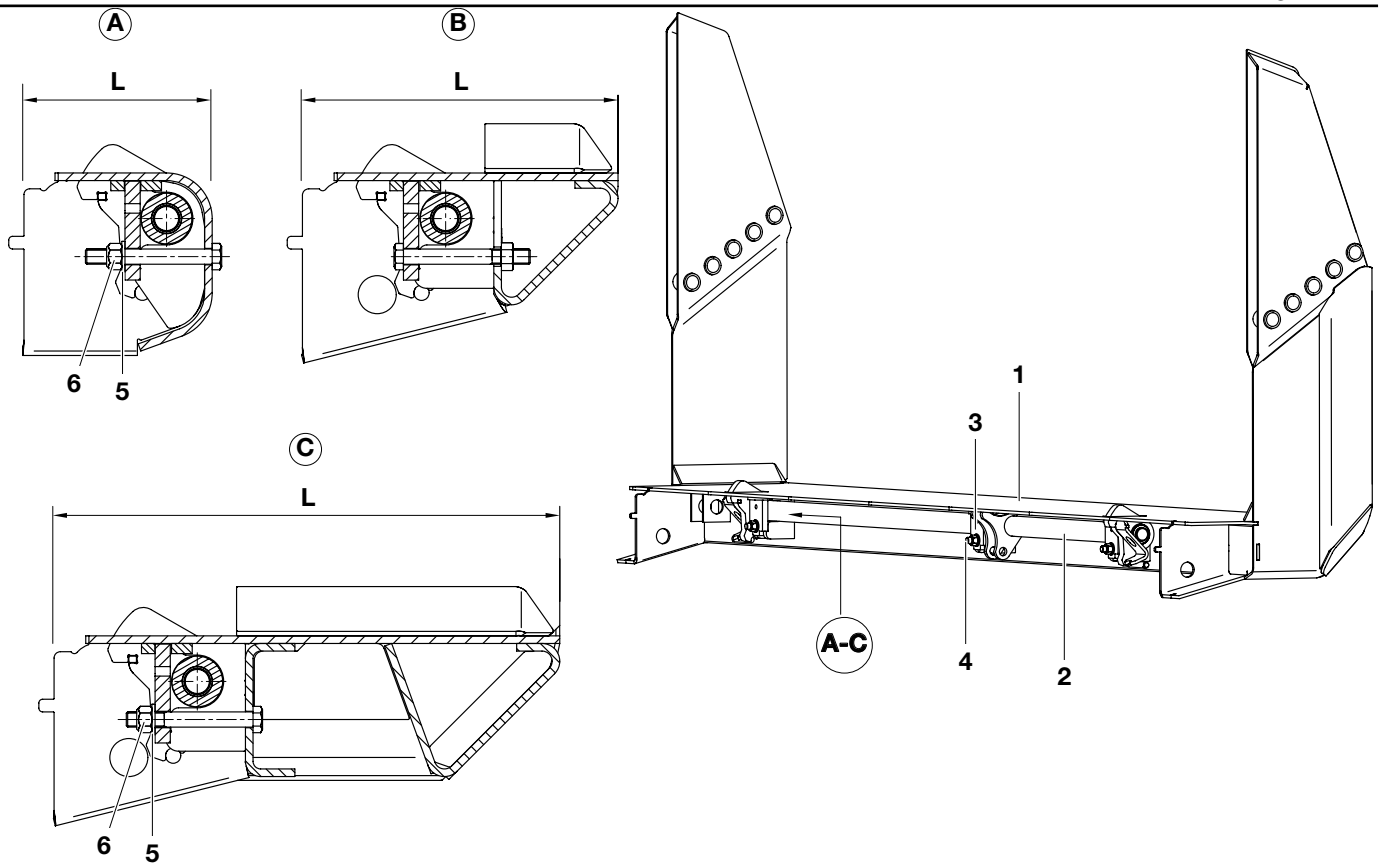

Pos.	Ersatzteil-Nr.	Gegenstand		St.
1	0000 1093 …	Schurre	siehe Tabelle	1
2	0000 1048 035	Welle		1
3	2000 1909 674	Formblech		3
4	411 132	Sechskantschraube	M 12x100	3
5	510 013	Scheibe 13		3
6	501 711	Sechskantmutter	M 12	3

Pos. 5 und 6 entfallen bei der Ausführung „B".

Pos.	Ersatzteil-Nr.	Gegenstand	St.

Schurre, vollst	Schurrenlänge L [mm]	Schurre Pos. 1	Ansicht	Kipperbreite i. L. [mm]
0000 1093 560	150	0000 1093 518	A	
0000 1093 561	250	0000 1093 519	B	
0000 1093 562	300	0000 1093 521	B	
0000 1093 563	350	0000 1093 522	B	
0000 1093 564	400	0000 1093 530	C	
0000 1093 565	450	0000 1093 531	C	2380
0000 1093 566	500	0000 1093 532	C	
0000 1093 567	550	0000 1093 533	C	
0000 1093 568	600	0000 1093 534	C	
0000 1093 569	650	0000 1093 535	C	
0000 1093 570	700	0000 1093 536	C	
0000 1093 571	150	0000 1093 529	A	
0000 1093 572	250	0000 1093 520	B	
0000 1093 573	300	0000 1093 523	B	
0000 1093 574	350	0000 1093 524	B	
0000 1093 575	400	0000 1093 537	C	
0000 1093 576	450	0000 1093 538	C	2420
0000 1093 577	500	0000 1093 539	C	
0000 1093 578	550	0000 1093 540	C	
0000 1093 579	600	0000 1093 541	C	
0000 1093 580	650	0000 1093 542	C	
0000 1093 581	700	0000 1093 543	C	

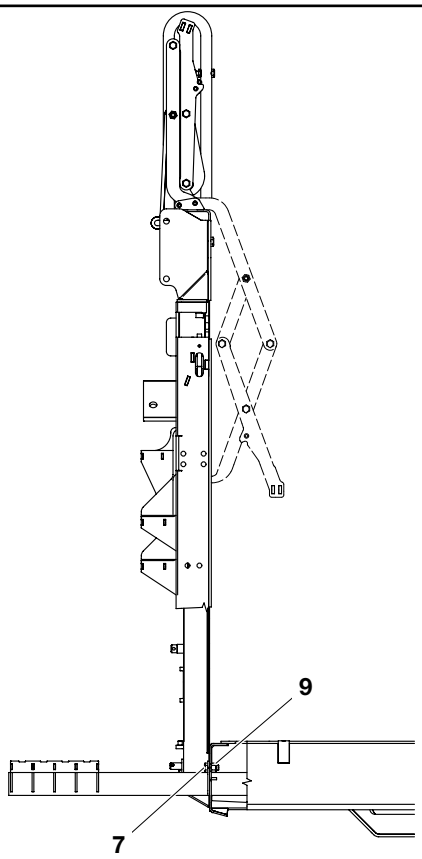

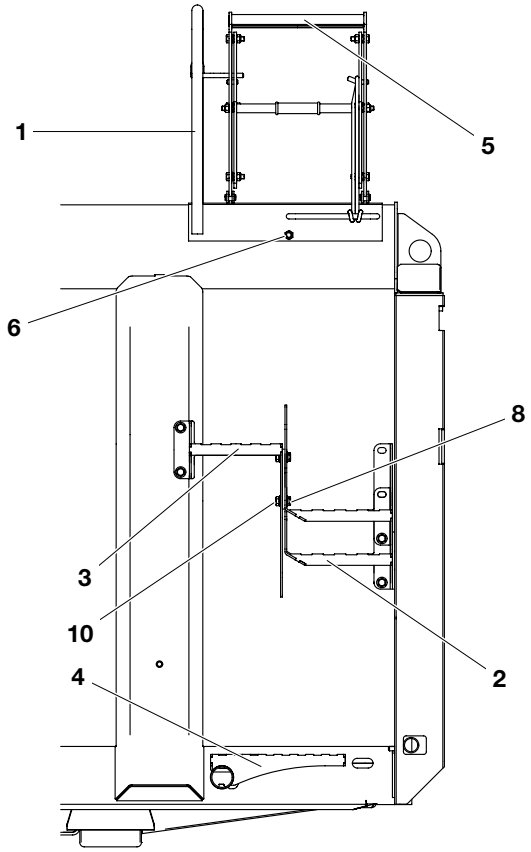

Pos.	Ersatzteil-Nr.	Gegenstand		St.
1	0000 9078 152	Oberer Griff	siehe Tabelle	–
2	0000 9078 …	Unterer tritt	siehe Tabelle	–
3	0000 9078 …	Oberer Tritt	siehe Tabelle	–
4	0000 9078 151	Tritt-Plattform	siehe Tabelle	–
5	0090 9078 128	Klappleiter	siehe Tabelle	–
6	411 132	Sechskantschraube	M 12x100	1
7	421 172	Sechskantmutter	siehe Tabelle	–
8	425 948	Sperrzahnschraube	siehe Tabelle	–
9	501 711	Sechskantmutter	siehe Tabelle	–
10	506 365	Sperrzahnmutter	M 12	4

Anbau Aufstieg, vollst.	Oberer Griff [Stück] 0000 9078 152	Unterer Tritt links/rechts [Stück] 0000 9078 154/155	Oberer Tritt links/rechts [Stück] 0000 9078 156/157	Tritt-Plattform [Stück] 0000 9078 151	Klappleiter [Stück] 0000 9078 128	Pos. 7 [Stück]	Pos. 8 [Stück]	Pos. 9 [Stück]
0090 9078 129	1x	1x	–	–	–	–	4x	1x
0090 9078 130	1x	1x	1x	–	–	–	6x	1x
0090 9078 131	1x	1x	–	1x	–	1x	4x	2x
0090 9078 132	1x	1x	1x	1x	–	1x	6x	2x
0090 9078 133	–	1x	–	–	1x	–	4x	1x
0090 9078 134	–	1x	1x	–	1x	–	6x	1x
0090 9078 135	–	1x	–	1x	1x	1x	4x	2x
0090 9078 136	–	1x	1x	1x	1x	1x	6x	2x

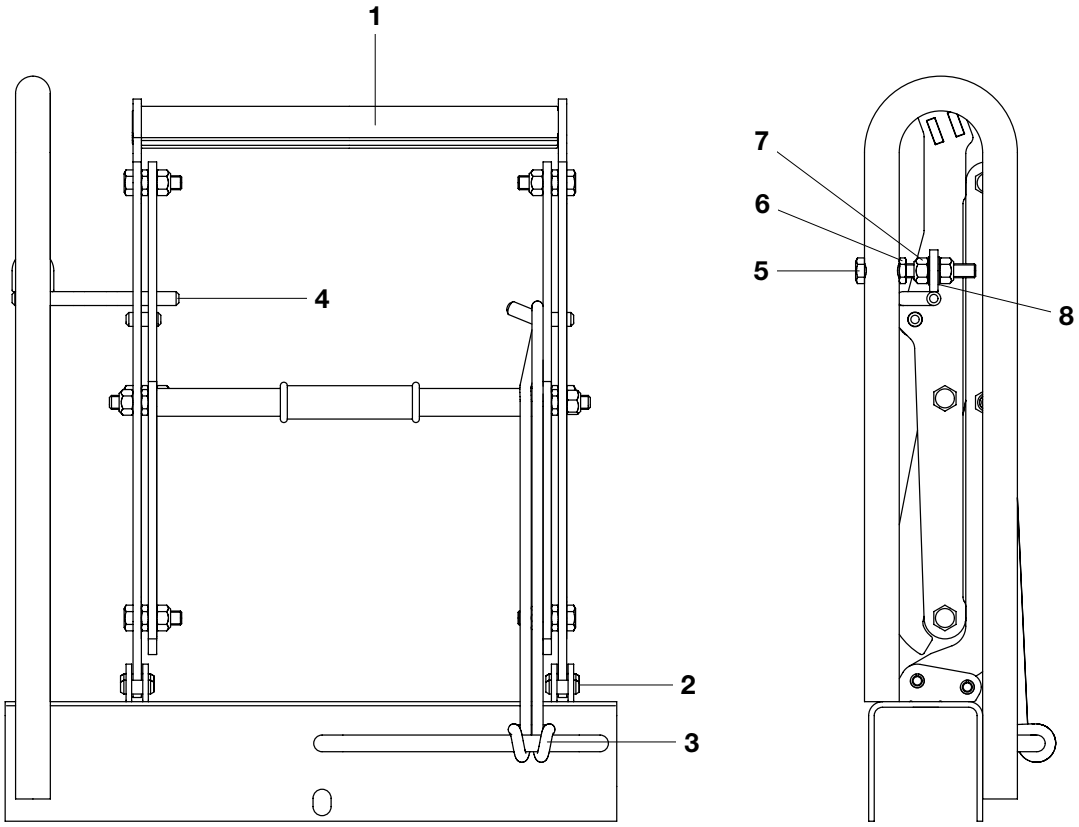

Pos.	Ersatzteil-Nr.	Gegenstand		St.
1	0000 9078 153	Klappleiter		1
2	524 093	Spannstift	10x24	4
3	614 162	Gummi-Spannring		1
4	0000 1055 595	Sicherung		1
5	421 156	Sechskantschraube	M 10x80	1
6	500 019	Sechskantmutter	M 10	1
7	501 710	Sechskantmutter m. Klemmteil		2
8	512 746	Tellerfeder	A 20	

2

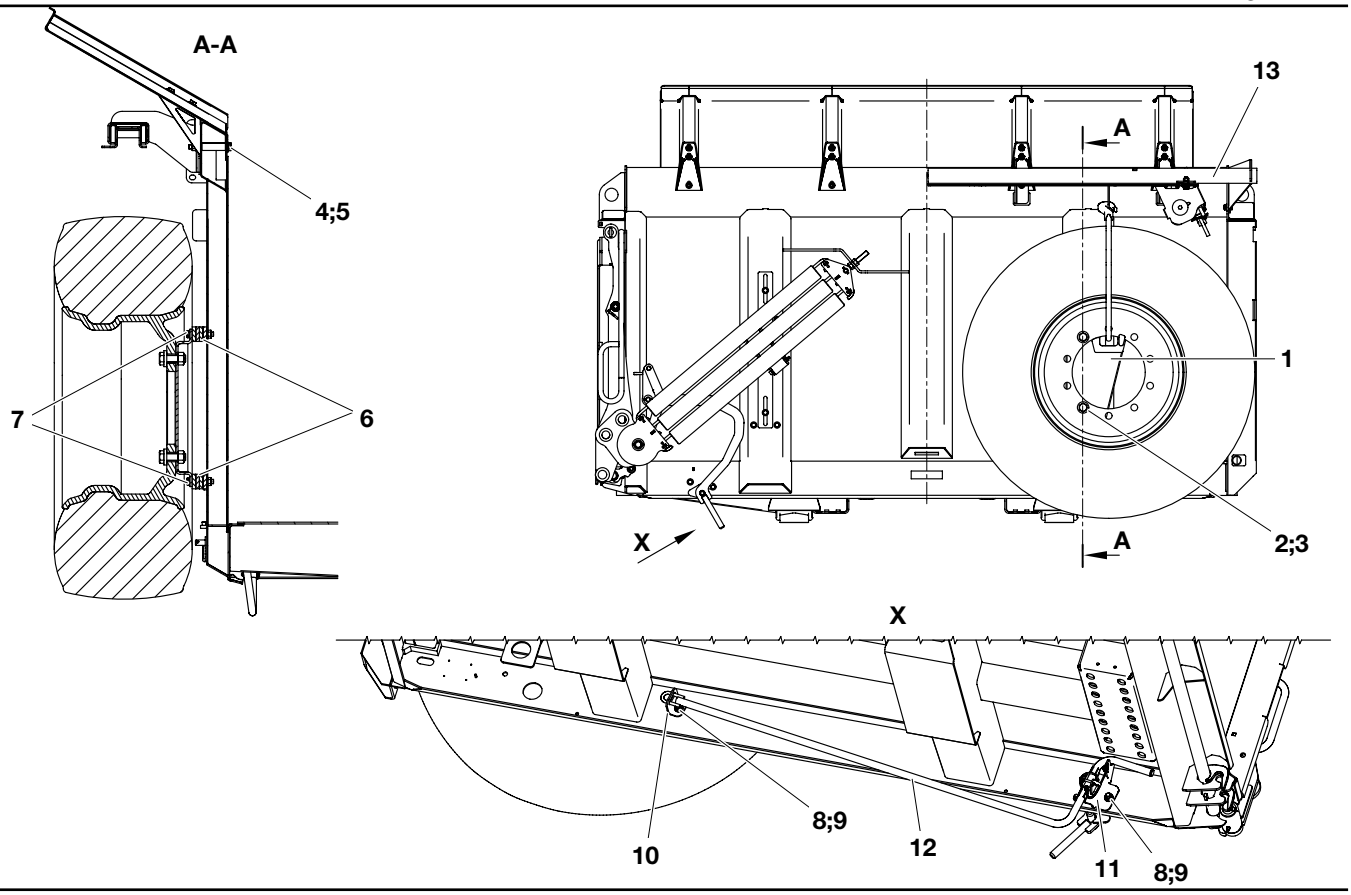

Pos.	Ersatzteil-Nr.	Gegenstand		St.
1	0000 1051 317	Ersatzradlagerung, links		1
	0000 1051 318	Ersatzradlagerung, rechts		1
2	421 592	Sechskantschraube	M 20x60	2
3	511 311	Scheibe 21		2
4	411 133	Sechskantschraube	M 12x110	2
5	501 711	Sechskantmutter m. Klemmteil	M 12	2
6	2000 1909 915	Formblech	siehe Tabelle	–
7	425 956	Sperrzahnschraube	siehe Tabelle	4
8	425 949	Sperrzahnschraube	siehe Tabelle	4
9	506 365	Sperrzahnmutter	siehe Tabelle	4
10	5000 1911 453	Winkel		1
11	0000 1045 822	Halter		1
12	0000 9065 016	Kurbel		1
13	**0000 1051 315**	**HEVO Typ 204, links, vollst.**		1
	0000 1051 316	**HEVO Typ 204, rechts, vollst.**		1

Pos.	Ersatzteil-Nr.	Gegenstand	St.

Anbau Hebevorrichtung m. Ersatzradlagerung, vollst.	Ausführung Ersatzrad	Formblech Pos. 6	Sperrzahn-schraube Pos. 7	Sperrzahn-schraube Pos. 8	Sperrzahnmutter Pos. 9
0090 1051 101	13 R22.5 / 12 R22.5 / 305/70 R22.5 / 315/60 R22.5 / 315/70 R 22.5 / 315/80 R22.5 / 295/80 R22.5	–	425 949 M 12x25	425 949 M 12x25	506 365 M 12
0090 1051 103	385/65 R22.5	2000 1909 915 8x	425 956 M 12x60		

Ausgabe: 10.19
Ausgabe: 08.20

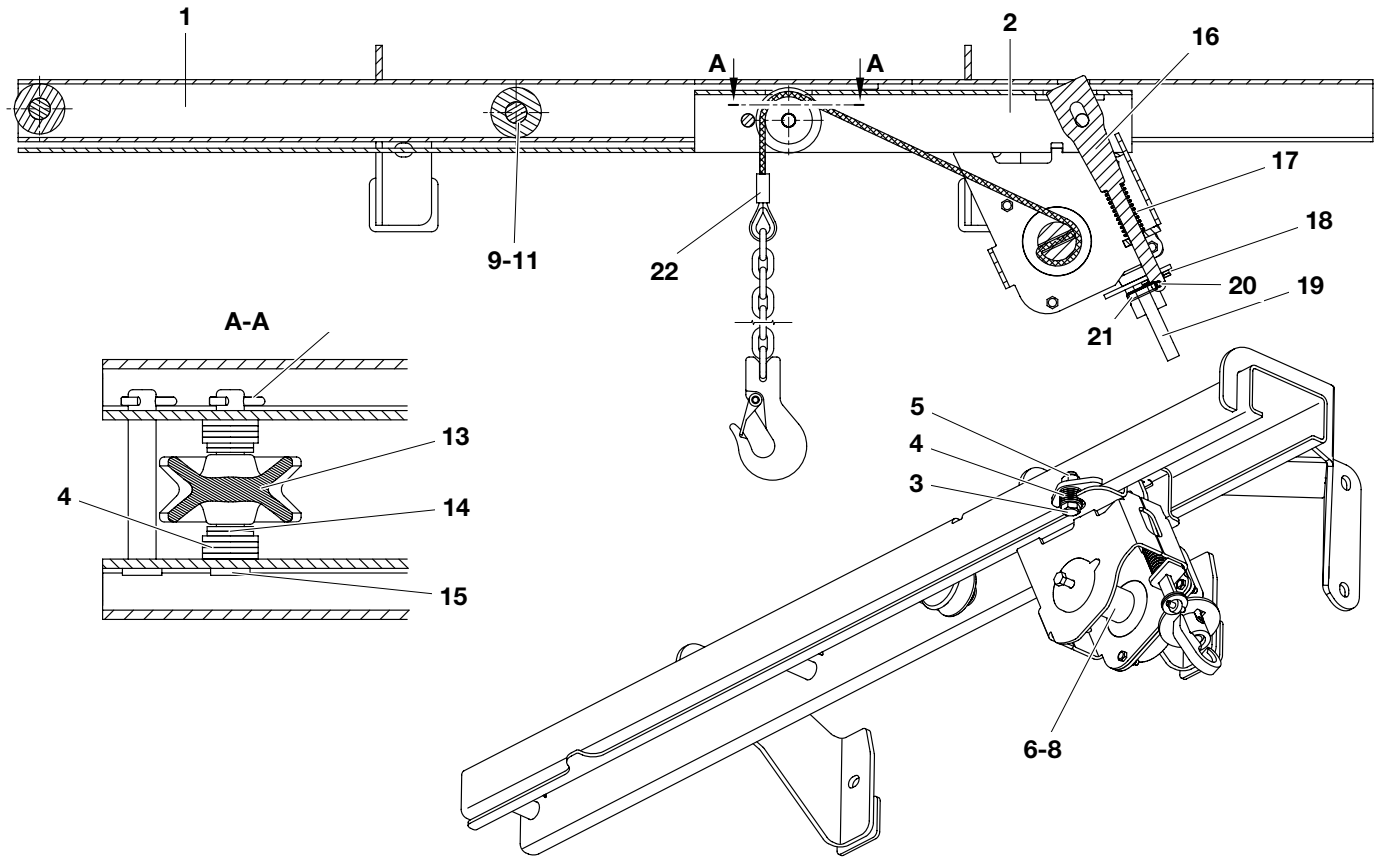

Pos.	Ersatzteil-Nr.	Gegenstand		St.
1	0000 1044 324	Schiene, äußere, links		1
	0000 1044 325	Schiene, äußere, rechts		1
2	0000 1044 323	Schiene, innere		1
3	421 176	Sechskantschraube	M 12x40	1
4	510 013	Scheibe	12-St	28
5	501 711	Sechskantmutter m. Klemmteil	M 12	1
6	780 727	Ersatzrad-Hebewinde		1
7	421 093	Sechskantschraube	M 6x20	4
8	501 706	Sechskantmutter m. Klemmteil	M 6	4
9	514 537	Paßscheibe	20x28x1	4
10	0000 9244 204	Bolzen		2
11	560 522	Rillenkugellager		4
12	525 052	Splint	4x25	3
13	0000 9701 039	Seilrolle		1
14	510 715	Scheibe	12-St	4
15	0000 9241 113	Bolzen mit Kopf		3
16	2000 1909 891	Formblech		1
17	588 361	Druckfeder		1
18	510 015	Scheibe	14-St	2
19	0000 1019 035	Haken, vollst.		1
20	523 863	Spannstift	6x24	1
21	523 876	Spannstift	8x30	1
22	0000 9063 321	Seil, vollst.		1

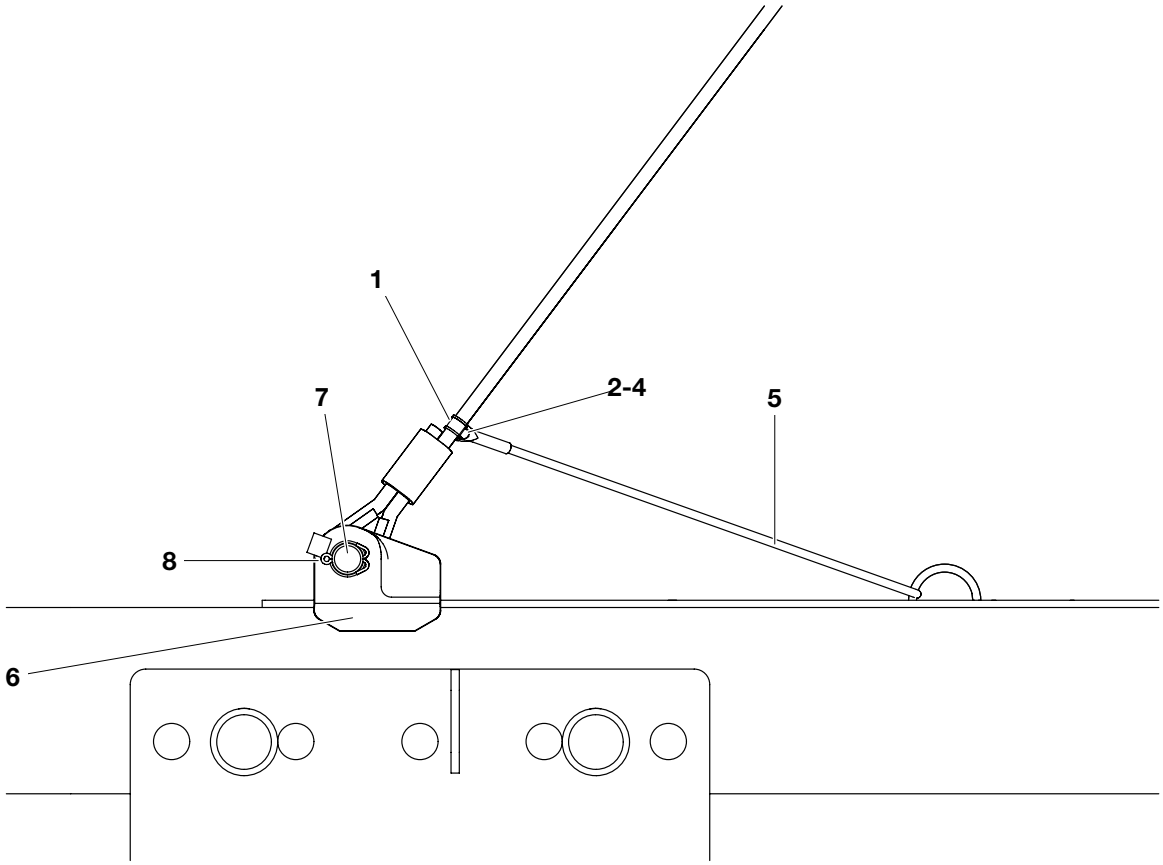

Pos.	Ersatzteil-Nr.	Gegenstand		St.
1	573 631	Rohrschelle	f. Seil Ø 18	2
	573 633	Rohrschelle	f. Seil Ø 14	2
2	421 095	Sechskantschraube	M 6x25	2
3	501 706	Sechskantmutter	M 6	4
4	511 227	Scheibe	6,4-St	4
5	614 161	Gummischnur		1
		Pos. 6-8 sind bei Ersatzteilbestellung gesondert anzugeben!		
6	0000 1212 036	Seillappen, groß		1
	0000 1212 008	Seillappen, klein		1
7	0000 9240 768	Bolzen		1
8	523 879	Spannstift	8x60	2

Pos.	Ersatzteil-Nr.	Gegenstand	St.

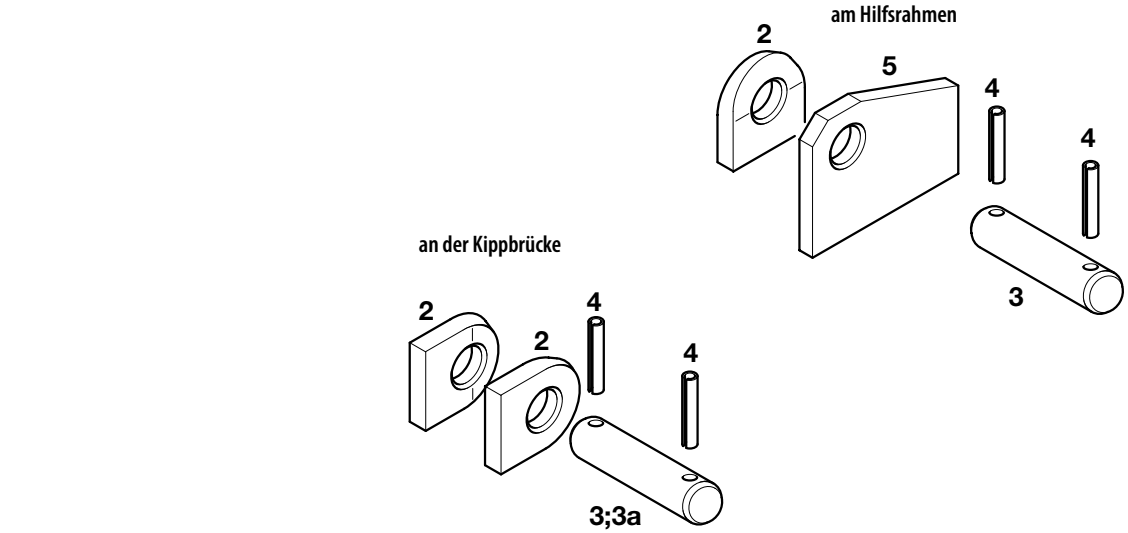

Bei der Ersatzteilbestellung ist die eingeschlagene Nummer anzugeben!

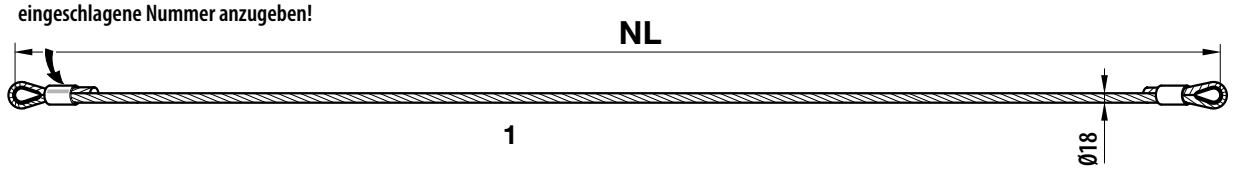

Pos.	Ersatzteil-Nr.	Gegenstand		St.
1	0000 1121 . . .•	Sicherheitsseil	Ø 18	*
		Pos. 2–5 sind bei der Ersatzteilbestellung gesondert anzugeben!		
2	0000 1212 008	Sicherheitsseil-Lappen		*
3	0000 9240 276	Bolzen	120 mm lg.	*
3a	0000 9240 374	Bolzen	150 mm lg.	*
4	523 879	Spannstift	8x60	*
5	0000 1212 036	Platte für Sicherheitseilbefestigung		*

* nach Bedarf

• siehe Tabelle

Sicherheitsseil	NL [mm]
0000 1121 154	1250
0000 1121 155	1300

Einbau Unterlegkeilhalter
Montage schraubbarer Unterlegkeilhalter

1000 1099 046
0000 1039 231

Ausgabe: 08.20

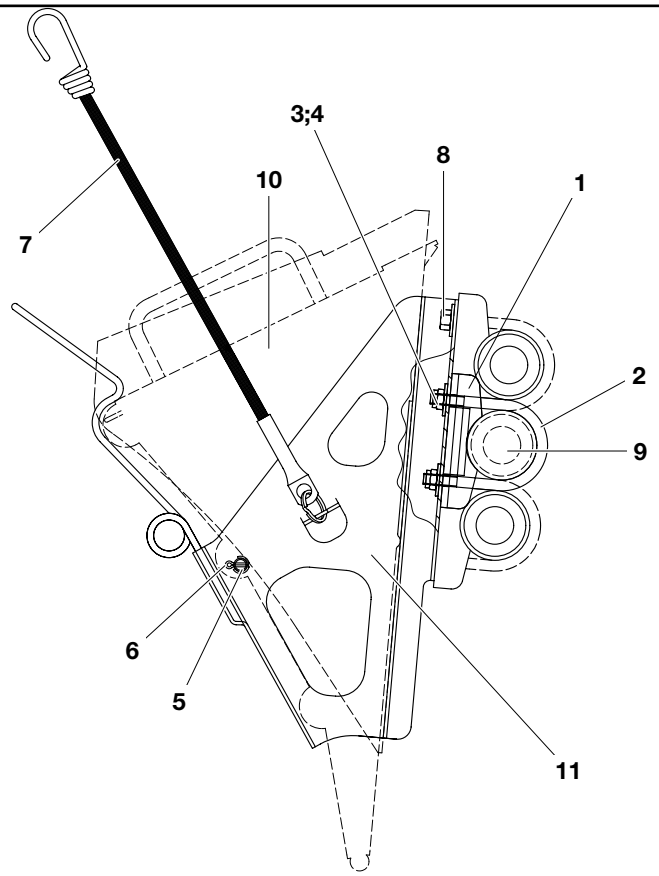

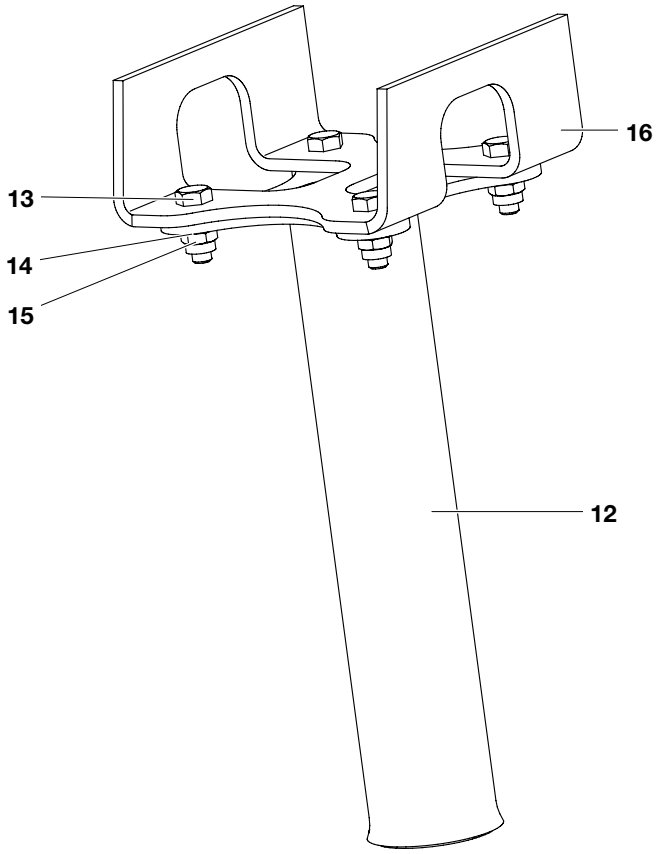

Pos.	Ersatzteil-Nr.	Gegenstand		St.
1	10001909 547	Befestigungsblech	•	1
2	0000 9213 023	Bügelschraube	•	2
3	501 708	Sicherungsmutter	VM 8	4
4	511 229	Scheibe 8,4	•	–
5	0000 1218 627	Rohr	•	–
6	525 039	Splint	3,2x20; •	–
7	614 160	Spanngummi	•	–
8	421 116	Sechskantschraube	•	–
9	573 538	Stopfen	•	–
10	799 590	Unterlegkeil	•	–
11	0000 1055 520	Unterlegkeilhalter, vollst.		1

Pos.	Ersatzteil-Nr.	Gegenstand		St.
12	0000 1079 240	Rohr mit Platte		1
13	421 118	Sechskantschraube	M 8x25	4
14	510 011	Scheibe	A 8,4	4
15	501 708	Sechskantmutter	M 8	4
		Pos. 16 ist bei Ersatzteilbestellung gesondert anzugeben !		
16	1000 1234 338	U-Profil		1

• siehe Tabelle

Verwendung	Pos. 1	Pos. 2	Pos. 3	Pos. 4	Pos. 5	Pos. 6	Pos. 7	Pos. 8	Pos. 9	Pos. 10
senkrecht am Kotflügel	1x	2x	4x	4x	–	–	–	–	–	–
senkrecht am Kotflügel, IVECO	1x	2x	4x	4x	1x	1x	–	–	–	–
waagerecht unter der KBR	1x	2x	4x	4x	–	–	1x	–	1x	–
waagerecht unter der KBR, IVECO	1x	2x	4x	4x	1x	1x	1x	–	1x	–
Sattelauflieger	1x	2x	4x	4x	–	–	–	–	–	1x
Zentralachsanhänger	–	–	4x	8x	–	–	–	4x	–	1x
Schubboden-Sattelanhänger	–	–	4x	8x	–	–	1x	4x	–	1x

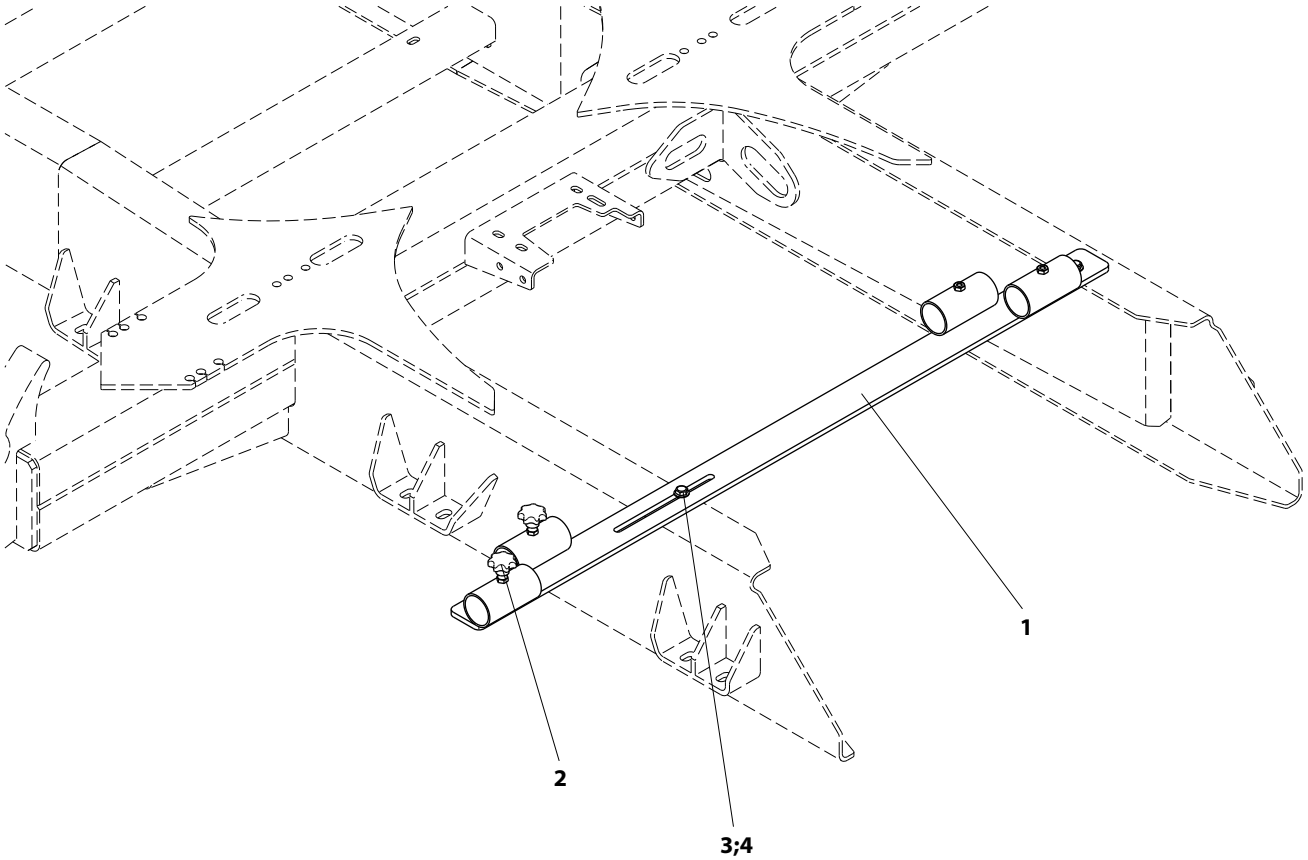

Pos. It.	Ersatzteil-Nr. Part Number	Gegenstand	Description	Bemerkungen Observations	St/ Qty.
	0000 1039 852	Stielgerätehalter, vollst.	Stick device holder, cpl.		1
1	0000 1039 505	. Stielgerätehalter	. Stick device holder		1
2	572 022	. Sterngriff	. Star grip	M 8x40	2
3	425 941	Sperrzahnschraube	Self-locking screw		2
4	506 364	Sperrzahnmutter	Self-locking nut		2

	Variante
2000 1039 880/881	links/left an Kotflügel/on mudguard
2000 1039 882/883	links/left an Universalhalter/on universal holder

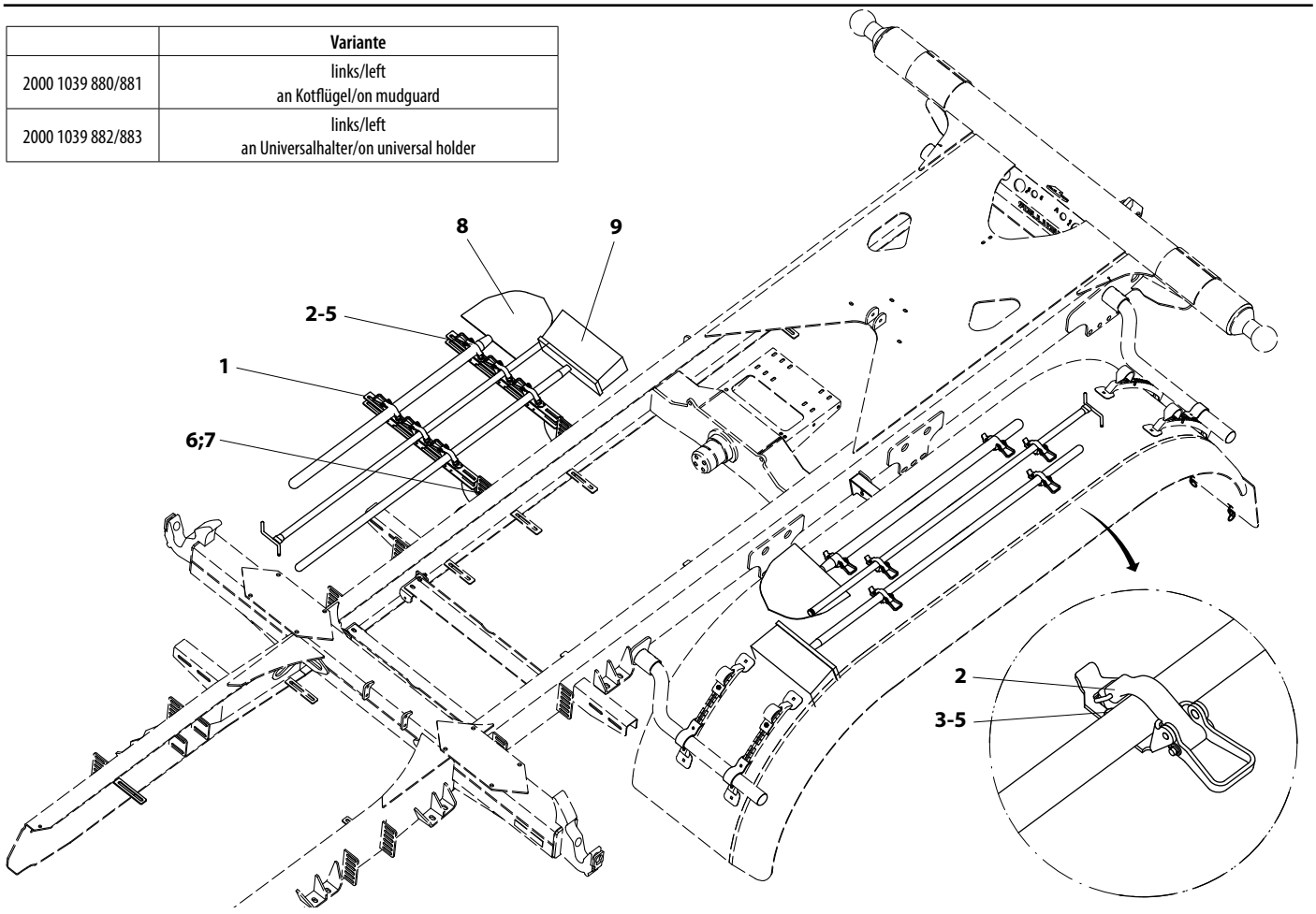

Pos. It.	Ersatzteil-Nr. Part Number	Gegenstand	Description	Bemerkungen Observations	St/ Qty.
1	0000 1045 995	Universalhalter	Universal holder		2
2	780 105	Verschlußlager	Locking bearing		4
3	458 021	Sechskantschraube	Hexagon head screw	M 5x20	8
4	510 008	Scheibe 5,3	Washer 5.3		8
5	501 705	Sicherungsmutter	Lock nut	M 5	8
6	425 949	Sperrzahnschraube	Self-locking screw	M 12x25	6
7	506 365	Sperrzahnmutter	Self-locking nut	M 12	6
8	783 590	Schafel	Shovel		1
9	783 591	Besen	Broom		1

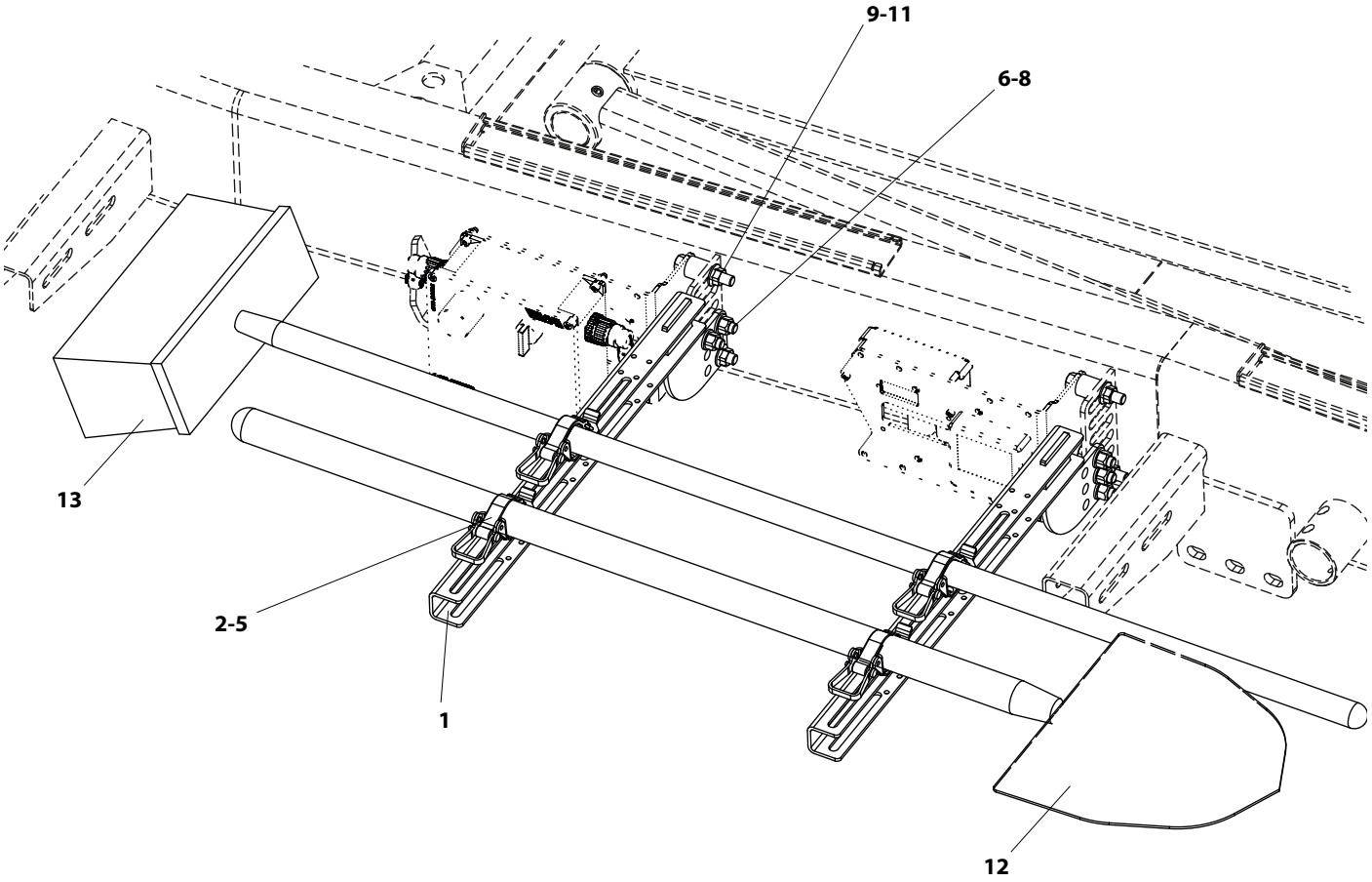

	Variante	Pos. / Item 1	Pos. / Item 2	Pos. / Item 3	Pos. / Item 4	Pos. / Item 5	Pos. / Item 6	Pos. / Item 7	Pos. / Item 8	Pos. / Item 9	Pos. / Item 10	Pos. / Item 11
3000 1039 092	links/left	2x	4x	8x	8x	8x	6x	6x	12x	–	–	–
3000 1039 093	rechts/right	2x	4x	8x	8x	8x	6x	6x	12x	–	–	–
3000 1039 094	links/left Plane oder Temp.-Mess. tarpaulin or temp.-meas.	2x	4x	8x	8x	8x	4x	4x	8x	2x	2x	2x
3000 1039 095	rechts/right Plane oder Temp.-Mess. tarpaulin or temp.-meas.	2x	4x	8x	8x	8x	4x	4x	8x	2x	2x	2x
3000 1039 096	links/left Plane und Temp.-Mess. tarpaulin and temp.-meas.	2x	4x	8x	8x	8x	4x	4x	8x	4x	4x	4x
3000 1039 097	rechts/right Plane und Temp.-Mess. tarpaulin and temp.-meas.	2x	4x	8x	8x	8x	4x	4x	8x	4x	4x	4x

Pos. It.	Ersatzteil-Nr. Part Number	Gegenstand	Description	Bemerkungen Observations	St/ Qty.
1	0000 1045 995	Universalhalter	Universal holder		2
2	780 105	Verschlußlager	Locking bearing		4
3	458 021	Sechskantschraube	Hexagon head screw	M 5x20	8
4	510 008	Scheibe 5,3	Washer 5.3		8
5	501 705	Sicherungsmutter	Lock nut	M 5	8
6	421 175	Sechskantschraube	Hexagon head screw	M 12x35	4
7	501 711	Sicherungsmutter	Lock nut	M 12	4
8	510 013	Scheibe 13	Washer 13		–
9	435 005	Sechskantschraube	Hexagon head screw	M 12x60	–
10	509 995	Mutter	Nut	M 12	–
11	0000 9525 133	Buchse	Bush	Ø 12	–
12	783 590	Schafel	Shovel		1
13	783 591	Besen	Broom		1

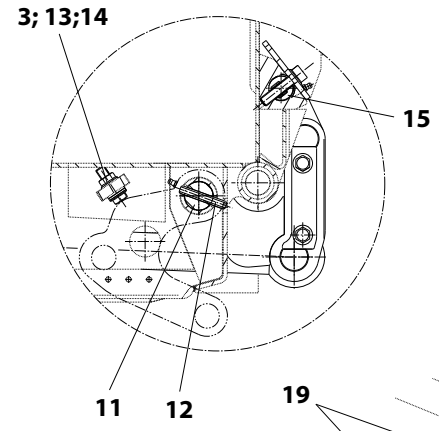

Pressenlager DA16

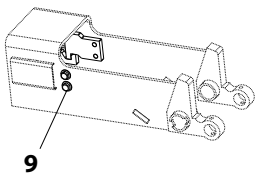

Breite 2380 mm
Breite 2350 mm

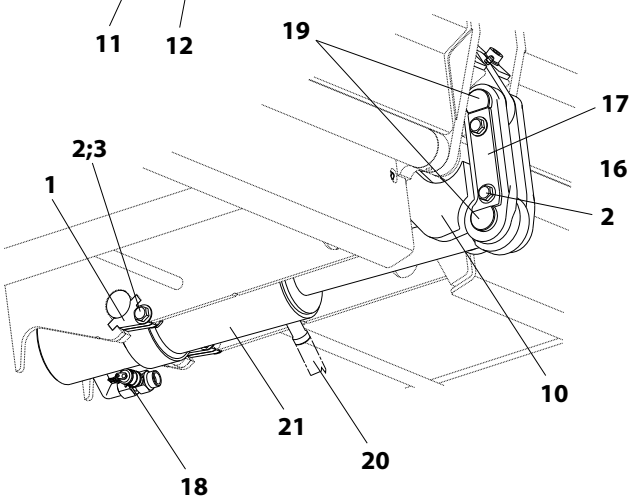

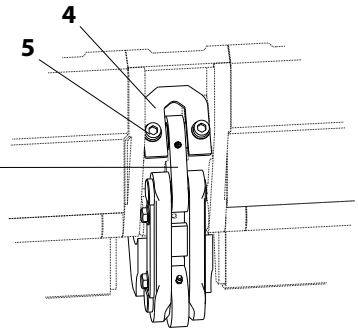

Palettenbreite 2420 mm

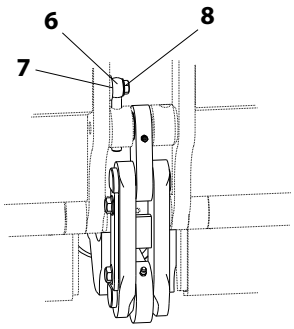

Zeichnungs-Nr.	Fahrzeug-Typ	Lichte Breite	Pos. 1 Formblech	Pos. 2 Sperrzahnschraube M 12x30 425 950	Pos 3 Sperrzahnmutter M 12 506 365	Pos. 4 Formblech 2000 1909 703	Pos. 5 Zylinderschraube M 12x50 440 950	Pos. 6 Augenschraube M 12x80 457 250	Pos. 7 Scheibe 13 511 307	Pos. 8 Sperrzahnschraube M 10x30 425 941	Pos. 9 Sperrzahnschraube M 12x20 425 948	Pos. 10 Gabellager 0000 1089 727	Pos. 11 Bolzen 0000 9240 840	Pos. 12 Spannstift 10x60 524 101
0431 1039 000	D3xx/D4xx/ Bxxx/Txxx	2,38 m	2000 1909 705 4x	4x	4x	1x	2x	–	–	–	–	1x	1x	2x
0431 1039 001	DAxx	2,38 m	2000 1909 925 2x	2x	2x	1x	2x	–	–	–	4x	1x	1x	2x
0431 1039 002	D3xx/D4xx/ Bxxx/Txxx	2,42 m	2000 1909 705 4x	4x	4x	–	–	1x	1x	1x	–	1x	1x	2x
0431 1039 003	DAxx	2,42 m	2000 1909 925 2x	2x	2x	–	–	1x	1x	1x	4x	1x	1x	2x
0431 139 004	ZxxxTI	2,35 m	5000 1909 182 8x	4x	4x	1x	2x	–	–	–	–	–	–	–

Pos.	Ersatzteil-Nr.	Gegenstand		St.
13	510 013	Scheibe 13		6
14	425 952	Sperrzahnschraube	M 12x40	2
15	0000 9240 839	Lagerbolzen		1
16	0000 1084 455	Hebel, vollst.		1
	569 877	. Gleitlagerbuchse		1
	569 922	. DU-Trockenbuchse		1
	569 031	. Schmiernippel	M 6	1

Pos.	Ersatzteil-Nr.	Gegenstand	St.
17	2000 1909 704	Formblech	1
18	709 091	Entlüftungsanschluß	1
19	0000 9240 636	Bolzen	2
20	616 337	Schlauchleitung	2
21	5755 2021 000	**1-Kolben-Presse Typ 5755/0, vollst.**	1

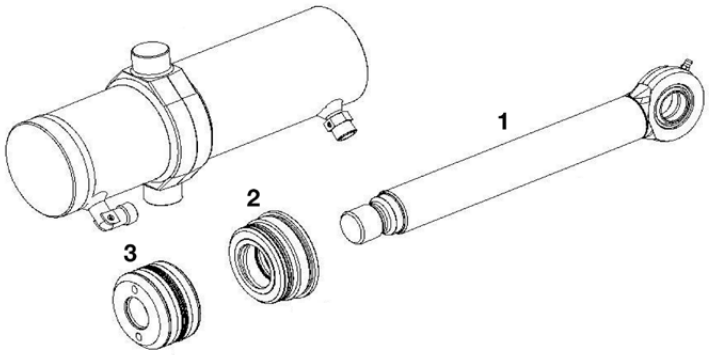

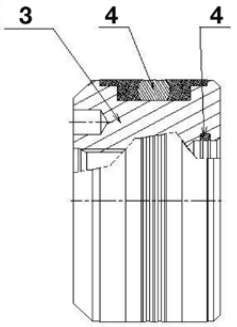

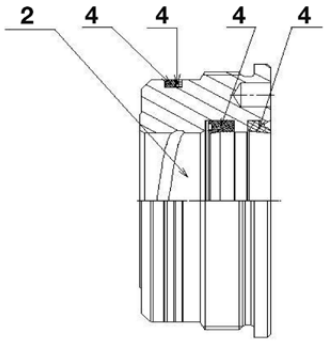

Pos.	Ersatzteil-Nr.	Gegenstand	St.
1	5755 2207 000	Kolbenstange, vollst.	1
2	5755 2256 000	. Führungsstück	1
3	5755 2202 000	. Kolben 80	1
4	5755 9040 000	. Dichtsatz, kompl.	1

Pos.	Ersatzteil-Nr.	Gegenstand	St.

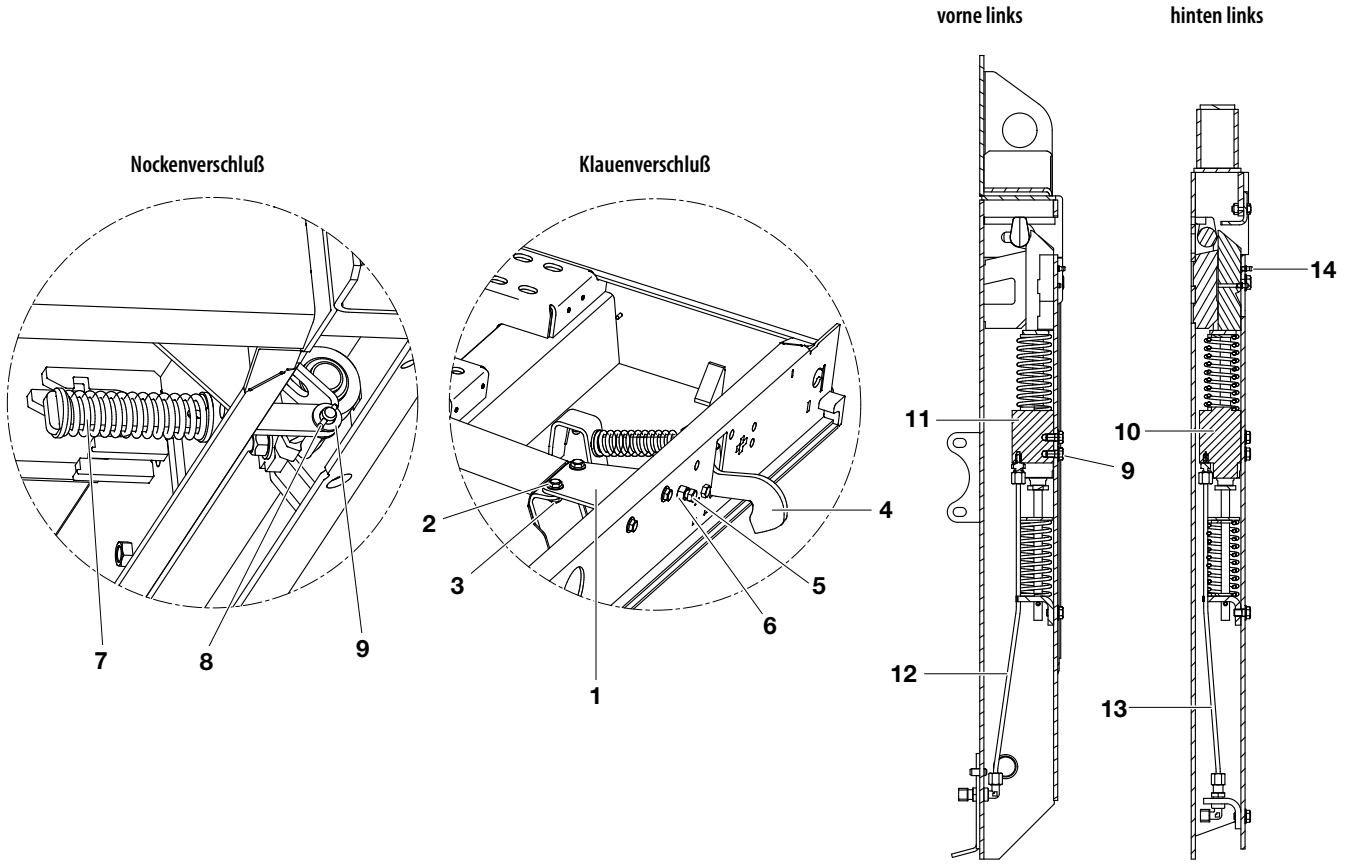

Pos.	Ersatzteil-Nr.	Gegenstand		St.
		nur Klauenverschluß:		
1	5000 1911 308	Winkel		1
	4094 9980 707	Winkel	für Motorwagen	1
	3094 9980 424	Winkel	für MZDA	1
2	425 949	Sperrzahnschraube	M 12x35	4
3	506 365	Sperrzahnmutter	M 12	4
4	1000 1067 352	Einbau Klauenverschlußteile		1
5	421 178	Sechskantschraube	M 12x50	1
6	500 610	Sechskantmutter	M 12	1
		nur Nockenverschluß:		
7	0000 1052 008	Druckstange, vollst.		1
8	524 048	Spannstift	4x24	1
9	510 013	Scheibe	13-St	1

Pos.	Ersatzteil-Nr.	Gegenstand		St.
10	0431 1067 000	Riegel, vollst.	hinten links/vorne rechts	1
11	0431 1067 001	Riegel, vollst.	hinten rechts/vorne links	1
12	0000 1095 …	Hydraulikleitung vorne, vollst.	s. Tabelle	1
13	0000 1095 …	Hydraulikleitung hinten, vollst.	s. Tabelle	1
14	569 031	Schmiernippel	M 6	2
15	425 936	Sperrzahnschraube	M 10x16	13

KBR-Zusammenbau, vollst.	Seitenwandhöhe [mm]	Hydraulikleitung vorne, vollst. Pos. 6	Hydraulikleitung hinten, vollst. Pos. 7
0431 1099 100	800	0000 1095 453	0000 1095 463
0431 1099 101	900	0000 1095 454	0000 1095 464
0431 1099 102	1000	0000 1095 455	0000 1095 465
0431 1099 103	1100	0000 1095 456	0000 1095 466
0431 1099 104	1200	0000 1095 457	0000 1095 467

0431 1067 001 hinten rechts/ vorne links

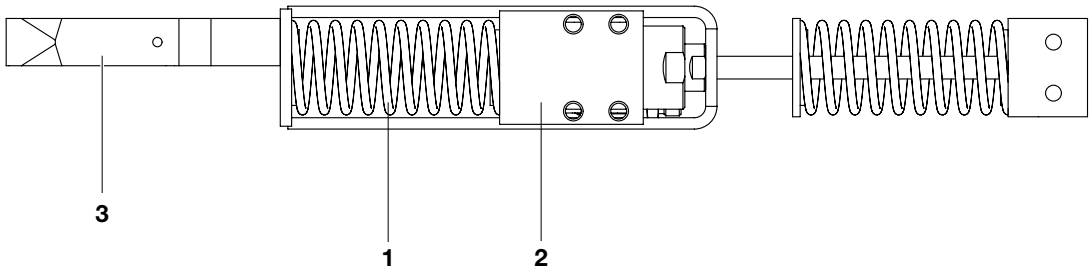

0431 1067 000 hinten links/vorne rechts

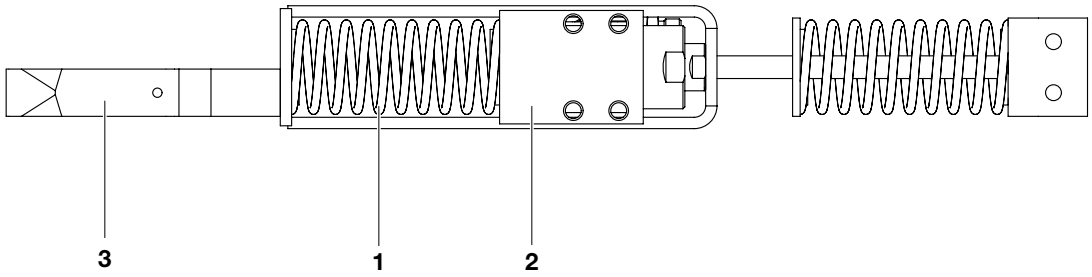

Pos.	Ersatzteil-Nr.	Gegenstand	St.
1	0000 9301 310	Druckfeder	2
2	4340 2021 000	Hydraulikzylinder Typ EZ 25/35, vollst.	1
3	0000 1221 018	Riegel	1

Pos.	Ersatzteil-Nr.	Gegenstand	St.

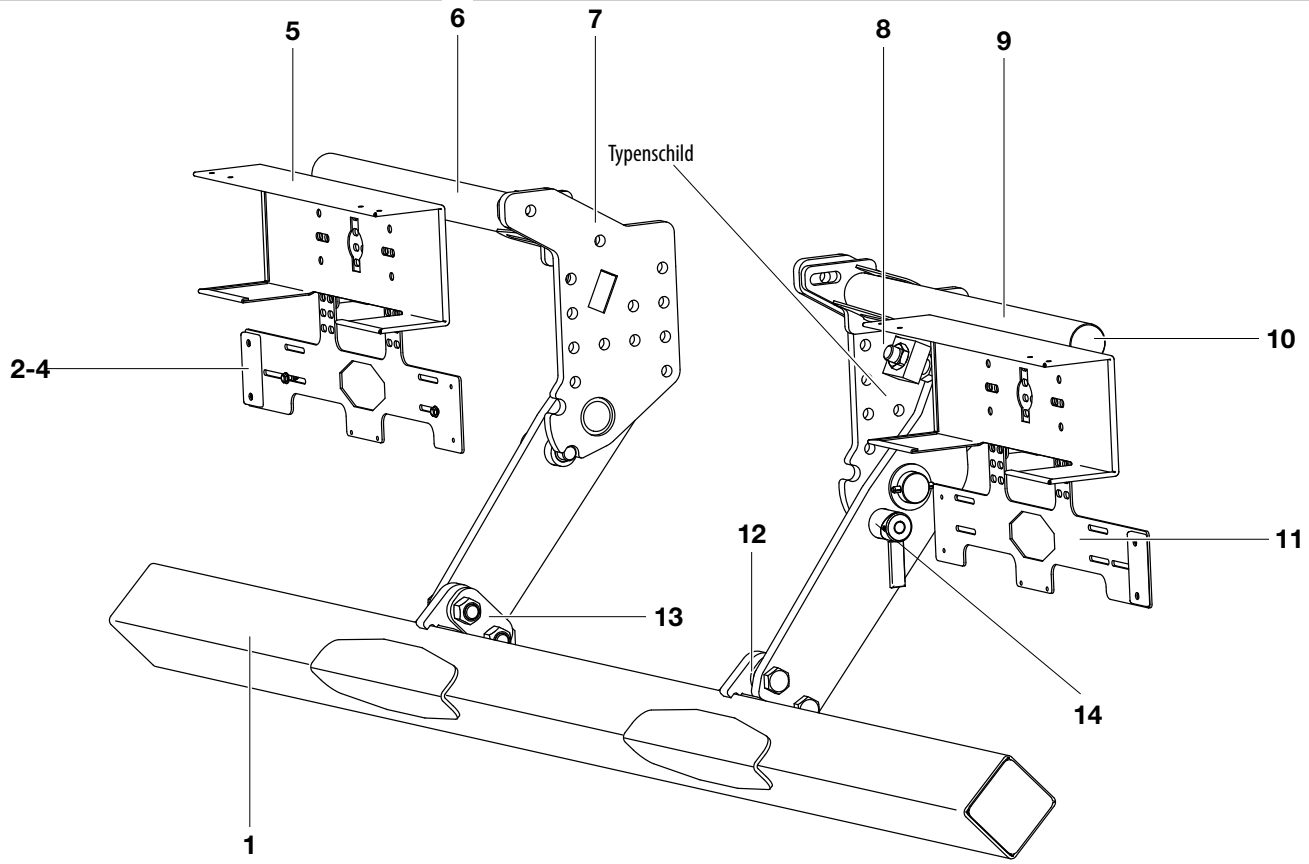

Pos.	Ersatzteil-Nr.	Gegenstand		St.
1	0000 1079 275	Rohr		1
2	788 736	Rückstrahler		2
3	444 059	Zylinderschraube	M 4x16	4
4	501 704	Mutter mit Klemmteil	M 4	4
5	0000 1179 010	Lampenschutz		2
6	0000 1039 255	Halter, links		1
		Bei Bestellung von Pos. 7 und 8, bitte Daten vom Typenschild mitangeben.		
7	....	Konsole, links		1
8	....	Konsole, rechts		1
9	0000 1039 256	Halter, rechts		1
10	573 538	Verschlußstopfen		2
11	0000 1130 365	Halteblech		2
12	2000 1909 513	Formblech	8 mm dick	2
13	2000 1909 807	Formblech	10 mm dick	2
14	0000 7073 ...	Verriegelung, kompl. (siehe Kundendienst-Mitteilung Nr. 201)		2

Pos.	Ersatzteil-Nr.	Gegenstand	St.

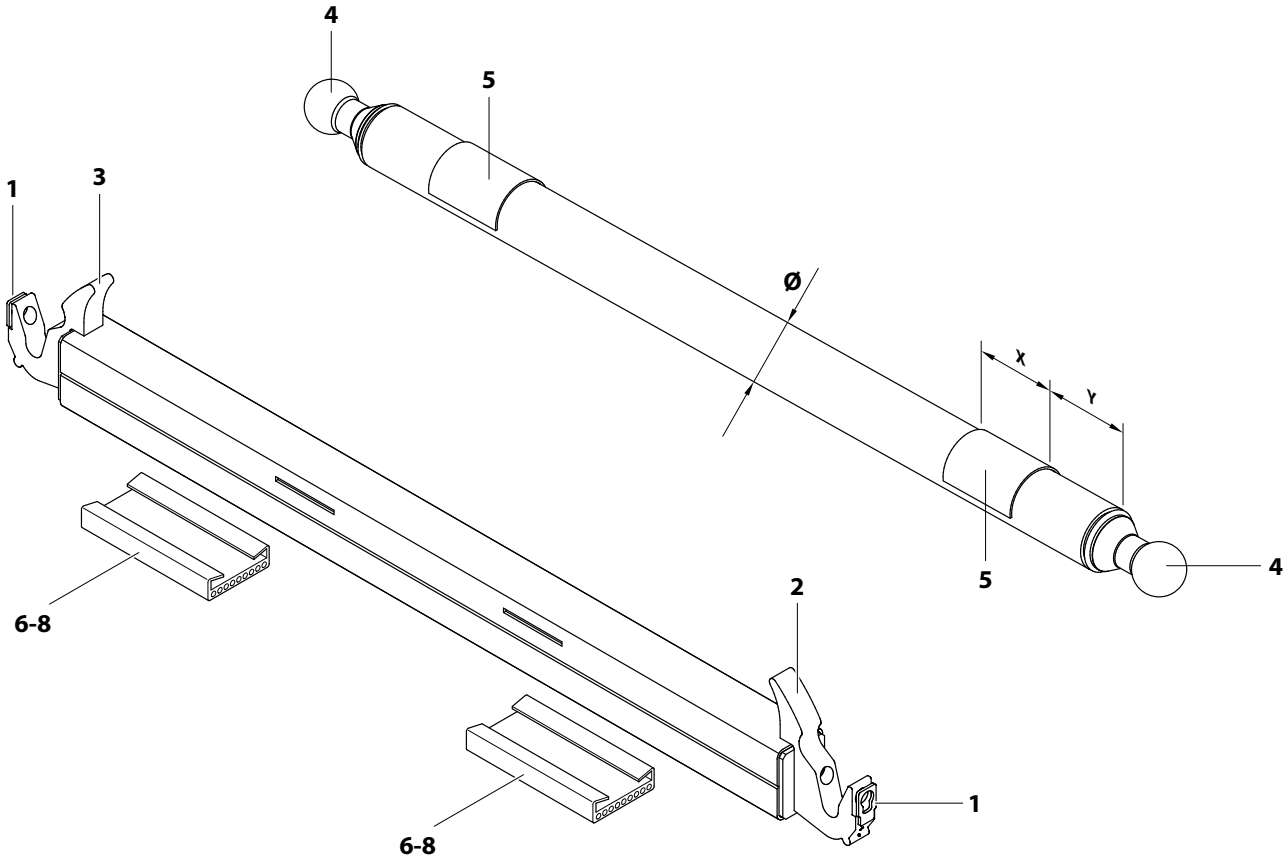

Pos.	Ersatzteil-Nr.	Gegenstand		St.
	0000 1006 665	Kippträger vorne, o. Ausschnitt, vollst. (Anschnitte bei Montage selbst anbringen!)		1
1	2000 1909 588	. Steckstiftsicherung		2
2	0000 1115 048	. Kippgabel vorne, links		1
3	0000 1115 049	. Kippgabel vorne, rechts		1
	0000 1007 …	Kugelkippträger hinten, vollst.	s. Tabelle	1
4	0000 1115 …	Kippträgerkugel	s. Tabelle	2
5	0000 1119 …	Auflage	s. Tabelle	–
6	0000 9055 122	Gummiauflage		2
7	523 896	Spannstift	12x26	2
8	639 154	Terostatkleber		–

Bei Ersatzteilbestellung bitte
Auftragsnummer (Typenschild) angeben,

Kugelkippträger hinten, vollst.	Typ	Kippträgerkugel Pos. 4	Auflage Pos. 5	X [mm]	Y [mm]	Dorchmesser Ø [mm]
0000 1007 184	D316	0000 1115 054	0000 1119 031 (2x)	170	174,5	121x8,8
0000 1007 185	D321/D421	0000 1115 055	0000 1119 105 (4x)	200	167	139,7x10
0000 1007 186	D428/D435	0000 1115 056	0000 1119 105 (4x)	200	167	139,7x10
0000 1007 187	DA16	0000 1115 054	0000 1119 031 (2x)	170	77,5	121x8,8

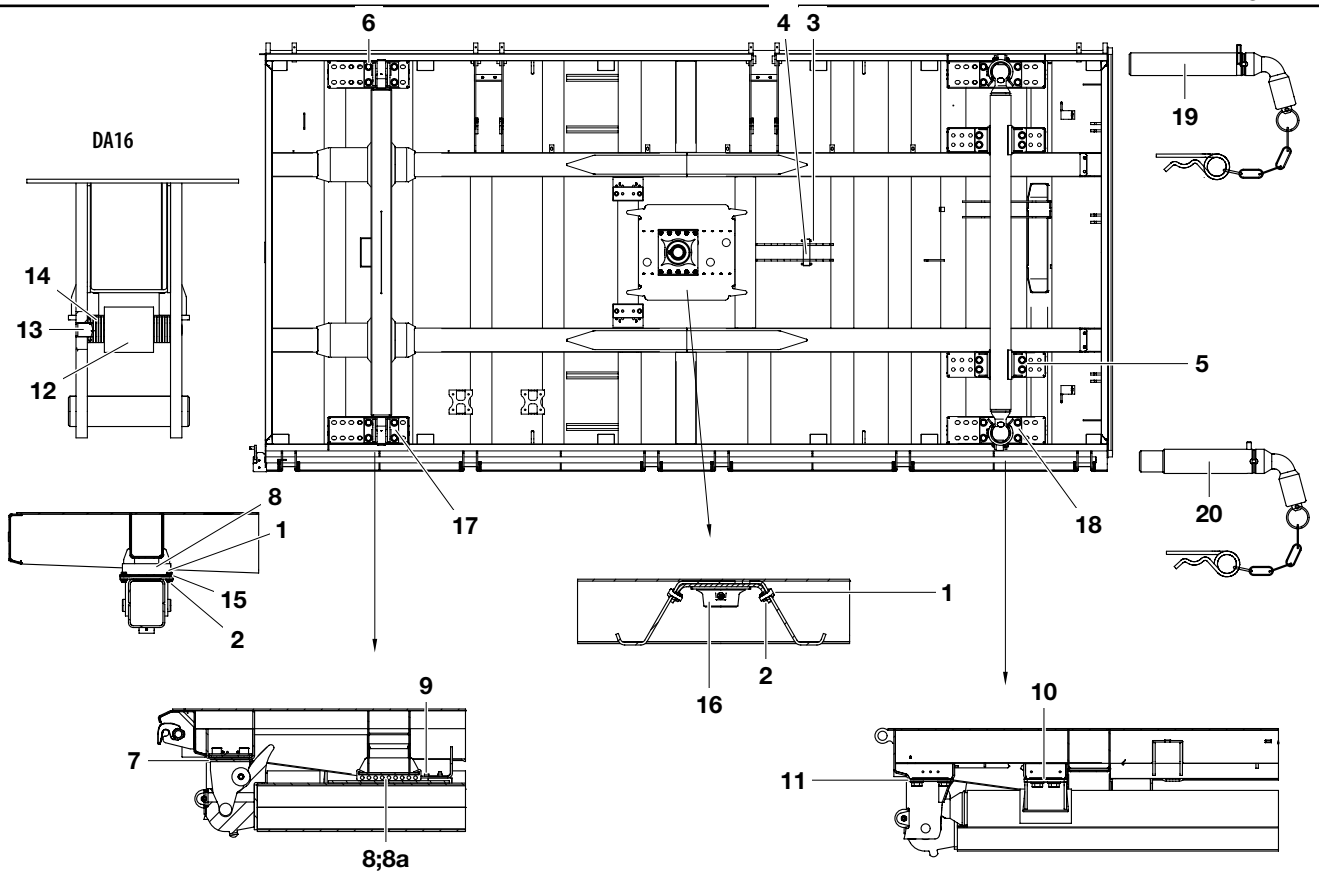

Pos.	Ersatzteil-Nr.	Gegenstand		St.
1	425 950	Sperrzahnschraube	M 12x30	•
2	506 365	Sperrzahnmutter	M 12	•
3	0000 9240 768	Bolzen für fangseil		1
4	523 879	Spannstift	8x60	2
5	0000 1034 955	Stützlager	bei D321 – D428	2
	0000 1034 957	Stützlager	bei D316	2
6	425 796	Sperrzahnschraube	M 20x55	•
7	2000 1909 787	Beilage		2
8	0000 9055 122	Gummi-Auflage		2
8a	639 154	Terostatkleber		–
9	523 896	Spannstift	12x26	•
10	2000 1909 785	Beilage		2
11	2000 1909 786	Beilage		2
12	382 353	Gummirolle	nur bei DA16	2
13	524 250	Spannstift	18x140; nur bei DA16	2
14	510 017	Scheibe 19	nur bei DA16	2
15	2000 1909 951	Beilage		6

Pos.	Ersatzteil-Nr.	Gegenstand		St.
16	**0000 1064 266**	**Pressenlager, vollst.**		•
	0000 1064 280	**Pressenlager, vollst.**		•
17	**0000 1034 974**	**Drehlager, vollst.**		•
18	**0000 1034 953**	**Kipplager, vollst.**	Dia 1	1
	0000 1034 954	**Kipplager, vollst.**	Dia 2	1
19	0000 1030 240	Steckstift, vollst.	Dia 1	1
20	0000 1030 241	Steckstift, vollst.	Dia 2	1

• siehe Tabelle

Anbau Kippteile, Pressenlager, vollst.	Typ	Pos. 1 [Stück]	Pos. 2 [Stück]	Pos. 6 [Stück]	Pos. 9 [Stück]	Pos. 16 [Stück]		Pos. 17 [Stück]
						0000 1064 266	0000 1064 280	
0000 1039 752	DA16	–	–	16	–	–	–	–
0000 1039 753	3-achser D316	10	10	24	–	1	–	2
0000 1039 754	3-achser D321	10	10	24	2	–	1	2
0000 1039 755	4-achser D421– D428	20	20	24	2	2	–	2

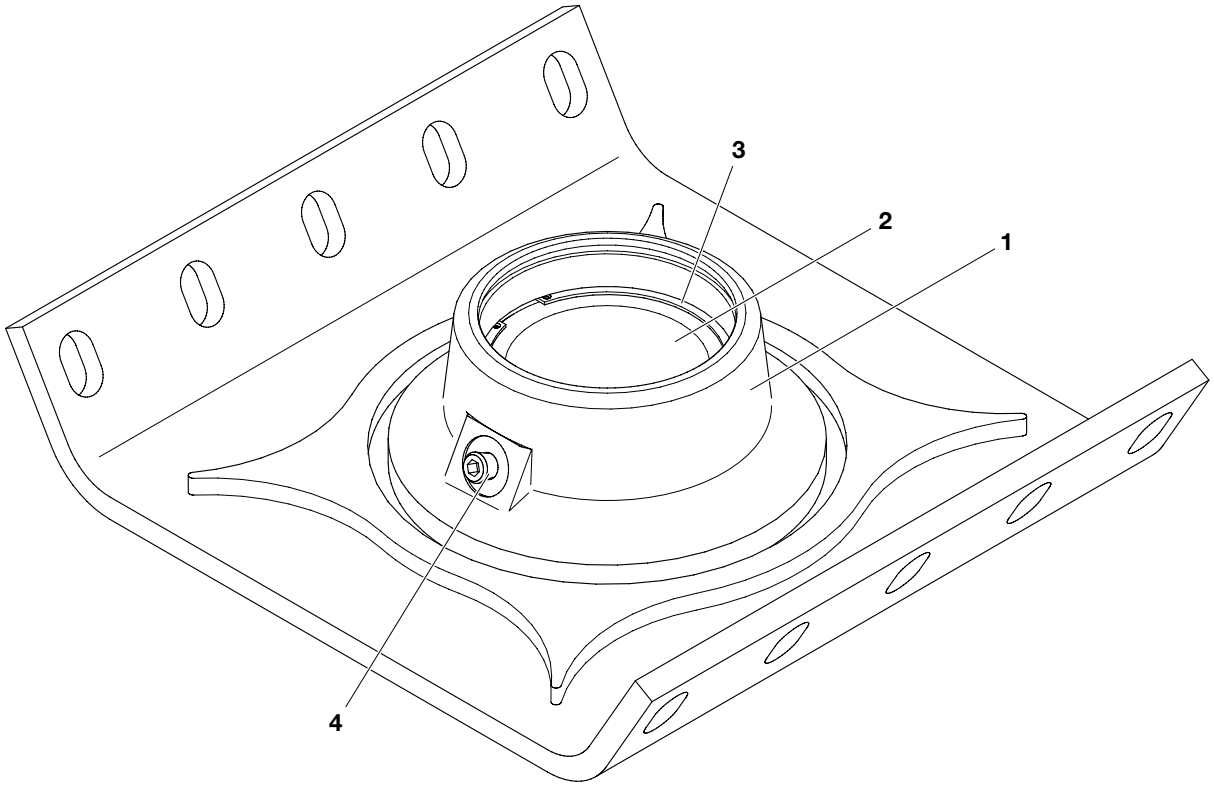

Pos.	Ersatzteil-Nr.	Gegenstand		St.
1	1000 2220 025	Kugelpfanne 60		1
2	0000 2219 029	Lagerschale		1
3	516 992	Sicherungsring		1
4	475 300	Verschlußschraube	M 8x1	1

Pos.	Ersatzteil-Nr.	Gegenstand	St.

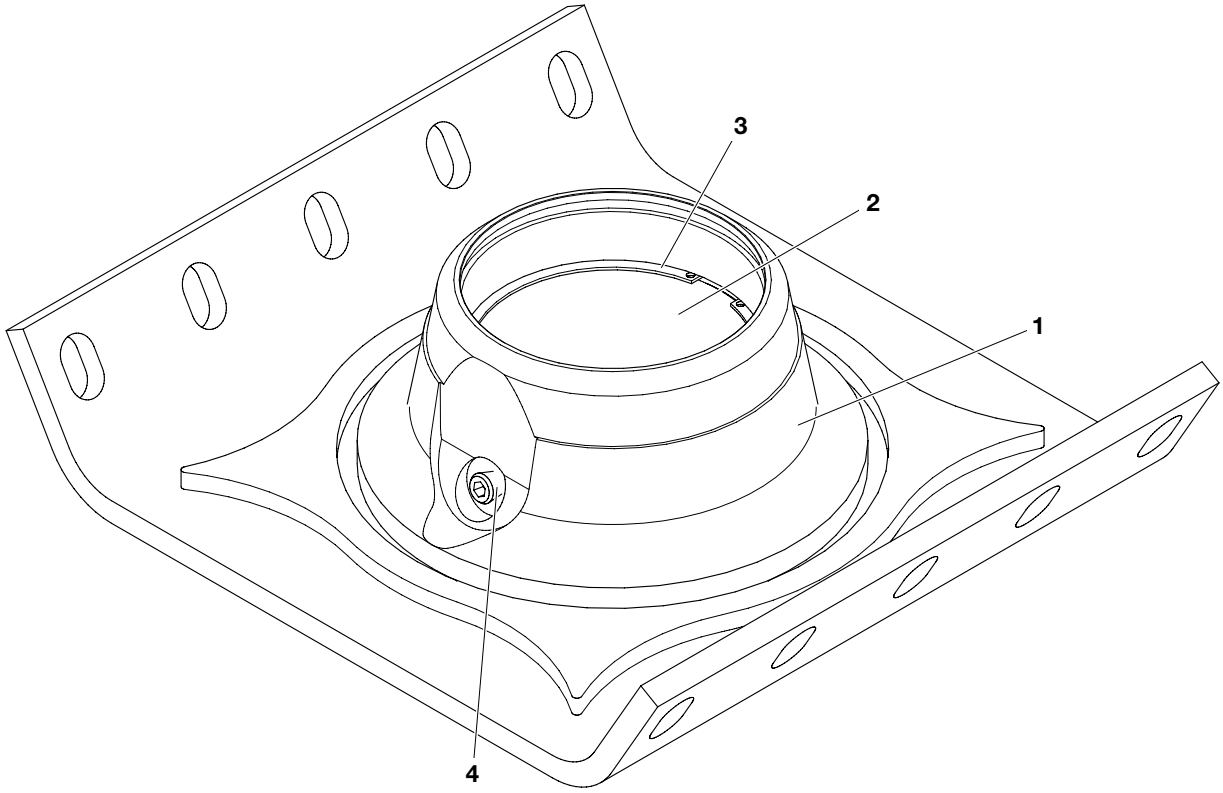

Pos.	Ersatzteil-Nr.	Gegenstand		St.
1	1000 2220 026	Kugelpfanne 75		1
2	0000 2219 030	Lagerschale		1
3	516 993	Sicherungsring		1
4	475 300	Verschlußschraube	M 8x1	1

Pos.	Ersatzteil-Nr.	Gegenstand	St.

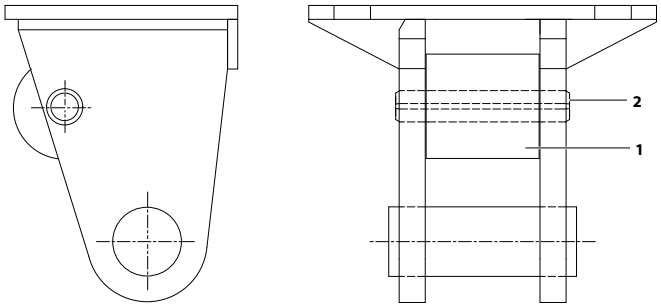

Pos.	Ersatzteil-Nr.	Gegenstand		St.
1	382 353	Geräuschdämpfung		1
2	524 249	Spannstift	18x100	1

Pos.	Ersatzteil-Nr.	Gegenstand	St.

Kipplager, links (Dia 1)
0000 1034 953

Kipplager, rechts (Dia 2)
0000 1034 954

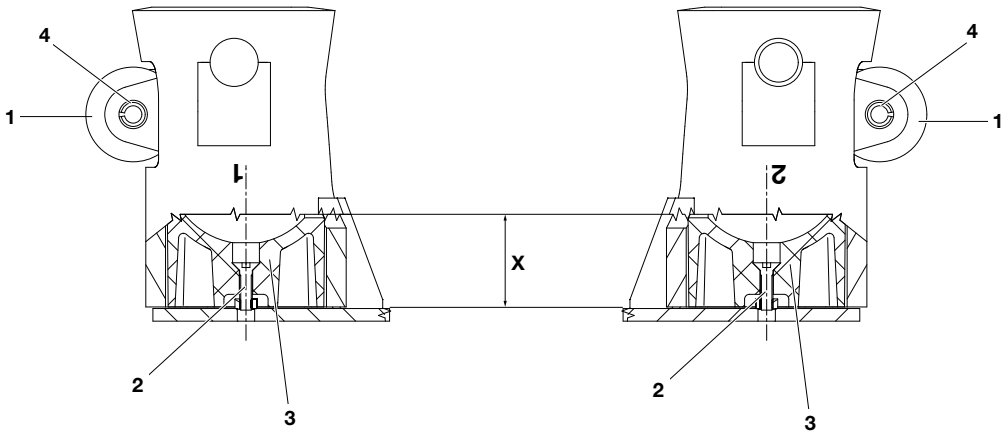

Pos.	Ersatzteil-Nr.	Gegenstand		St.
1	382 346	Geräuschdämpfung		1
		Pos. 2-3 sind bei Ersatzteilbestellung gesondert anzugeben!		
2	458 040	Senkschraube	M 8x20	1
3	0000 2220 004	Kugelpfanne	X = 56 mm	1
	0000 2220 006	Kugelpfanne	X = 88 mm	1
	458 045	Senkschraube	M 8x50	1
4	1000 1039 934	Schraubenkit		1

Pos.	Ersatzteil-Nr.	Gegenstand	St.

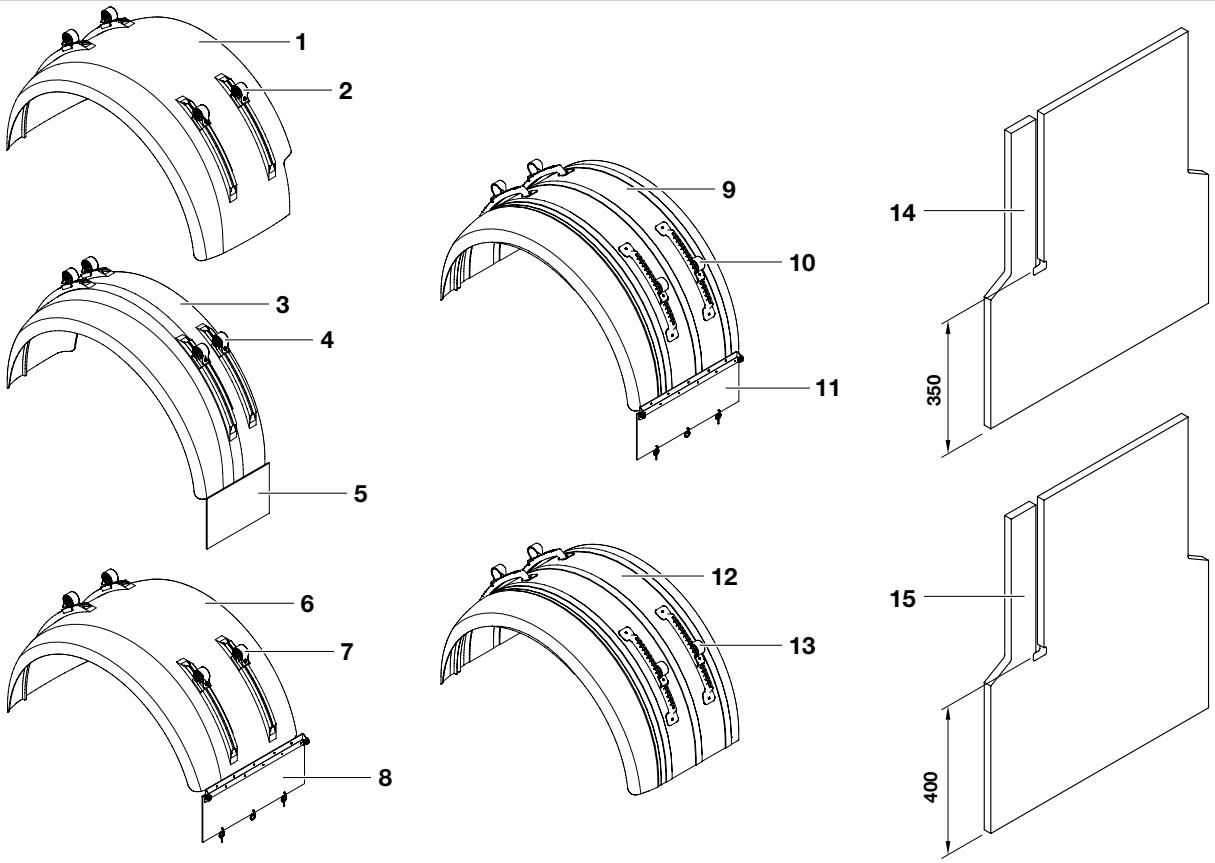

Pos.	Ersatzteil-Nr.	Gegenstand		St.
1	780 183	Kotflügel, links, vollst.	MF 680	1
	780 184	Kotflügel, rechts, vollst.	MF 680	1
		(PU, verstellbar, 680 mm breit,		
		mit 160 mm breitem Gummirand)		
2	780 161	. Schelle		4
3	780 186	Kotflügel, links, vollst.	MF 450	1
	780 187	Kotflügel, rechts, vollst.	MF 450	1
		(PU, verstellbar, 450 mm breit,		
		mit 160 mm breitem Gummirand)		
4	780 161	. Schelle		4
5	0000 1180 032	. Gummischürze		1
6	781 709	Kotflügel, links, vollst.	MF 680	1
	780 710	Kotflügel, rechts, vollst.	MF 680	1
		(PU, verstellbar, 680 mm breit,		
		mit 160 mm breitem Gummirand)		
7	780 161	. Schelle		4
8	783 815	. Spritzlappen mit Klappscharnier, links		1
	783 816	. Spritzlappen mit Klappscharnier, rechts		1

Pos.	Ersatzteil-Nr.	Gegenstand		St.
9	780 190	Kotflügel, links, vollst.	MF 680	1
	780 191	Kotflügel, rechts, vollst.	MF 680	1
		(Blech, verstellbar, 680 mm breit,		
		mit 160 mm breitem Gummirand)		
10	780 199	. Kotflügelschelle		4
11	783 815	. Spritzlappen mit Klappscharnier, links		1
	783 816	. Spritzlappen mit Klappscharnier, rechts		1
12	780 194	Kotflügel, links, vollst.	MF 680	1
	780 195	Kotflügel, rechts, vollst.	MF 680	1
		(Blech, verstellbar, 680 mm breit,		
		mit 160 mm breitem Gummirand)		
13	780 199	. Kotflügelschelle		4
14	780 153	Netway-Spritzschutzsyst.	350 auf 666 mm	1
15	780 154	Netway-Spritzschutzsyst.	400 auf 666 mm	1

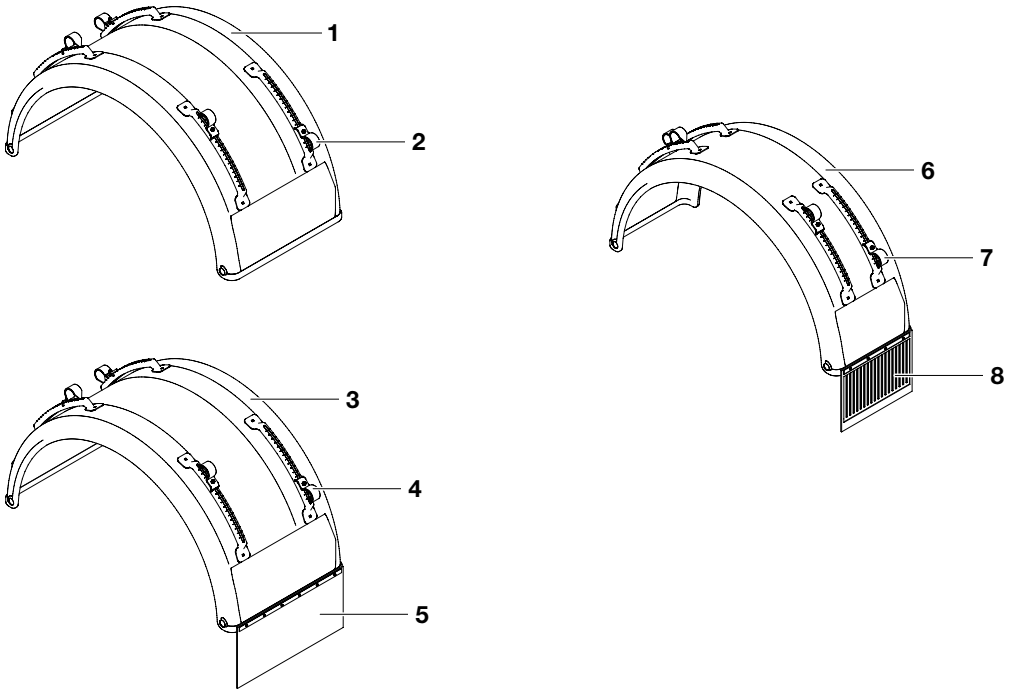

Pos.	Ersatzteil-Nr.	Gegenstand	St.
1	783 809	Kotflügel, vollst.	1
		(PE, 650 mm breit)	
2	780 199	. Kotflügelschelle	4
3	783 810	Kotflügel, links, vollst.	1
	783 814	Kotflügel, rechts, vollst.	1
		(PE, 650 mm breit)	
4	780 199	. Kotflügelschelle	4
5	0000 1180 023	. Spritzlappen	1
6	783 812	Kotflügel, links, vollst.	1
	783 817	Kotflügel, rechts, vollst.	1
		(PE, 450 mm breit)	
7	780 199	. Kotflügelschelle	4
8	0000 1180 023	. Spritzlappen	1

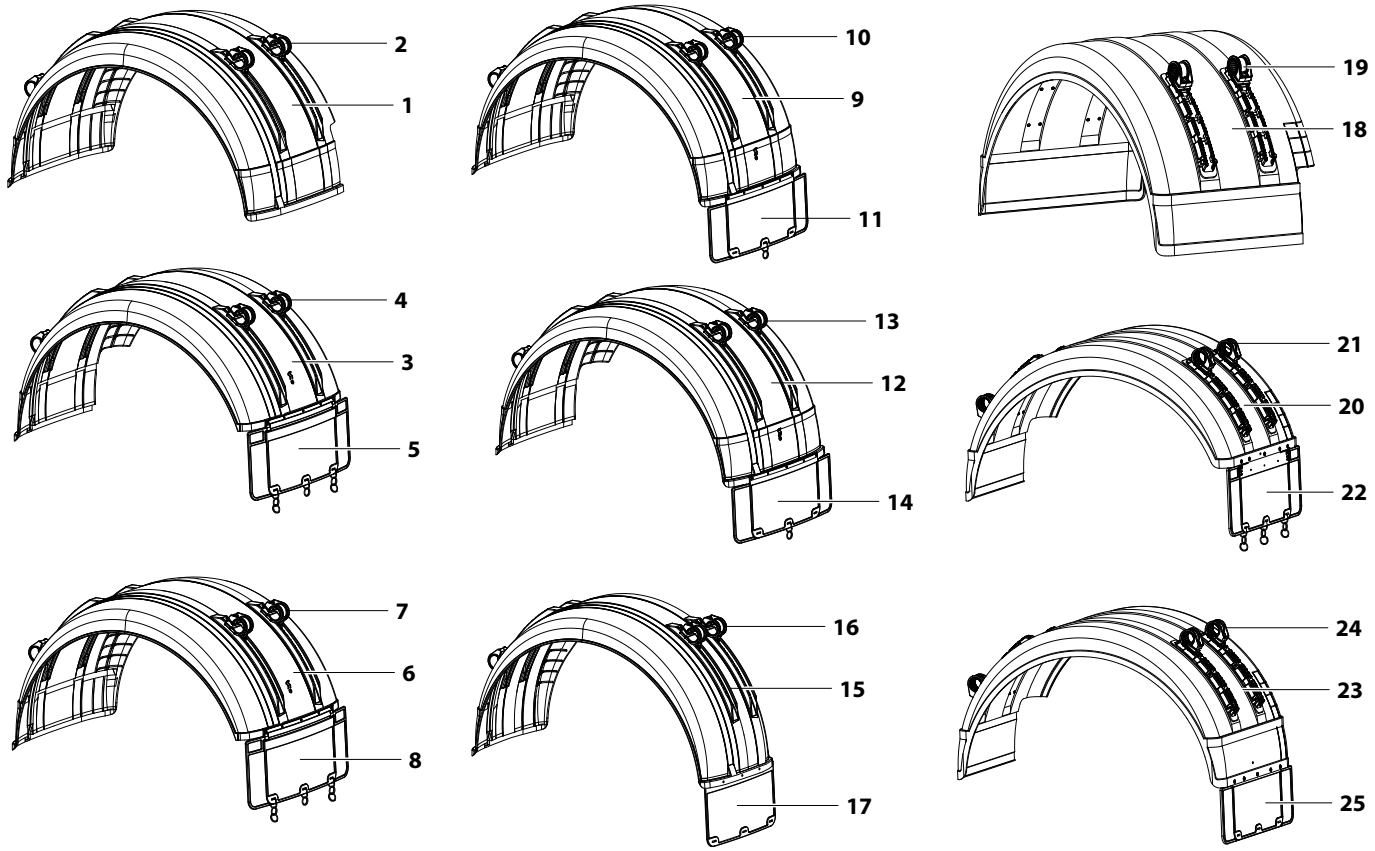

Pos.	Ersatzteil-Nr.	Gegenstand		St.
		PU, mit 160 mm breitem Gummirand		
1	783 826	Kotflügel, links, vollst.	MF 690	1
	783 827	Kotflügel, rechts, vollst.	MF 690	1
		(verstellbar, 690 mm breit)		
2	780 130	. Schelle, kompl.		4
3	783 828	Kotflügel, links, vollst.	MF 690	1
	783 829	Kotflügel, rechts, vollst.	MF 690	1
		(verstellbar, 690 mm breit)		
4	780 130	. Schelle		4
5	783 852	. Spritzlappen, kompl.		1
6	783 830	Kotflügel, links, vollst.	MF 690	1
	783 831	Kotflügel, rechts, vollst.	MF 690	1
		(verstellbar, 690 mm breit)		
7	780 130	. Schelle		4
8	783 852	. Spritzlappen, kompl.		1
9	783 832	Kotflügel, links, vollst.	MF 690	1
	783 833	Kotflügel, rechts, vollst.	MF 690	1
		(verstellbar, 690 mm breit)		
10	780 130	. Schelle		4
11	783 851	. Spritzlappen, kompl.		1
12	783 834	Kotflügel, links, vollst.	MF 690	1
	783 835	Kotflügel, rechts, vollst.	MF 690	1
		(verstellbar, 690 mm breit)		
13	780 130	. Schelle		4
14	783 851	. Spritzlappen, kompl.		1
15	783 836	Kotflügel, links, vollst.	MF 480	1
	783 837	Kotflügel, rechts, vollst.	MF 480	1
		(verstellbar, 480 mm breit)		
16	780 130	. Schelle		4
17	783 850	. Spritzlappen, kompl.		1
		PE, ohne Gummirand		
18	783 838	Kotflügel, links, vollst.	MF 690	1
	783 839	Kotflügel, rechts, vollst.	MF 690	1
		(PE, verstellbar, 690 mm breit)		
19	780 130	. Schelle		4
20	783 840	Kotflügel, links, vollst.	MF 690	1
	783 841	Kotflügel, rechts, vollst.	MF 690	1
		(PE, verstellbar, 690 mm breit)		
21	780 130	. Schelle		4
22	783 852	. Spritzlappen, kompl.		1
23	783 842	Kotflügel, links, vollst.	MF 690	1
	783 843	Kotflügel, rechts, vollst.	MF 690	1
		(PE, verstellbar, 690 mm breit)		
24	780 130	. Schelle		4
25	783 851	. Spritzlappen, kompl.		1

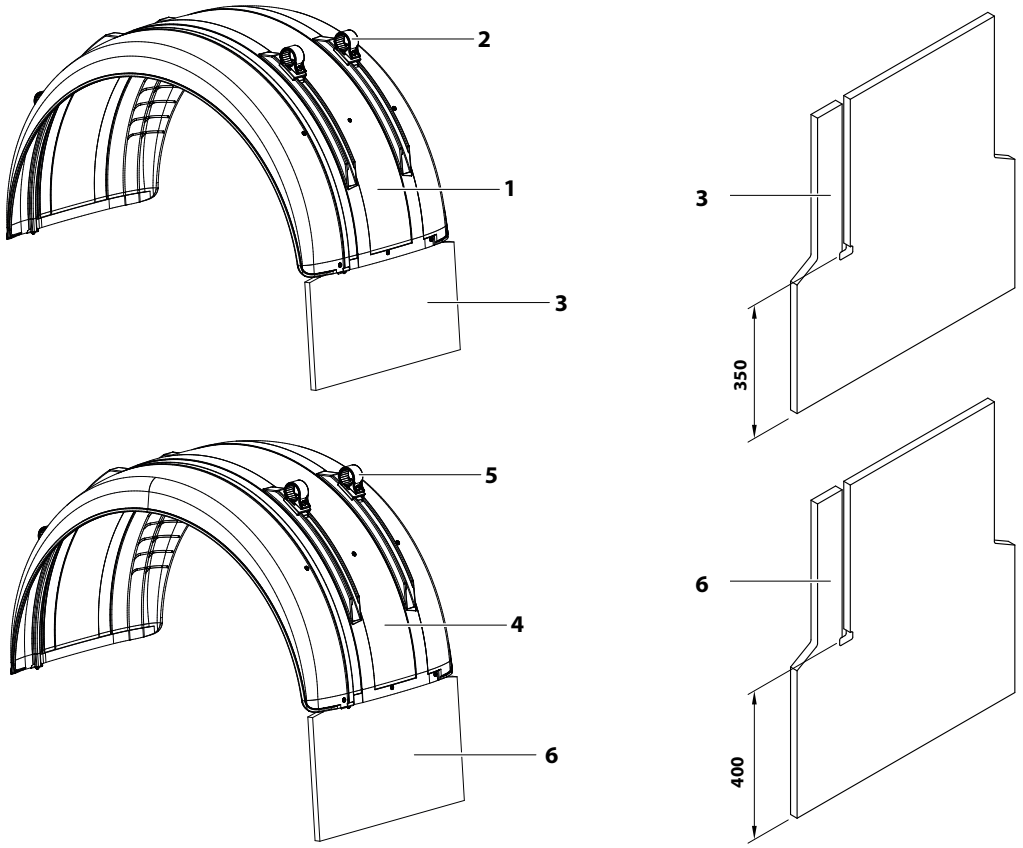

Pos.	Ersatzteil-Nr.	Gegenstand		St.
1	780 516	Kotflügel, links, vollst.	MF 680	1
	780 517	Kotflügel, rechts, vollst.	MF 680	1
		(PU, verstellbar, 680 mm breit, mit 160 mm breitem Gummirand)		
2	780 161	. Schelle		4
3	783 853	. Netway-Spritzschutzsyst., links	350 mm	1
	783 854	. Netway-Spritzschutzsyst., rechts	350 mm	1
4	780 518	Kotflügel, links, vollst.	MF 680	1
	780 519	Kotflügel, rechts, vollst.	MF 680	1
		(PU, verstellbar, 680 mm breit, mit 160 mm breitem Gummirand)		
5	780 161	. Schelle		4
6	783 853	. Netway-Spritzschutzsyst., links	400 mm	1
	783 854	. Netway-Spritzschutzsyst., rechts	400 mm	1

Pos.	Ersatzteil-Nr.	Gegenstand	St.

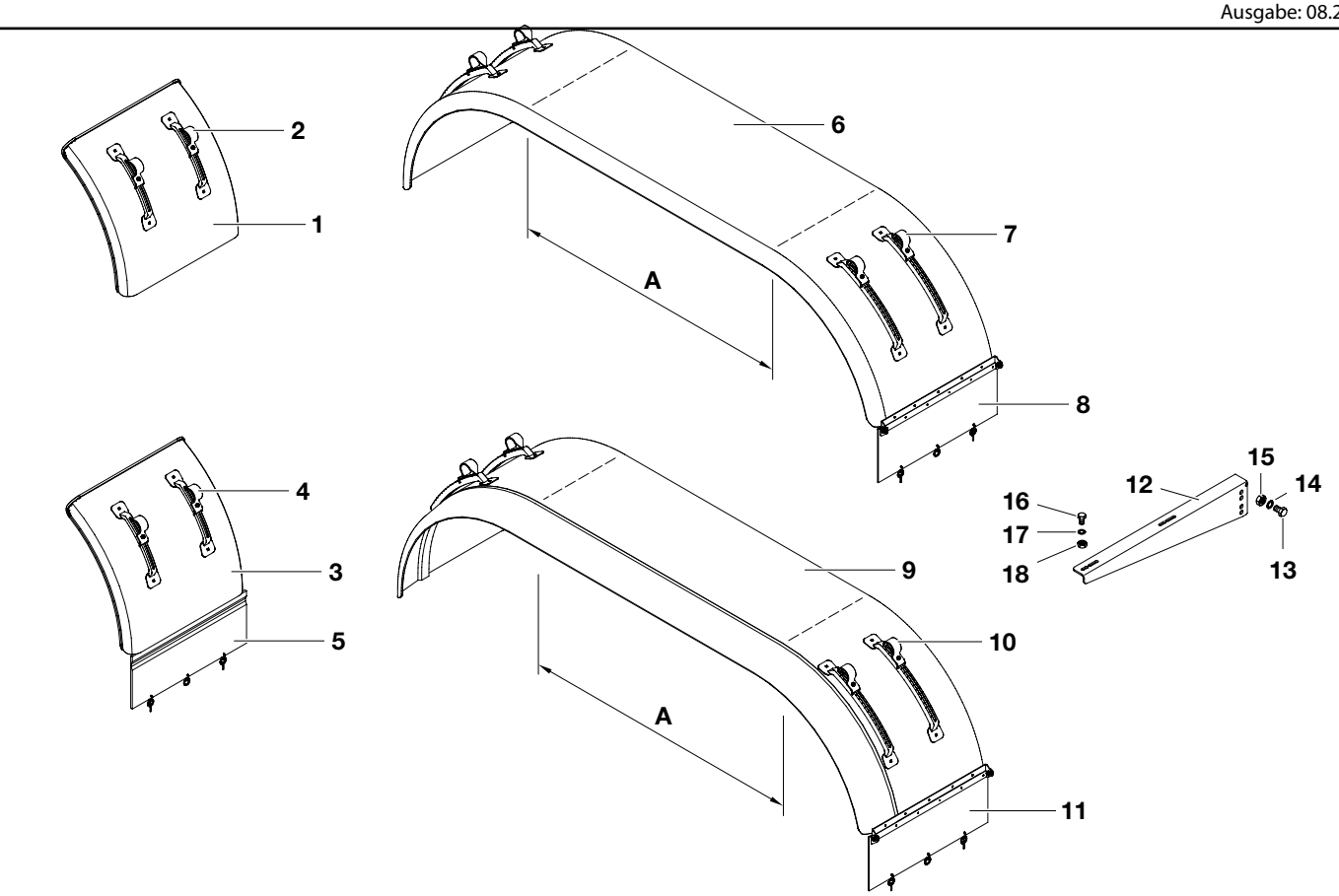

Pos.	Ersatzteil-Nr.	Gegenstand		St.
1	780 822	Viertelschalenkotflügel, verstellbar, vollst.		1
2	781 101	. Rohrschelle, vollst.		2
3	780 823	Viertelschalenkotflügel, verstellbar, vollst.		1
4	781 101	. Rohrschelle		2
5	781 100	. Spritzlappen		1
6	781 …	Alukotflügel, vollst.	siehe Tabelle	1
7	780 199	. Kotflügelschiene		4
8	783 807	. Spritzlappen		
1				
9	783 …	Alukotflügel, vollst.	siehe Tabelle	1
		(mit 140 mm Gummirand)		
10	780 199	. Kotflügelschiene		4
11	783 807	. Spritzlappen		
1				
12	5000 1911 068	Haltewinkel		1
13	433 568	Sechskantschraube	M 12x1,5x40	4
14	511 307	Scheibe	Ø 13	4
15	501 726	Sicherungsmutter		4
16	421 118	Sechskantmutter	M 8825	4
17	510 011	Scheibe	Ø 8,4	4
18	501 708	Sechskantmutter	M 8	4

Alukotflügel, vollst. links / rechts	A [mm]
781 742 / 743	1350
781 744 / 745	1400
781 746 / 747	1450
783 800 / 801	1350
783 802 / 803	1400
783 804 / 805	1450

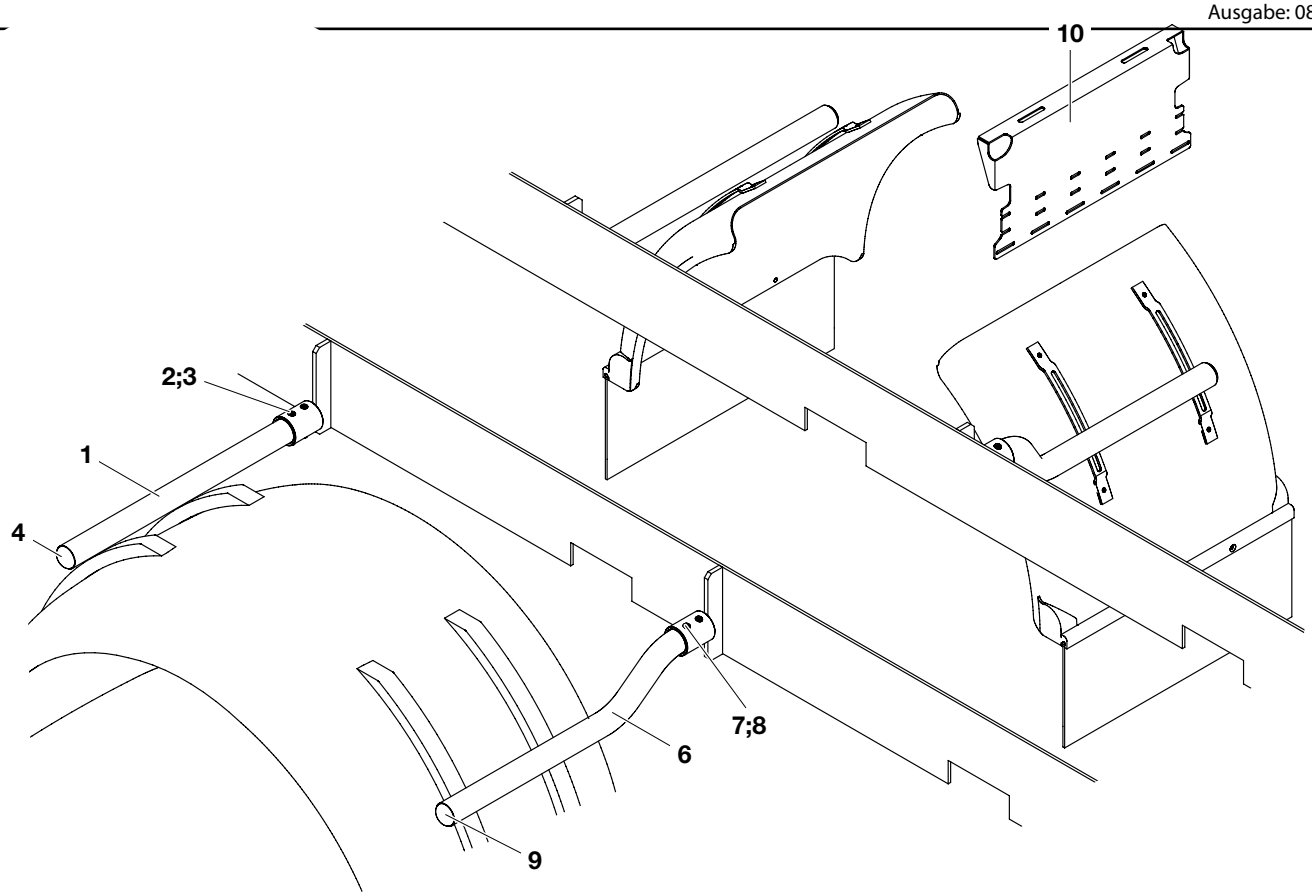

Pos.	Ersatzteil-Nr.	Gegenstand		St.
	0000 1039 298	**Anbau mit geradem Rohr, vollst.**		1
1	0000 1055 556	. Rohr	700 mm	1
2	440 054	. Zylinderschraube	M 8x65	2
3	501 708	. Sicherungsmutter	VM 8	2
4	573 538	. Verschlußstopfen		1
	0000 1039 299	**Anbau mit gekröpftem Rohr, vollst.**		1
5	0000 1055 559	. Rohr	700 mm	1
6	440 054	. Zylinderschraube	M 8x65	2
7	501 708	. Sicherungsmutter	VM 8	2
8	573 538	. Verschlußstopfen		1

Pos.	Ersatzteil-Nr.	Gegenstand		St.
	0000 1039 743	**Anbau mit geradem Rohr, vollst.**		1
1	0000 1055 596	. Rohr	750 mm	1
2	440 054	. Zylinderschraube	M 8x65	2
3	501 708	. Sicherungsmutter	VM 8	2
4	573 538	. Verschlußstopfen		1
	0000 1039 744	**Anbau mit gekröpftem Rohr, vollst.**		1
5	0000 1055 597	. Rohr	750 mm	1
6	440 054	. Zylinderschraube	M 8x65	2
7	501 708	. Sicherungsmutter	VM 8	2
8	573 538	. Verschlußstopfen		1
		Pos. 10 ist bei Ersatzteilbestellung gesondert anzugeben!		
10	0000 9603 434	Halter für Spritzschutz		1

Hilfsrahmenbesfestigung für MB-Fahrgestelle; 2-Achser

0002 1099 298

Blatt: 1-3

Ausgabe: 08.20

Ausführung „1a"

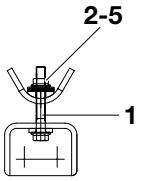

Ausführung „2a"

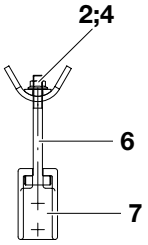

Ausführung „3a"

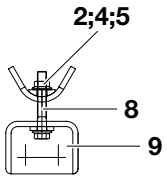

Ausführung „4a"

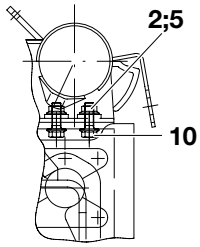

Ausführung „5a"

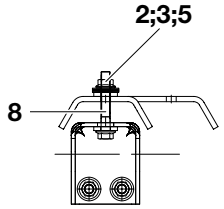

Ausführung „6a"

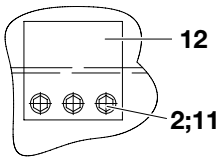

Ausführung „7a"

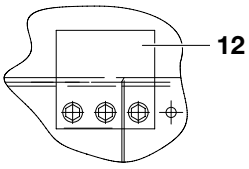

Ausführung „8a, 8b"

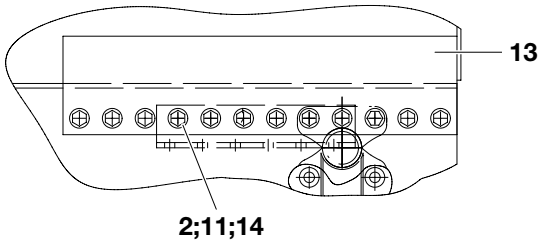

Ausführung „9a"

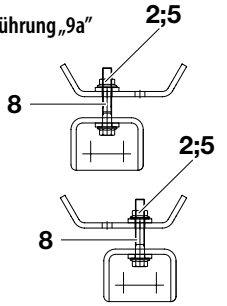

Ausführung „24a"

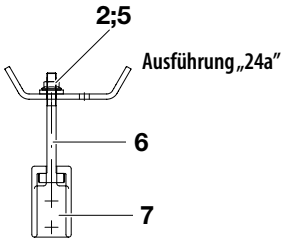

Pos.	Ersatzteil-Nr.	Gegenstand		St.
1	435 020	Sechskantschraube	M 14x1,5x100	1
2	509 996	Sechskantmutter	M 14x1,5	26
3	512 781	Tellerfeder		8
4	380 747	Beilage		3
5	511 308	Scheibe 15		9
6	780 750	T-Schraube	165 mm lg.	2
7	780 520	Konsole für T-Schraube		2
8	435 019	Sechskantschraube	M 14x1,5x90	3
9	780 819	Konsole		1
10	435 011	Sechskantschraube	M 14x1,5x40	2
11	435 012	Sechskantschraube	M 14x1,5x45	6
12	0000 9601 468	Lasche		2
13	0000 9601 469	Lasche		1
14	0000 9614 308	Scheibe	4 mm dick	4

Pos.	Ersatzteil-Nr.	Gegenstand	St.

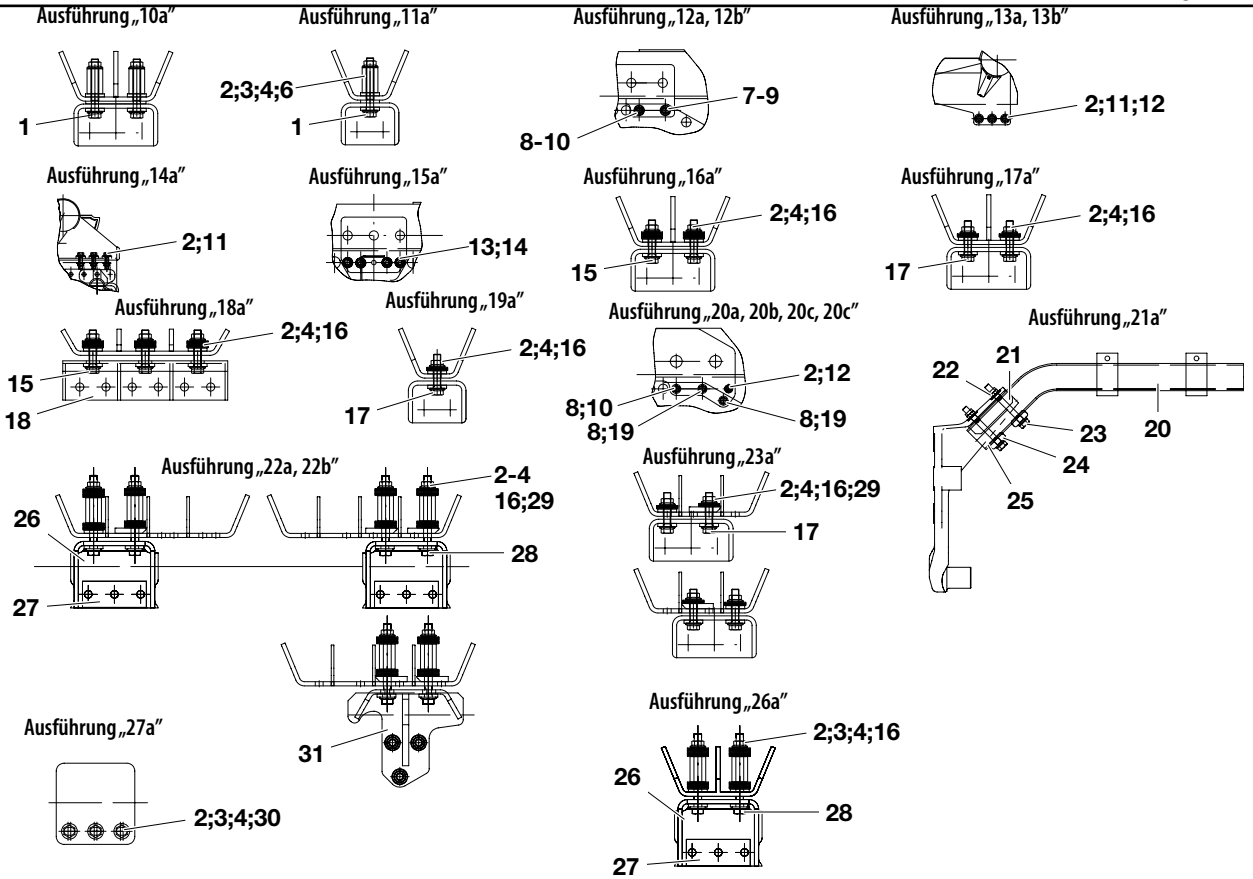

Pos.	Ersatzteil-Nr.	Gegenstand		St.
1	435 020	Sechskantschraube	M 14x1,5x100	3
2	509 996	Sechskantmutter	M 14x1,5	26
3	0000 9525 218	Scheibe		9
4	511 308	Scheibe 15		32
		wahlweise:		
5	0000 9602 100	Lasche	1 mm dick	–
	0000 9602 099	Lasche	3 mm dick	–
	0000 9602 082	Lasche	5 mm dick	–
		wahlweise:		
6	0000 9614 306	Scheibe	1 mm dick	–
	0000 9614 307	Scheibe	2 mm dick	–
	0000 9614 308	Scheibe	4 mm dick	–
7	435 035	Sechskantschraube	M 16x1,5x80	2
8	509 997	Sechskantmutter	M 16x1,5	4
9	511 309	Scheibe 17		4
10	435 038	Sechskantschraube	M 16x1,5x110	2
11	435 012	Sechskantschraube	M 14x1,5x45	3
12	435 013	Sechskantschraube	M 14x1,5x50	3
13	435 054	Sechskantschraube	M 18x1,5x80	4
14	509 998	Sechskantmutter	M 18x1,5	4
15	435 017	Sechskantschraube	M 14x1,5x70	2
16	512 781	Tellerfeder		162
17	435 016	Sechskantschraube	M 14x1,5x65	5
18	780 400	Lasche		2
19	435 036	Sechskantschraube	M 16x1,5x90	4
20	0000 1055 564	Rohr für Kotflügelhalterung		1

Pos.	Ersatzteil-Nr.	Gegenstand		St.
21	0000 1055 565	Beilage		1
22	501 710	Sechskantmutter	M 10	2
23	421 160	Sechskantschraube	M 10x100	2
24	381 827	Spannstück		2
25	510 012	Scheibe 10		4
26	783 404	Konsole		2
27	783 405	Befestigungsplatte		2
28	435 024	Sechskantschraube	M 14x1,5x140	6
29	1000 1131 678	Beilage		2
30	435 015	Sechskantschraube	M 14x1,5x60	3
31	783 403	Konsole		1

Ausführung „28a"

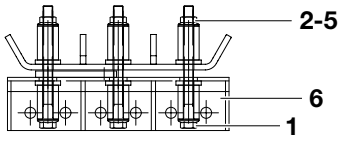

Ausführung „29a, 29b, 29c, 29d"

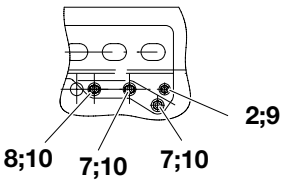

Ausführung „30a, 30b"

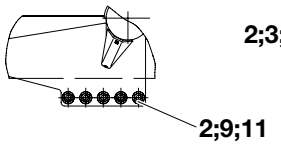

Ausführung „31a, 31b, 31c"

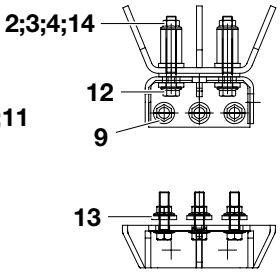

Ausführung „32a, 32b, 32c"

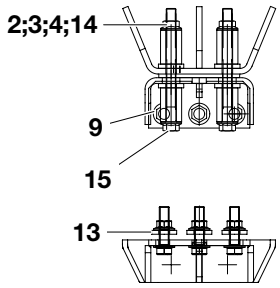

Ausführung „33a"

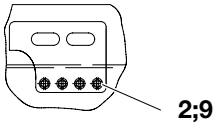

Ausführung „34a"

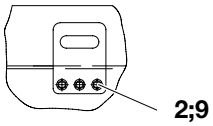

Pos.	Ersatzteil-Nr.	Gegenstand		St.
1	435 026	Sechskantschraube	M 14x1,5x160	3
2	509 996	Sechskantmutter	M 14x1,5	27
3	0000 9525 218	Scheibe		12
4	511 308	Scheibe 15		14
		wahlweise:		
5	0000 9602 356	Lasche	1 mm dick	–
	0000 9602 357	Lasche	3 mm dick	–
	0000 9602 358	Lasche	5 mm dick	–
6	780 400	Lasche		1
7	435 036	Sechskantschraube	M 16x1,5x90	4
8	435 038	Sechskantschraube	M 16x1,5x110	2
9	435 013	Sechskantschraube	M 14x1,5x50	20
10	509 997	Sechskantmutter	M 16x1,5	6
11	435 012	Sechskantschraube	M 14x1,5x45	5
12	435 020	Sechskantschraube	M 14x1,5x100	2
13	511 358	Scheibe 15		6
		wahlweise:		
14	0000 9602 100	Lasche	1 mm dick	–
	0000 9602 099	Lasche	3 mm dick	–
	0000 9602 082	Lasche	5 mm dick	–
15	435 026	Sechskantschraube	M 14x1,5x160	2

Pos.	Ersatzteil-Nr.	Gegenstand	St.

Hilfsrahmenbesfestigung für MAN-Fahrgestelle

0009 1099 050

Ausgabe: 08.20

F-Reihe / TGA, TGS, TGX
Ausführung „1"

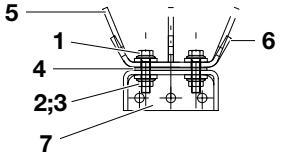

TGA, TGS, TGX / TGM
Ausführung „2"

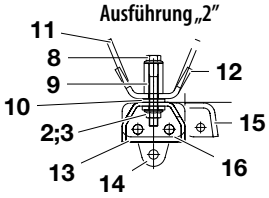

F-Reihe / TGA, TGS, TGX
Ausführung „4"

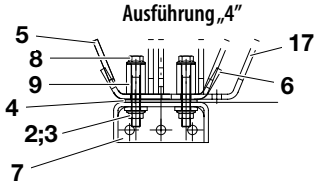

M-Reihe / TGM
Ausführung „7"

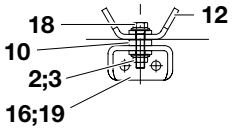

M-Reihe / 18 L/MAK
Ausführung „13"

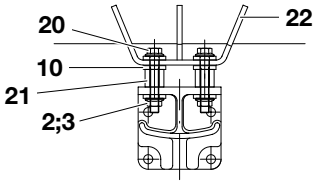

M-Reihe / 14 LAK
Ausführung „14"

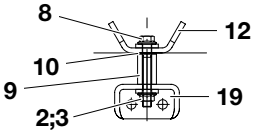

L-Reihe / TGL
Ausführung „11"

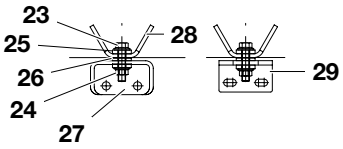

TGL
Ausführung „19"

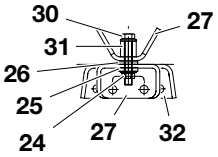

TGA, TGS, TGX
Ausführung „15"

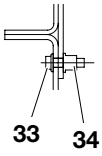

TGA, TGS, TGX
Ausführung „16"

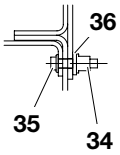

TGA, TGS, TGX
Ausführung „17"

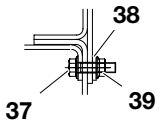

TGA, TGS, TGX / TGM / TGL
Ausführung „18"

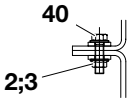

TGL
Ausführung „20"

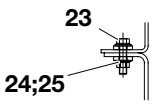

TGA, TGS, TGX / TGM
Ausführung „21"

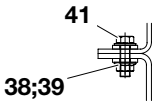

TGA, TGS, TGX (Hinterkipper)
Ausführung „24"

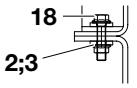

TGA, TGS, TGX (Hinterkipper)
Ausführung „23"

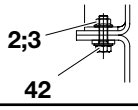

TGA, TGS, TGX
Ausführung „22"

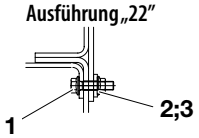

Pos.	Ersatzteil-Nr.	Gegenstand		St.
1	435 014	Sechskantschraube	M 14x1,5x55	2
2	509 996	Sechskantmutter	M 14x1,5	12
3	511 308	Scheibe 15		22
		wahlweise:		
4	0000 9602 100	Lasche	1 mm dick	–
	0000 9602 099	Lasche	3 mm dick	–
	0000 9602 082	Lasche	5 mm dick	–
5	0000 1050 211	Befestigungskonsole		2
6	0000 1050 059	Befestigungskonsole		2
7	780 662	Befestigungswinkel		2
8	435 020	Sechskantschraube	M 14x1,5x100	4
9	0000 9525 218	Distanzbuchse		4
		wahlweise:		
10	0000 9614 306	Scheibe	1 mm dick	–
	0000 9614 307	Scheibe	3 mm dick	–
	0000 9614 308	Scheibe	5 mm dick	–
11	0000 1107 330	Befestigungskonsole		1
12	0000 1107 198	Befestigungskonsole		3
13	780 665	Befestigungswinkel kurz	TGA	1
14	780 664	Befestigungswinkel	TGA	1
15	783 429	Befestigungswinkel	TGM	1
16	783 427	Befestigungswinkel	TGM	2
17	1000 1050 196	Befestigungskonsole		1
18	435 015	Sechskantschraube	M 14x1,5x60	2
19	780 663	Befestigungswinkel	M-Reihe	1
20	435 019	Sechskantschraube	M 14x1,5x90	2
21	0000 9525 207	Distanzbuchse		2
22	0000 1050 062	Befestigungskonsole		1

Pos.	Ersatzteil-Nr.	Gegenstand		St.
23	435 004	Sechskantschraube	M 12x1,5x50 L-Reihe	2
	435 003	Sechskantschraube	M 12x1,5x45 TGL	2
24	509 995	Sechskantmutter	M 12x1,5	3
25	511 307	Scheibe 13		4
		wahlweise:		
26	0000 9614 582	Scheibe	1 mm dick	–
	0000 9614 584	Scheibe	4 mm dick	–
27	783 407	Befestigungskonsole	L-Reihe	2
	783 427	Befestigungswinkel	TGL	2
28	0000 1107 063	Befestigungskonsole	L-Reihe	1
	0000 1107 560	Befestigungskonsole	TGL	1
29	0009 1132 060	Befestigungswinkel	L-Reihe	1
30	435 006	Sechskantschraube	M 12x1,5x70	1
31	0000 9525 133	Distanzbuchse		1
32	783 428	Befestigungswinkel	TGM	1
33	534 980	Schließringbolzen		1
34	534 990	Schließring		1
35	534 981	Schließringbolzen		1
36	511 358	Scheibe		1
37	435 033	Sechskantschraube	M 16x1,5x60	1
38	511 309	Scheibe 17		1
39	509 997	Sechskantmutter	M 16x1,5	1
40	435 013	Sechskantschraube	M 14x1,5x50	1
41	435 032	Sechskantschraube	M 16x1,5x50	1
42	435 012	Sechskantschraube	M 14x1,5x45	1

Ausführung „1a"

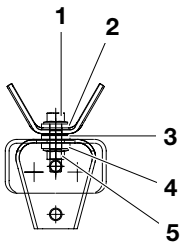

Ausführung „2a"

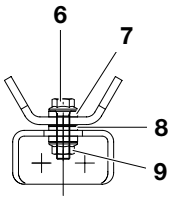

Ausführung „3a/3b"

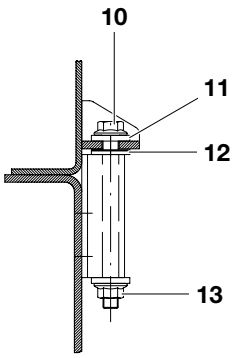

Ausführung „4a"

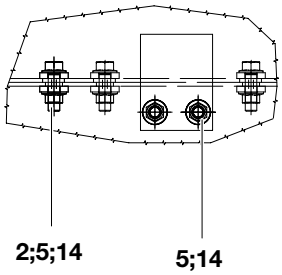

Ausführung „5a"

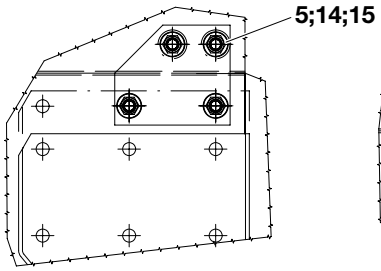

Ausführung „6a/6b"

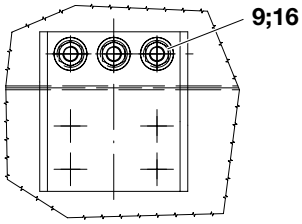

Ausführung „7a"

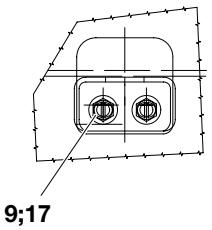

Pos.	Ersatzteil-Nr.	Gegenstand		St.
1	435 004	Sechskantschraube	M 12x1,5x50	1
2	511 307	Scheibe 13	6 mm dick	2
		wahlweise:		
3	0000 9614 582	Scheibe	1 mm dick	–
	0000 9614 584	Scheibe	4 mm dick	–
4	511 231	Scheibe 13	3 mm dick	2
5	509 995	Sechskantmutter	M 12x1,5	1
6	435 013	Sechskantschraube	M 14x1,5x50	1
7	511 308	Scheibe 15	6 mm dick	2
		wahlweise:		
8	0000 9614 306	Scheibe	1 mm dick	–
	0000 9614 308	Scheibe	4 mm dick	–
9	509 996	Sechskantmutter	M 14x1,5	1
10	435 040	Sechskantschraube	M 16x1,5x180	1
	435 041	Sechskantschraube	M 16x1,5x200	1
11	511 309	Scheibe 17	6 mm dick	2
		wahlweise:		
12	0000 9614 385	Scheibe	1 mm dick	–
	0000 9614 378	Scheibe	4 mm dick	–
13	509 997	Sechskantmutter	M 16x1,5	2
14	435 002	Sechskantschraube	M 12x1,5x40	2
15	1000 1131 456	Befestigungsplatte		1
16	435 011	Sechskantschraube	M 14x1,5x40	3
17	435 010	Sechskantschraube	M 14x1,5x35	2

Pos.	Ersatzteil-Nr.	Gegenstand	St.

Ausführung „1a"

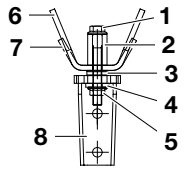

Ausführung „1b"

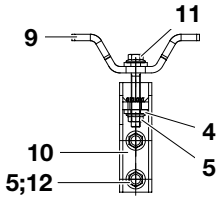

Ausführung „2a"

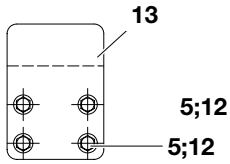

Ausführung „3a"

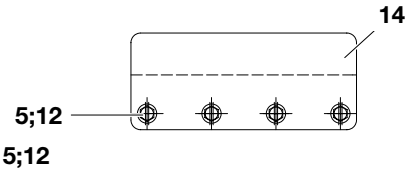

Ausführung „4a"

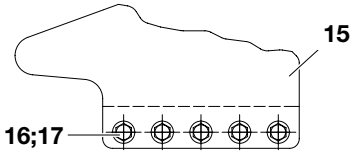

Ausführung „4b"

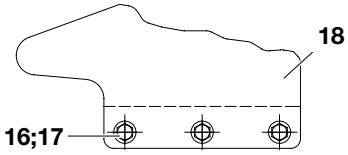

Ausführung „4c"

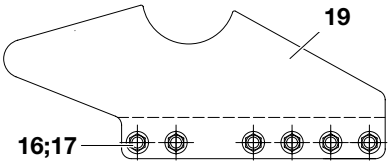

Ausführung „5a"

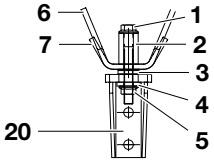

Ausführung „5b"

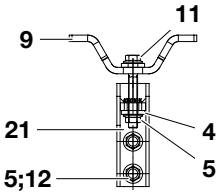

Ausführung „6a"

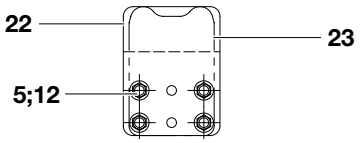

Pos.	Ersatzteil-Nr.	Gegenstand		St.
1	435 021	Sechskantschraube	M 14x1,5x110	2
2	0000 9525 218	Distanzbuchse		2
		wahlweise:		
3	0000 9614 306	Scheibe	1 mm dick	–
	511 308	Scheibe 15	6 mm dick	–
4	511 308	Scheibe 15	6 mm dick	4
5	509 996	Sechskantmutter	M 14x1,5	20
6	0000 1107 330	Befestigungskonsole		2
7	0000 1107 198	Befestigungskonsole		2
8	0000 1050 984	Konsole für SCANIA		1
		wahlweise:		
9	0000 1107 377	Befestigungskonsole		2
9	0000 1107 378	Befestigungskonsole, links		2
9	0000 1107 379	Befestigungskonsole, rechts		2
10	0000 1050 877	Konsole für SCANIA		1
11	435 020	Sechskantschraube	M 14x1,5x100	2
12	435 013	Sechskantschraube	M 14x1,5x50	16
13	1000 1131 577	Befestigungsplatte		1
14	1000 1131 575	Befestigungsplatte		1
15	1000 1131 580	Befestigungsplatte		1
16	435 032	Sechskantschraube	M 16x1,5x50	14
17	509 997	Sechskantmutter	M 14x1,5	14
18	1000 1131 585	Befestigungsplatte		1
19	1000 1131 555	Befestigungsplatte		1
20	1000 1050 055	Konsole für SCANIA		1
21	1000 1050 056	Konsole für SCANIA		1
22	1000 1131 666	Befestigungsplatte		1
23	1000 1131 667	Konsole für SCANIA		1

Pos.	Ersatzteil-Nr.	Gegenstand	St.

Hilfsrahmenbesfestigung für VOLVO-Fahrgestelle

0026 1099 004

Ausgabe: 08.20

Ausführung „1a"

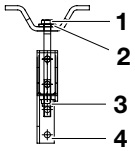

Ausführung „2a"

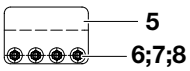

Ausführung „3a/3b/3c/3d"

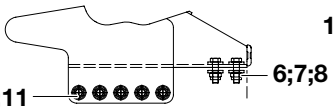

Ausführung „4a"

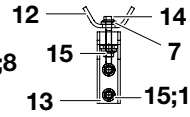

Ausführung „5a/5b/5c"

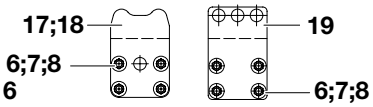

Ausführung „6a"

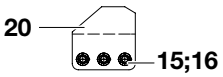

Ausführung „7a"

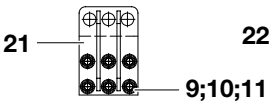

Ausführung „7b"

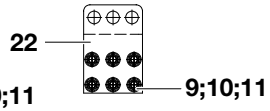

Ausführung „8"

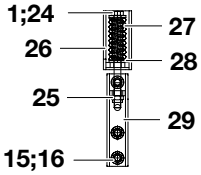

Ausführung „8a"

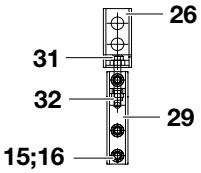

Ausführung „8b"

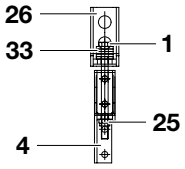

Ausführung „9"

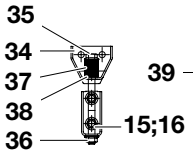

Ausführung „10"

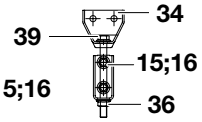

Ausführung „11"

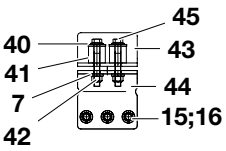

Ausführung „12"

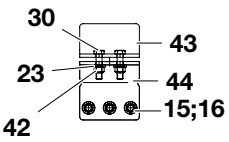

Pos.	Ersatzteil-Nr.	Gegenstand		St.
1	411 189	Sechskantschraube	M 16x220	3
2	511 309	Scheibe 17		1
3	501 713	Sechskantmutter	M 16	1
4	1000 1050 000	Konsole für VOLVO		1
5	1000 1131 525	Befestigungsplatte		1
6	431 067	Sechskantschraube	M 14x1,5x50	13
7	511 308	Scheibe 15		26
8	501 790	Sechskantmutter	M 14	13
9	435 101	Sechskantschraube	M 16x60	13
10	511 820	Scheibe 16		13
11	501 540	Sechskantmutter	M 16	13
12	0000 1107 372	Befestigungswinkel		1
13	0000 1050 877	Befestigungskonsole		1
14	435 020	Sechskantschraube	M 14x1,5x100	1
15	509 996	Sechskantmutter	M 14	18
16	435 013	Sechskantschraube	M 14x1,5x50	18
17	0000 5133 299	Befestigungsplatte		1
18	1000 1131 608	Befestigungsplatte		1
19	1000 1131 630	Befestigungsplatte		1
20	1000 1131 550	Befestigungsplatte		1
		wahlweise:		
21	1000 1131 723	Befestigungsplatte		1
	1000 1131 724	Befestigungsplatte		1
	1000 1031 725	Befestigungsplatte		1
		wahlweise:		
22	1000 1131 720	Befestigungsplatte		1
	1000 1131 721	Befestigungsplatte		1
	1000 1031 722	Befestigungsplatte		1

Pos.	Ersatzteil-Nr.	Gegenstand		St.
23	513 320	Federscheibe		2
24	411 465	Sechskantschraube	M 16x1,5x280	1
25	501 713	Sechskantmutter	M 16	1
26	1000 1050 001	Konsole für VOLVO		3
27	0000 9301 301	Druckfeder		1
28	0000 9619 018	Federteller		2
29	1000 1050 007	Konsole		2
30	411 145	Schraube	14x60	2
31	430 604	Sechskantschraube	M 16x1,5x110	1
32	501 728	Sechskantmutter	M 16	1
33	511 309	Scheibe 17		5
34	1000 1050 026	Konsole		2
35	435 041	Sechskantschraube	M 16x1,5x200	1
36	509 997	Sechskantmutter	M 16	2
37	512 769	Tellerfeder		16
38	510 016	Scheibe 17		1
39	435 040	Sechskantschraube	M 16x1,5x180	1
40	511 810	Scheibe		2
41	382 357	Elastomerhülse		2
42	501 712	Mutter	M 14	1
43	0000 1132 854	Befestigungswinkel		2
44	0000 1132 855	Befestigungswinkel		2
45	411 145	Schraube	M 14x100	2

Hilfsrahmenbesfestigung für RENAULT-Fahrgestelle

0014 1099 003

Ausgabe: 08.20

Ausführung „1a"

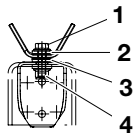

Ausführung „2a"

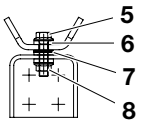

Ausführung „6a"

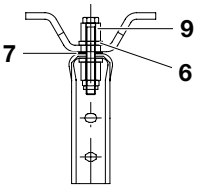

Ausführung „6b"

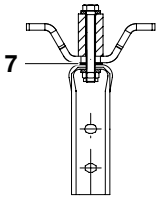

Ausführung „6c"

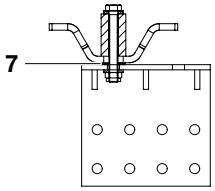

Ausführung „3a"

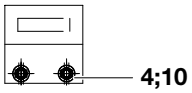

Ausführung „7a"

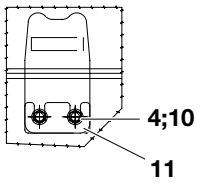

Ausführung „7b"

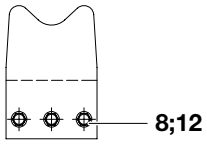

Ausführung „8a"

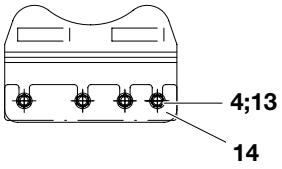

Ausführung „8b"

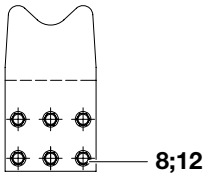

Ausführung „7a/7b/7c"

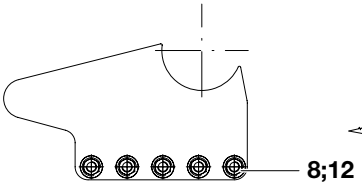

Ausführung „10a"

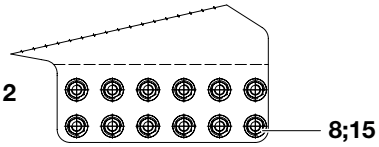

Ausführung „5a"

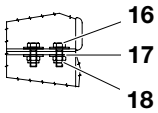

Ausführung „4a"

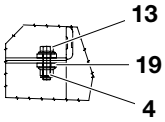

Pos.	Ersatzteil-Nr.	Gegenstand		St.
1	435 004	Sechskantschraube	M 12x1,5x50	1
2	511 307	Scheibe 13	6 mm dick	2
		wahlweise:		
3	0000 9614 582	Scheibe	1 mm dick	–
	0000 9614 584	Scheibe	4 mm dick	–
4	509 995	Sechskantmutter	M 12x1,5	1
5	435 014	Sechskantschraube	M 14x1,5x55	1
6	511 308	Scheibe 15	6 mm dick	1
		wahlweise:		
7	0000 9614 306	Scheibe	1 mm dick	–
	0000 9614 307	Scheibe	2 mm dick	–
	0000 9614 308	Scheibe	4 mm dick	–
8	509 996	Sechskantmutter	M 14x1,5	1
9	0000 9525 207	Distanzbuchse		2
10	435 000	Sechskantschraube	M 12x1,5x30	4
		wahlweise:		
11	0000 1135 099	Distanzblech	1 mm dick	–
	0000 1135 100	Distanzblech	2 mm dick	–
12	435 012	Sechskantschraube	M 14x1,5x45	14
13	435 002	Sechskantschraube	M 12x1,5x40	5
		wahlweise:		
14	0000 1135 101	Distanzblech	1 mm dick	–
	0000 1135 102	Distanzblech	2 mm dick	–
15	435 013	Sechskantschraube	M 14x1,5x50	12
16	421 146	Sechskantschraube	M 10x30	2
17	511 230	Scheibe	10,5-St	2
18	501 710	Sicherungsmutter	VM 10	2
19	511 307	Scheibe 13	6 mm dick	2

Pos.	Ersatzteil-Nr.	Gegenstand	St.

Ausführung „1a"

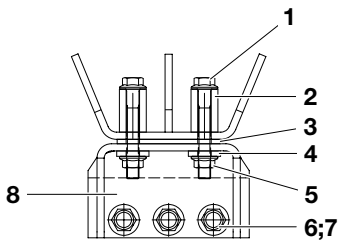

Ausführung „2a"

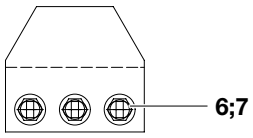

Ausführung „3a"

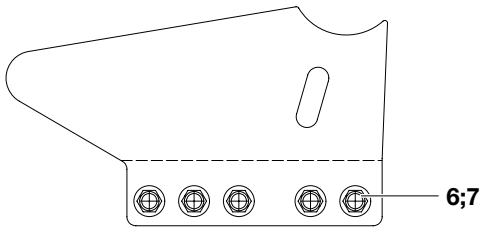

Pos.	Ersatzteil-Nr.	Gegenstand		St.
1	435 020	Sechskantschraube	M 14x1,5x100	2
2	0000 9525 218	Distanzbuchse		2
		wahlweise:		
3	0000 9602 100	Lasche	1 mm dick	–
	0000 9602 099	Lasche	3 mm dick	–
	0000 9602 082	Lasche	5 mm dick	–
4	511 308	Scheibe 15		2
5	509 996	Sechskantmutter	M 14x1,5	2
6	435 032	Sechsaktschraube	M 16x1,5x50	11
7	509 997	Sechskantmutter	M 16x1,5	11
8	1000 1050 111	Konsole		1

Pos.	Ersatzteil-Nr.	Gegenstand	St.

alt	D316 – D428	Ausführung	
Kipper			
501/190	501/290	wie 501/190 jedoch mit Leckölanschluß	
501/260	501/295	wie 501/290 jedoch mit Leckölanschluß, mit Stecksystem Schäfer	
Kipper mit Anhänger			
504/90	504/190	wie 504/90 jedoch mit Leckölanschluß	
504/121	504/192	wie 504/121 jedoch mit Leckölanschluß, mit Stecksystem Schäfer	
Kipper mit Bordmatik			
511/30	511/130	wie 511/30 jedoch mit Leckölanschluß und Vorzugsmenge 7,5 l/min	2- und 3-Achser
511/70	511/140	wie 511/30 jedoch mit Leckölanschluß und Vorzugsmenge 7,5 l/min, mit Stecksystem Schäfer	
Kipper mit Bordmatik			
511/30	511/134	wie 511/30 jedoch mit Leckölanschluß und Vorzugsmenge 15 l/min	4-Achser und Kippsattel
511/70	511/144	wie 511/30 jedoch mit Leckölanschluß und Vorzugsmenge 15 l/min, mit Stecksystem Schäfer	
Kipper mit Bordmatik und Anhänger			
511/32	511/132	wie 511/32 jedoch mit Leckölanschluß und Vorzugsmenge 7,5 l/min	2- und 3-Achser
511/72	511/142	wie 511/32 jedoch mit Leckölanschluß und Vorzugsmenge 7,5 l/min, mit Stecksystem Schäfer	
Kipper mit Bordmatik und Anhänger			
511/32	511/136	wie 511/32 jedoch mit Leckölanschluß und Vorzugsmenge 15 l/min	4-Achser
511/72	511/146	wie 511/32 jedoch mit Leckölanschluß und Vorzugsmenge 15 l/min, mit Stecksystem Schäfer	

Bei Ersatzteilbestellung ist die im Ventilkörper eingeschlagene Nummer anzugeben!

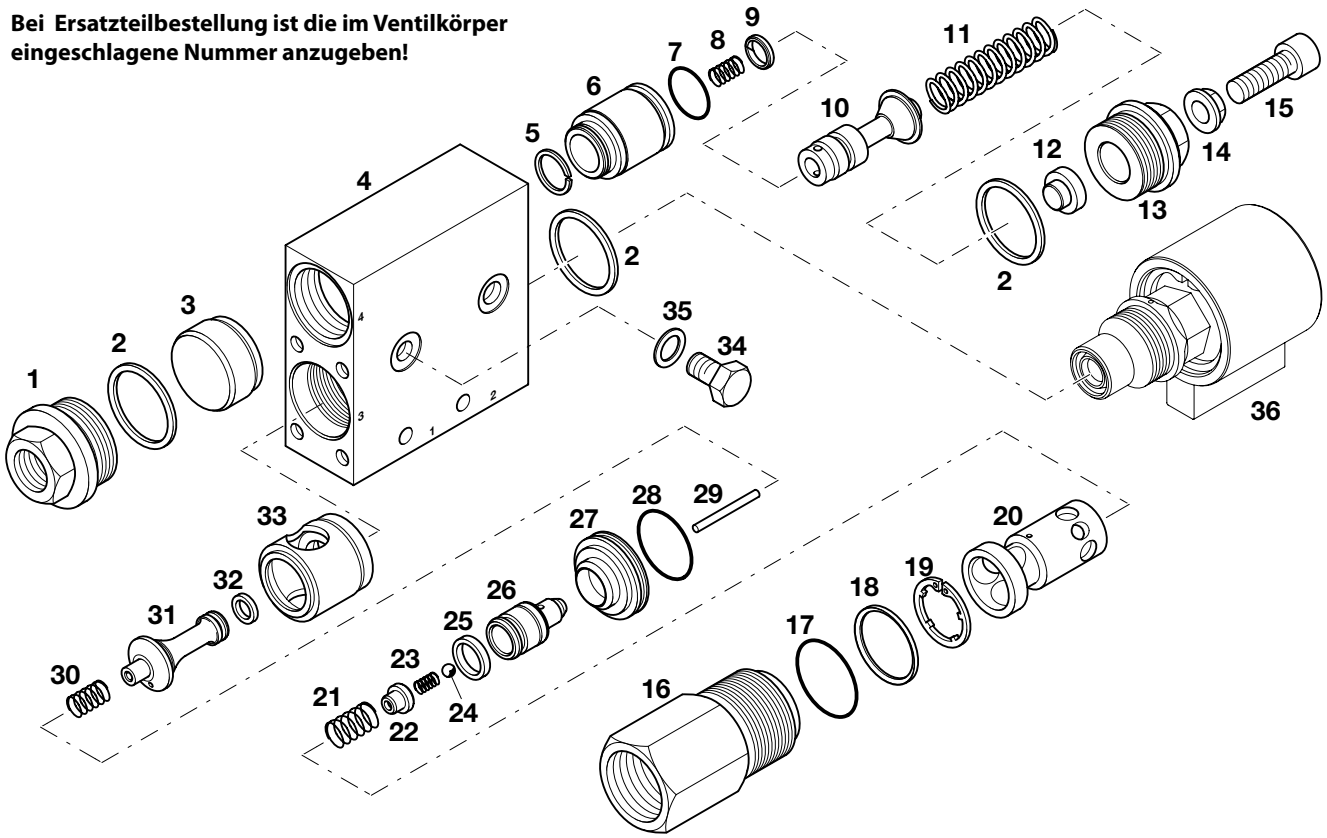

Pos.	Ersatzteil-Nr.	Gegenstand		St.
1	0000 9201 251	Verschlußschraube		1
2	600 193	Dichtring	A 36x42x2	3
3	0000 2316 052	Steuerkolben		1
4	0501 2301 041	Ventilkörper		1
5	516 919	Sprengring	SW 22	1
6	0000 2303 102	Ventilsitz		1
7	610 028	O-Ring	21,4x2,5	1
8	0000 9301 040	Schraubenfeder		1
9	0000 9407 011	Profilring		1
10	0501 2307 015	Ventilkegel		1
11	0000 9301 037	Schraubenfeder		1
12	0000 2305 061	Federteller		1
13	0000 9201 252	Verschlußschraube		1
14	506 903	Sechskant-Bundmutter	M 8	1
15	440 046	Zylinderschraube	M 8x25	1
16	0000 9202 104	Führungsschraube		1
17	610 056	O-Ring	32,0x4,5	1
18	0000 9401 048	Dichtring	30x34x2	1
19	517 413	Sicherungsring	30x1,2	1
20	0000 2319 031	Führung		1
21	0000 9301 255	Schraubenfeder		1
22	0000 2305 060	Federteller		1
23	0000 9301 023	Schraubenfeder		1
24	567 012	Kugel	6 mm III	1
25	604 006	Zylinderring	18	1
26	0501 2307 014	Ventilkegel		1
27	0000 2303 101	Ventilsitz		1
28	610 045	O-Ring	29,2x3,0	1
29	567 492	Nadelrolle	3x33,8	1

Pos.	Ersatzteil-Nr.	Gegenstand		St.
30	0000 9301 001	Schraubenfeder		1
31	0000 2309 075	Ventilstift		1
32	0000 9407 005	Profilring		1
33	0000 2303 085	Ventilsitz		1
34	433 529	Sechskantschraube	M 10x1x10	1
35	600 164	Dichtring	A 10x16x1,5	1
36	0000 2052 056	**Pneum. Kippventilbetätigung, vollst.**		1

Ausgabe: 08.20

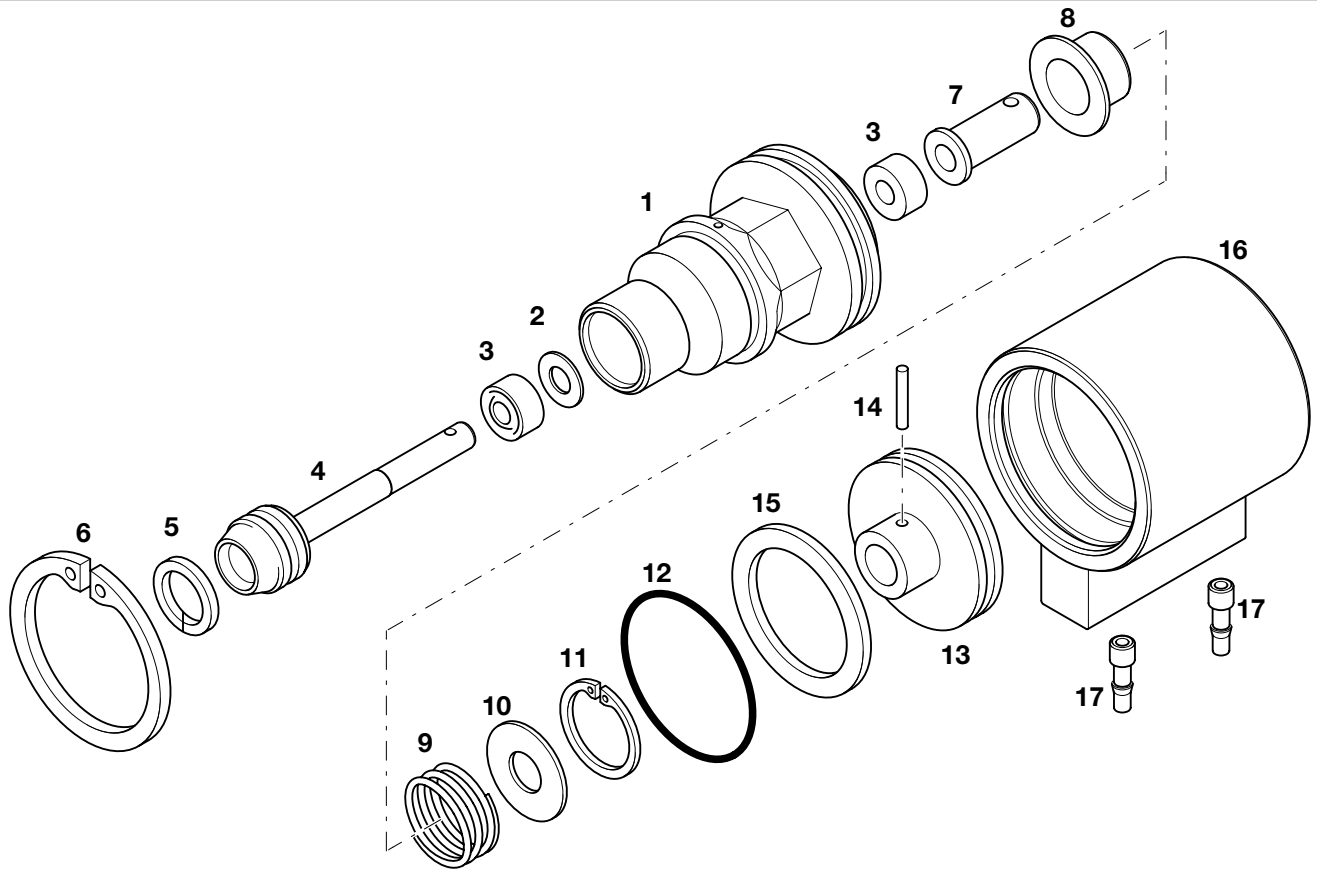

Pos.	Ersatzteil-Nr.	Gegenstand		St.
1	0000 9202 092	Führungsschraube		1
2	612 521	Stützring	8x16x1	1
3	612 408	Lippenring	8/16x5,5	2
4	0000 2053 001	Steuerkolben		1
5	0000 9407 010	Profilring		1
6	516 230	Sicherungsring	55x2	1
7	0000 2319 030	Führungsbuchse		1
8	0000 2305 058	Federteller		1
9	0000 9301 257	Druckfeder		1
10	0000 9614 627	Scheibe		1
11	517 053	Sicherungsring	30x1,2	1
12	610 085	O-Ring	49x3	1
13	0000 2316 043	Steuerkolben		1
14	0000 9242 013	Sicherungsstift		1
15	612 412	K-Ring		1
16	0000 2302 024	Gehäuse		1
17	705 799	Nippel		2

Pos.	Ersatzteil-Nr.	Gegenstand	St.

Bei Ersatzteilbestellung ist die im Ventilkörper eingeschlagene Nummer anzugeben!

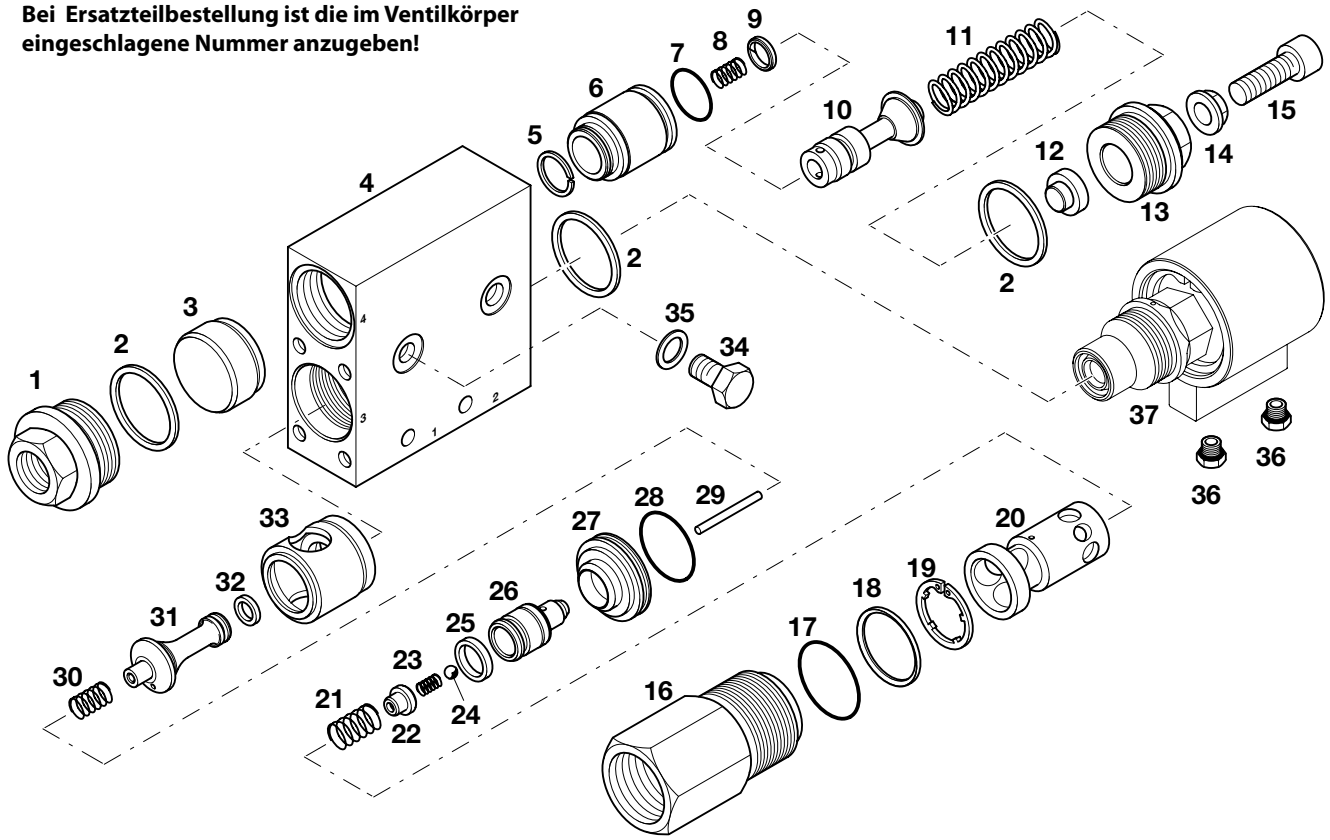

Pos.	Ersatzteil-Nr.	Gegenstand		St.
1	0000 9201 251	Verschlußschraube		1
2	600 193	Dichtring	A 36x42x2	3
3	0000 2316 052	Steuerkolben		1
4	0501 2301 041	Ventilkörper		1
5	516 919	Sprengring	SW 22	1
6	0000 2303 102	Ventilsitz		1
7	610 028	O-Ring	21,4x2,5	1
8	0000 9301 040	Schraubenfeder		1
9	0000 9407 011	Profilring		1
10	0501 2307 015	Ventilkegel		1
11	0000 9301 037	Schraubenfeder		1
12	0000 2305 061	Federteller		1
13	0000 9201 252	Verschlußschraube		1
14	506 903	Sechskant-Bundmutter	M 8	1
15	440 046	Zylinderschraube	M 8x25	1
16	0000 9202 104	Führungsschraube		1
17	610 056	O-Ring	32,0x4,5	1
18	0000 9401 048	Dichtring	30x34x2	1
19	517 413	Sicherungsring	30x1,2	1
20	0000 2319 031	Führung		1
21	0000 9301 255	Schraubenfeder		1
22	0000 2305 060	Federteller		1
23	0000 9301 023	Schraubenfeder		1
24	567 012	Kugel	6 mm III	1
25	604 006	Zylinderring	18	1
26	0501 2307 014	Ventilkegel		1
27	0000 2303 101	Ventilsitz		1
28	610 045	O-Ring	29,2x3,0	1
29	567 492	Nadelrolle	3x33,8	1

Pos.	Ersatzteil-Nr.	Gegenstand		St.
30	0000 9301 001	Schraubenfeder		1
31	0000 2309 075	Ventilstift		1
32	0000 9407 005	Profilring		1
33	0000 2303 085	Ventilsitz		1
34	433 529	Sechskantschraube	M 10x1x10	1
35	600 164	Dichtring	A 10x16x1,5	1
36	706 886	Überwurfschraube		2
37	0000 2052 076	**Pneum. Kippventilbetätigung, vollst.**		1

Ausgabe: 08.20

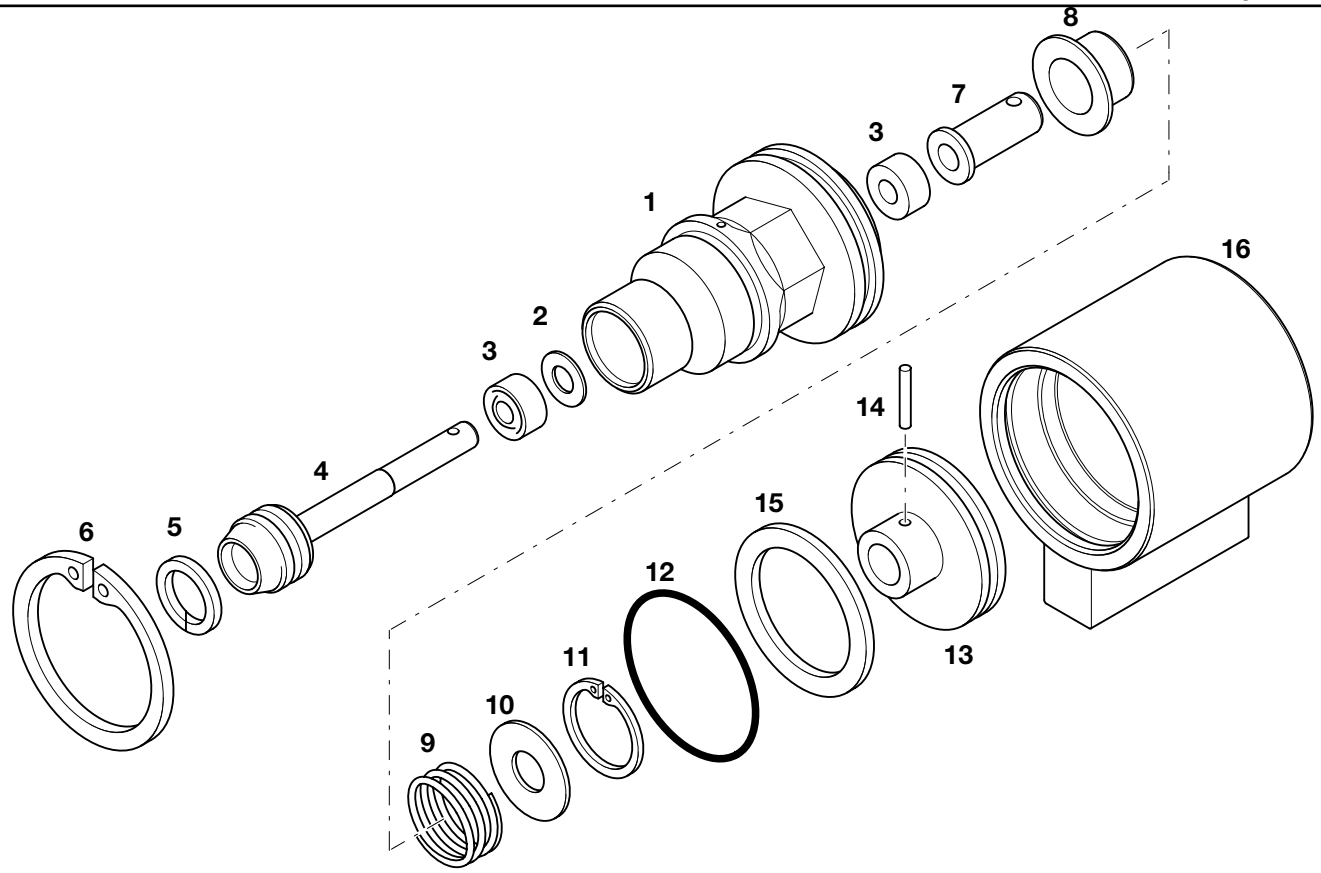

Pos.	Ersatzteil-Nr.	Gegenstand		St.
1	0000 9202 092	Führungsschraube		1
2	612 521	Stützring	8x16x1	1
3	612 408	Lippenring	8/16x5,5	2
4	0000 2053 001	Steuerkolben		1
5	0000 9407 010	Profilring		1
6	516 230	Sicherungsring	55x2	1
7	0000 2319 030	Führungsbuchse		1
8	0000 2305 058	Federteller		1
9	0000 9301 257	Druckfeder		1
10	0000 9614 627	Scheibe		1
11	517 053	Sicherungsring	30x1,2	1
12	610 085	O-Ring	49x3	1
13	0000 2316 043	Steuerkolben		1
14	0000 9242 013	Sicherungsstift		1
15	612 412	K-Ring		1
16	0000 2302 044	Gehäuse		1

Pos.	Ersatzteil-Nr.	Gegenstand	St.

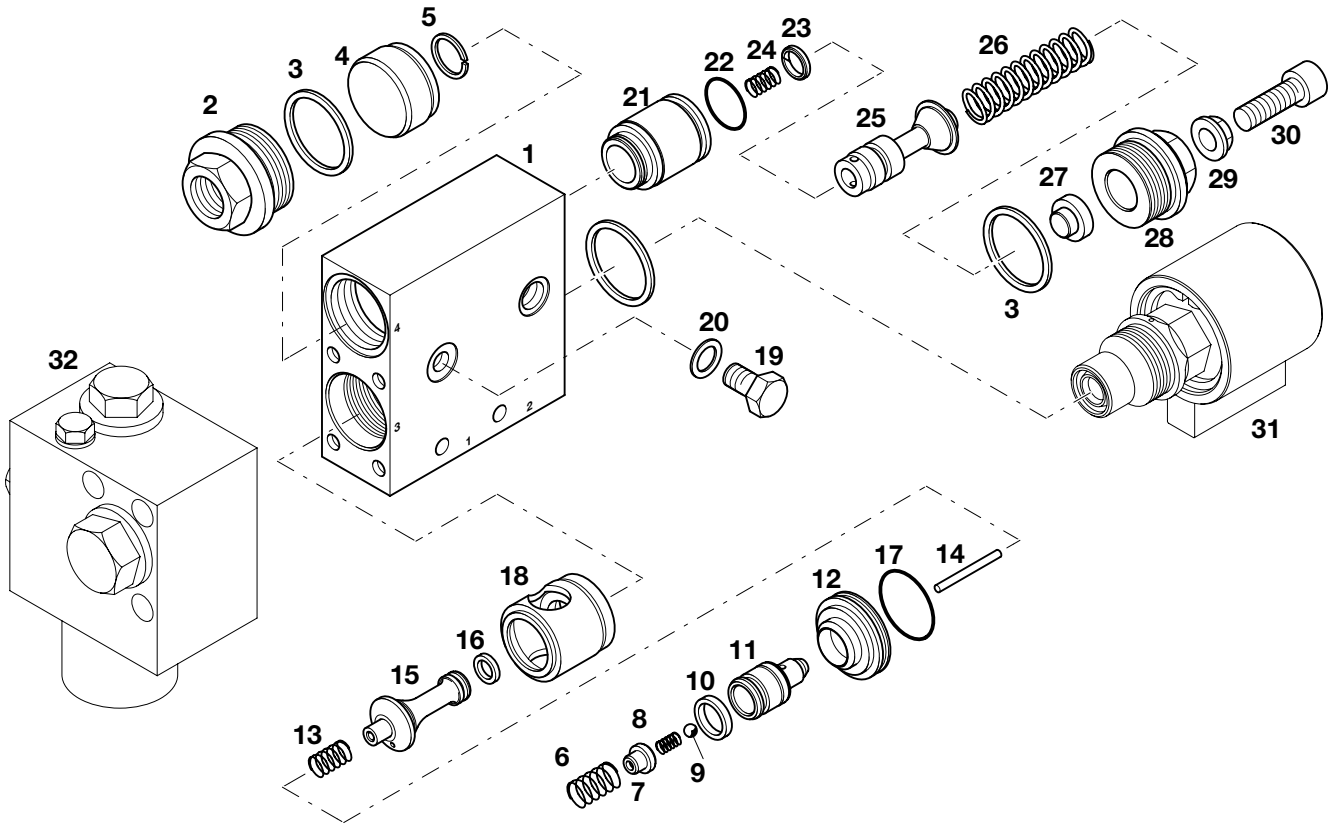

Pos.	Ersatzteil-Nr.	Gegenstand		St.
1	0501 2301 041	Ventilkörper		1
2	0000 9201 251	Verschlußschraube		1
3	600 193	Dichtring	A 36x42x2	3
4	0000 2316 052	Steuerkolben		1
5	516 919	Sprengring	SW 22	1
6	0000 9301 255	Schraubenfeder		1
7	0000 2305 060	Federteller		1
8	0000 9301 023	Schraubenfeder		1
9	567 012	Kugel	6 mm III	1
10	604 006	Zylinderring	Ø 18	1
11	0501 2307 014	Ventilkegel		1
12	0000 2303 101	Ventilsitz		1
13	0000 9301 001	Schraubenfeder		1
14	567 492	Nadelrolle	3x33,8	1
15	0000 2309 075	Ventilstift		1
16	0000 9407 005	Profilring		1
17	610 045	O-Ring	29,2x3,0	1
18	0000 2303 085	Ventilsitz		1
19	475 201	Verschlußschraube	M 10x1	1
20	600 164	Dichtring	A 10x16x1,5	1
21	0000 2303 102	Ventilsitz		1
22	610 028	O-Ring	21,4x2,5	1
23	0000 9407 011	Profilring		1
24	0000 9301 040	Schraubenfeder		1
25	0501 2307 015	Ventilkegel		1
26	0000 9301 037	Schraubenfeder		1

Pos.	Ersatzteil-Nr.	Gegenstand		St.
27	0000 2305 061	Federteller		1
28	0000 9201 252	Verschlußschraube		1
29	506 903	Sechskant-Bundmutter	M 8	1
30	440 046	Zylinderschraube	M 8x25	
1				
	574 419	Loctite Nr. 242	(zu Pos. 19)	
31	0000 2052 056	**Pneum. Kippventilbetätigung, vollst.**		1
32	0504 2040 199	**Pneum. Umschalter Typ 504/199, vollst.**		1

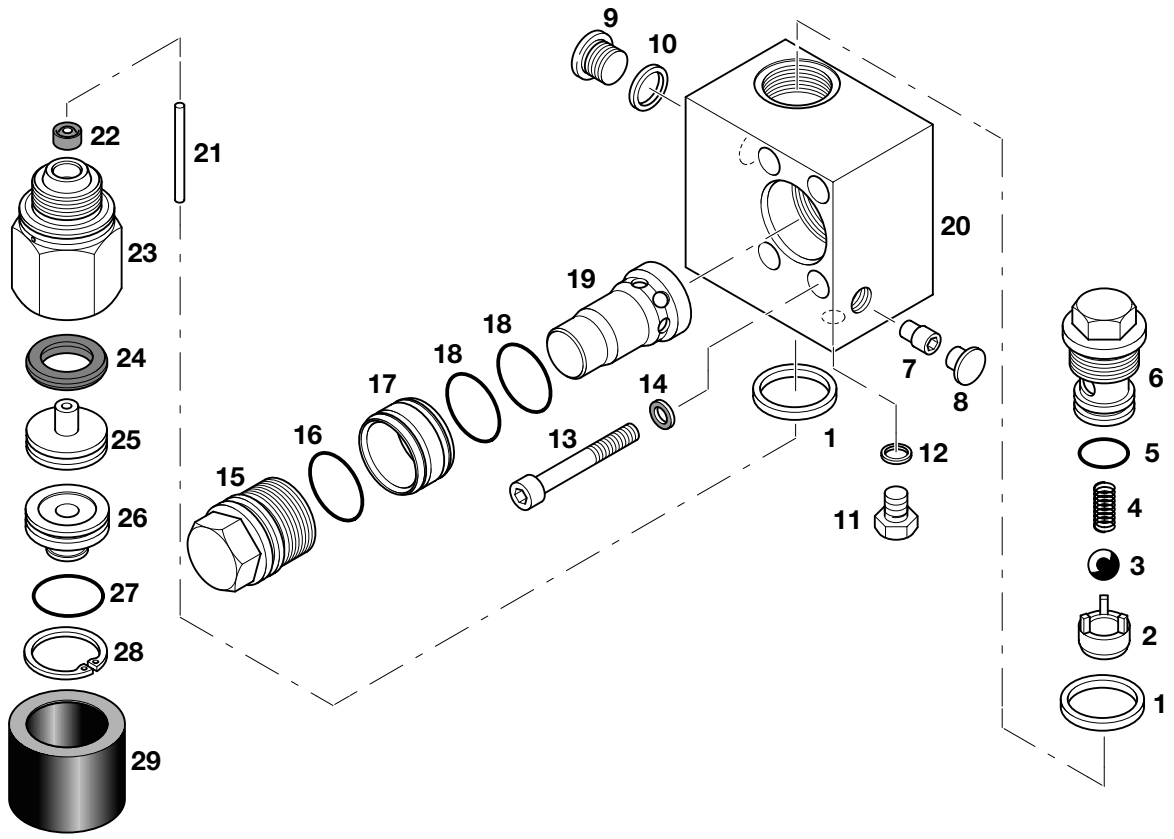

Pos.	Ersatzteil-Nr.	Gegenstand		St.
1	600 127	Dichtring	A 30x36	3
2	0000 2303 104	Ventilsitz		1
3	567 025	Kugel	16 mm III	1
4	0000 9301 227	Druckfeder		1
5	610 027	O-Ring	20,2x3,0	1
6	0000 9202 122	Führungsschraube		1
7	573 506	Schutzstopfen		1
8	702 878	Wechselventil	Typ WVC-1	1
9	475 204	Verschlußschraube	M 16x1,5	1
10	600 113	Dichtring	A 16x20	1
11	433 529	Sechskantschraube	M 10x1x10	1
12	600 164	Dichtring	A 10x16	1
13	440 053	Zylinderschraube	M 8x60	4
14	513 961	Schnorr-Sicherungsscheibe 8		4
15	0000 9201 256	Verschlußschraube		1
16	610 052	O-Ring	32,0x3,0	1
17	0000 2319 034	Führung		1
18	610 292	O-Ring	33,0x2,5	2
19	0000 2319 033	Führung		1
20	0504 2301 026	Ventilkörper		1

Pos.	Ersatzteil-Nr.	Gegenstand		St.
	0000 2052 070	Pneum. Betätigung		1
		für Umschalter, vollst.		
21	567 496	. Nadelrolle	4x49,8	1
22	612 368	. Compact-Stangendichtung	4x12x6	1
23	0000 9202 117	. Führungsschraube		1
24	612 383	. KA-Ring 35		1
25	0000 2316 048	. Steuerkolben		1
26	0000 2047 011	. Deckel		1
27	610 045	. O-Ring	29,2x3,0	1
28	516 222	. Sicherungsring	36x1,5	1
29	0000 9440 092	. Balg		1
		Pos. 25 mit Fett montiert!		
		Renolit HLT 2	Fuchs	
		Thermalene	Knorr	
		Beacon 2	Esso	
		Alvania 3	Shell	
		Evergrease KSW	BP	

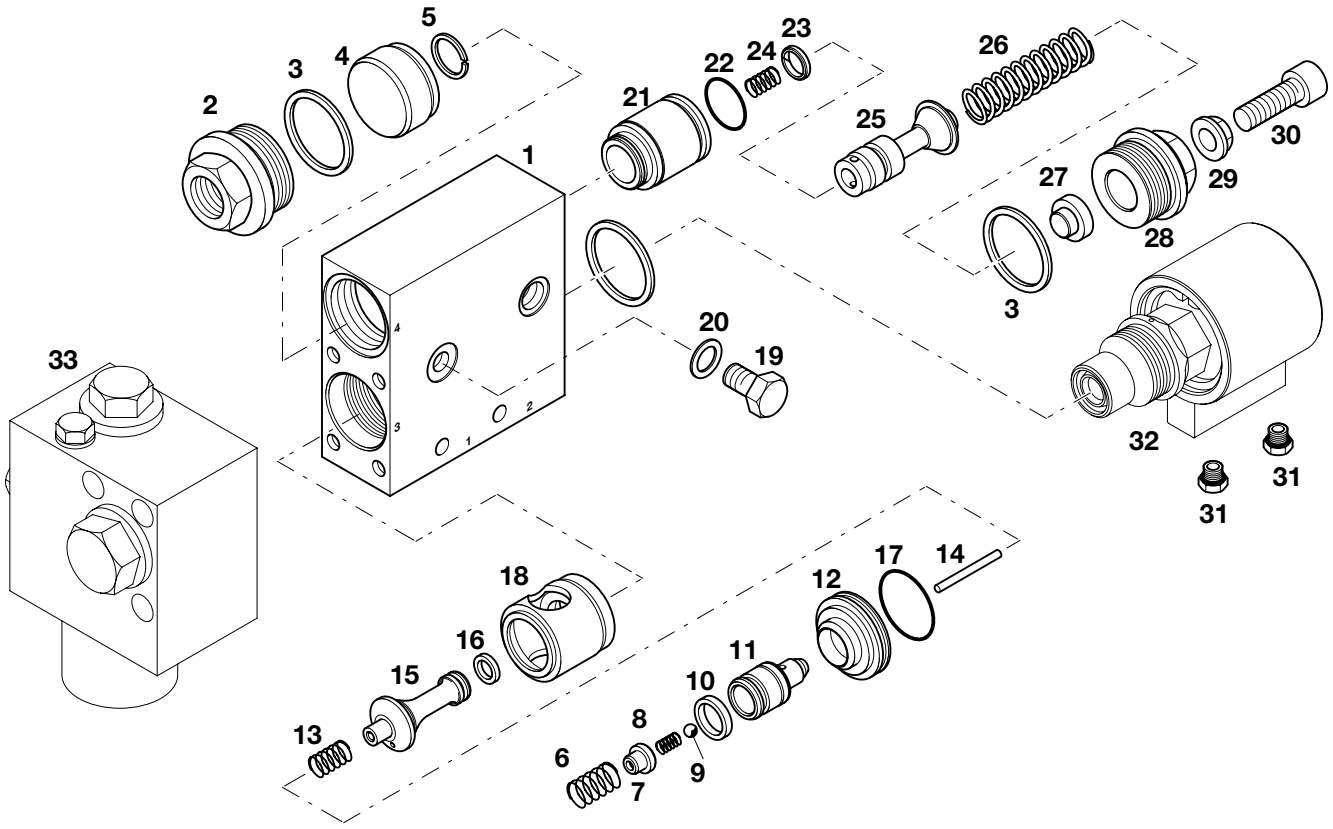

Pos.	Ersatzteil-Nr.	Gegenstand		St.
1	0501 2301 041	Ventilkörper		1
2	0000 9201 251	Verschlußschraube		1
3	600 193	Dichtring	A 36x42x2	3
4	0000 2316 052	Steuerkolben		1
5	516 919	Sprengring	SW 22	1
6	0000 9301 255	Schraubenfeder		1
7	0000 2305 060	Federteller		1
8	0000 9301 023	Schraubenfeder		1
9	567 012	Kugel	6 mm III	1
10	604 006	Zylinderring	Ø 18	1
11	0501 2307 014	Ventilkegel		1
12	0000 2303 101	Ventilsitz		1
13	0000 9301 001	Schraubenfeder		1
14	567 492	Nadelrolle	3x33,8	1
15	0000 2309 075	Ventilstift		1
16	0000 9407 005	Profilring		1
17	610 045	O-Ring	29,2x3,0	1
18	0000 2303 085	Ventilsitz		1
19	475 201	Verschlußschraube	M 10x1	1
20	600 164	Dichtring	A 10x16x1,5	1
21	0000 2303 102	Ventilsitz		1
22	610 028	O-Ring	21,4x2,5	1
23	0000 9407 011	Profilring		1
24	0000 9301 040	Schraubenfeder		1
25	0501 2307 015	Ventilkegel		1
26	0000 9301 037	Schraubenfeder		1

Pos.	Ersatzteil-Nr.	Gegenstand		St.
27	0000 2305 061	Federteller		1
28	0000 9201 252	Verschlußschraube		1
29	506 903	Sechskant-Bundmutter	M 8	1
30	440 046	Zylinderschraube	M 8x25	1
31	706 886	Überwurfschraube		2
	574 419	Loctite Nr. 242	(zu Pos. 19)	
32	0000 2052 056	**Pneum. Kippventilbetätigung, vollst.**		1
33	0504 2040 201	**Pneum. Umschalter Typ 504/201, vollst.**		1

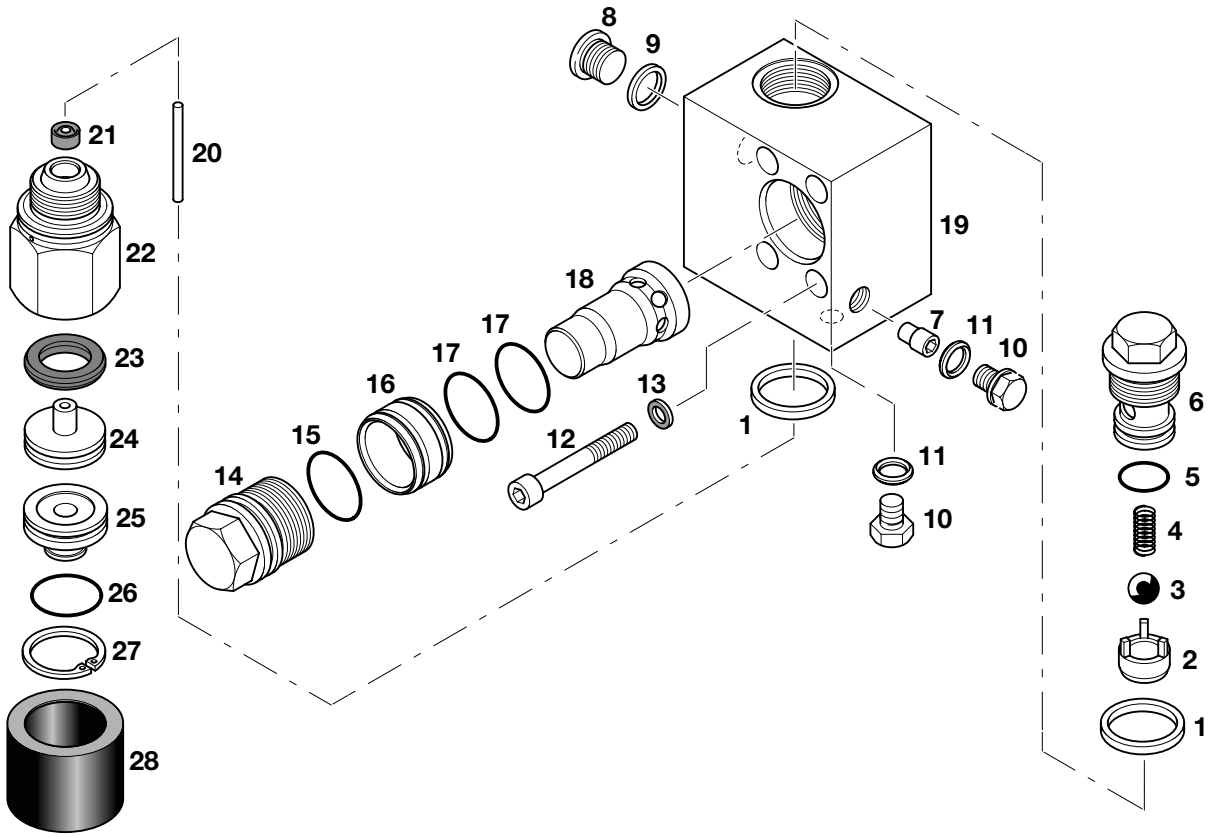

Pos.	Ersatzteil-Nr.	Gegenstand		St.
1	600 127	Dichtring	A 30x36	3
2	0000 2303 104	Ventilsitz		1
3	567 025	Kugel	16 mm III	1
4	0000 9301 227	Druckfeder		1
5	610 027	O-Ring	20,2x3,0	1
6	0000 9202 122	Führungsschraube		1
7	702 878	Wechselventil	Typ WVC-1	1
8	475 204	Verschlußschraube	M 16x1,5	1
9	600 113	Dichtring	A 16x20	1
10	433 529	Sechskantschraube	M 10x1x10	1
11	600 164	Dichtring	A 10x16	1
12	440 053	Zylinderschraube	M 8x60	4
13	513 961	Schnorr-Sicherungsscheibe 8		4
14	0000 9201 256	Verschlußschraube		1
15	610 052	O-Ring	32,0x3,0	1
16	0000 2319 034	Führung		1
17	610 292	O-Ring	33,0x2,5	2
18	0000 2319 033	Führung		1
19	0504 2301 026	Ventilkörper		1

Pos.	Ersatzteil-Nr.	Gegenstand		St.
	0000 2052 077	Pneum. Betätigung		1
		für Umschalter, vollst.		
20	567 496	. Nadelrolle	4x49,8	1
21	612 368	. Compact-Stangendichtung	4x12x6	1
22	0000 9202 117	. Führungsschraube		1
23	612 383	. KA-Ring 35		1
24	0000 2316 048	. Steuerkolben		1
25	0000 2353 027	. Deckel		1
26	610 045	. O-Ring	29,2x3,0	1
27	516 222	. Sicherungsring	36x1,5	1
28	0000 9440 092	. Balg		1
		Pos. 25 mit Fett montiert!		
		Renolit HLT 2	Fuchs	
		Thermalene	Knorr	
		Beacon 2	Esso	
		Alvania 3	Shell	
		Evergrease KSW	BP	

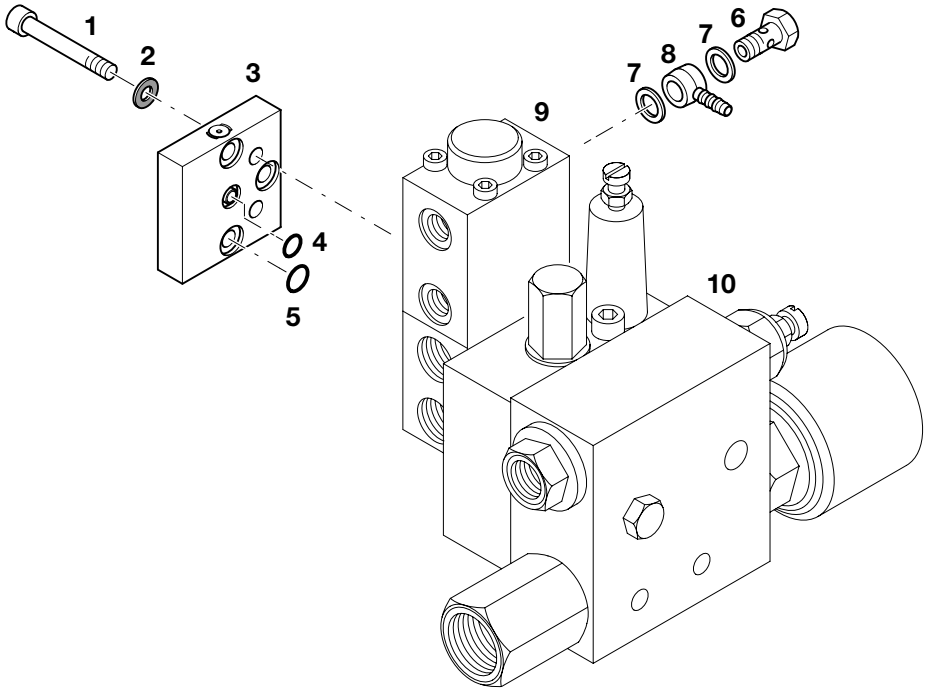

Pos.	Ersatzteil-Nr.	Gegenstand		St.
1	440 054	Zylinderschraube		2
2	513 961	Schnorr-Sicherungsscheibe 8		2
3	702 749	Endplatte, vollst.		1
4	610 006	. O-Ring	7,65x1,78	1
5	610 556	. O-Ring	10,82x1,78	3
6	780 678	Hohlschraube	A4 M 10 x1	1
7	600 190	Dichtring	A 10x13,5x1	2
8	0000 2240 044	Ringstück		1
9	702 746	**Steuerschieber-Mittelteil, vollst.**		1
10	0511 2040 122	**Schaltventil-Untergruppe Typ 511/122, vollst.**		1

Pos.	Ersatzteil-Nr.	Gegenstand	St.

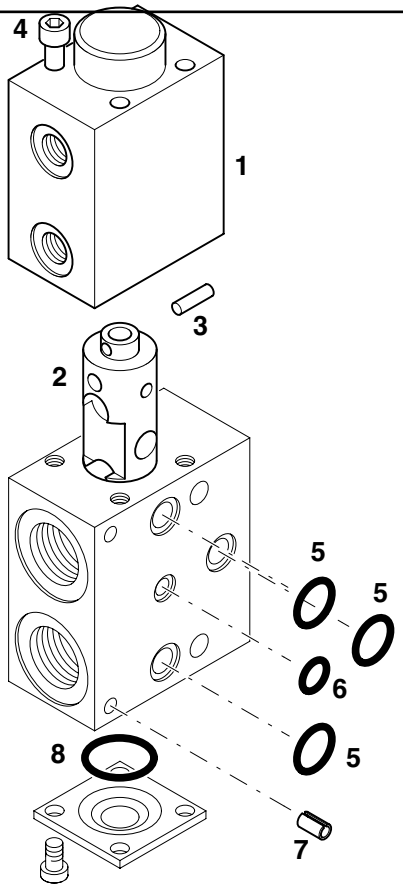

Pos.	Ersatzteil-Nr.	Gegenstand		St.
1	796 513	Druckbetätigung		1
2	796 519	M-Schieber		1
3	796 516	Nietstift		1
4	440 421	Zylinderschraube	M 5x75	4
5	610 556	O-Ring	M 10,82x1,78	3
6	610 006	O-Ring	7,65x1,78	1
7	527 550	Spiralspannstift	4x8	2
8	610 566	O-Ring	23,47x2,62	1

Pos.	Ersatzteil-Nr.	Gegenstand	St.

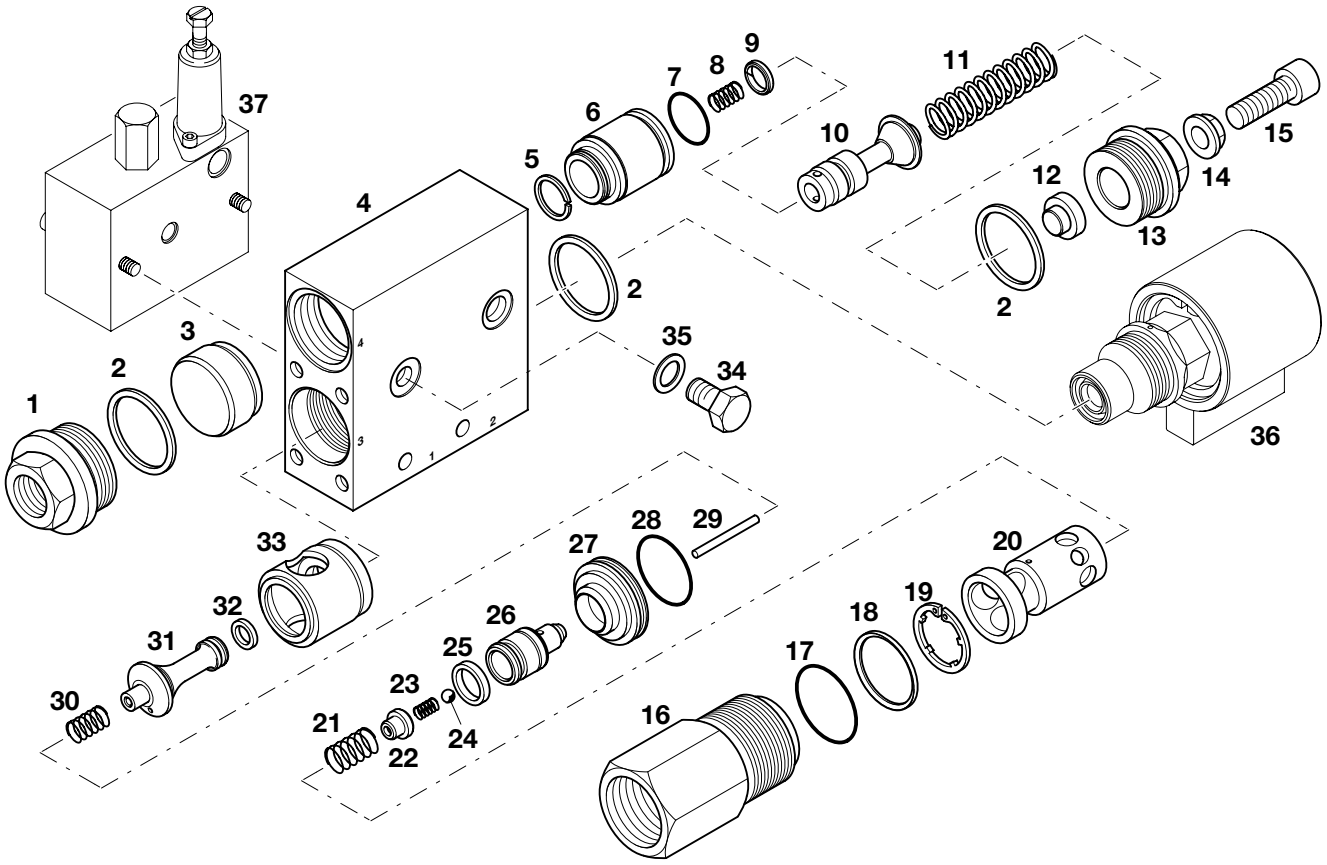

Pos.	Ersatzteil-Nr.	Gegenstand		St.
1	0000 9201 251	Verschlußschraube		1
2	600 193	Dichtring	A 36x42x2	3
3	0000 2316 052	Steuerkolben		1
4	0501 2301 042	Ventilkörper		1
5	516 919	Sprengring	SW 22	1
6	0000 2303 102	Ventilsitz		1
7	610 028	O-Ring	21,4X2,5	1
8	0000 9301 040	Schraubenfeder		1
9	0000 9407 011	Profilring		1
10	0501 2307 015	Ventilkegel		1
11	0000 9301 037	Schraubenfeder		1
12	0000 2305 061	Federteller		1
13	0000 9201 252	Verschlußschraube		1
14	506 903	Sechskant-Bundmutter	M 8	1
15	440 046	Zylinderschraube	M 8x25	1
16	0000 9202 104	Führungsschraube		1
17	610 056	O-Ring	32,0x4,5	1
18	0000 9401 048	Dichtring	30x34x2	1
19	517 413	Sicherungsring	30x1,2	1
20	0000 2319 031	Führung		1
21	0000 9301 255	Schraubenfeder		1
22	0000 2305 060	Federteller		1
23	0000 9301 023	Schraubenfeder		1
24	567 012	Kugel	6 mm III	1
25	604 006	Zylinderring		1
26	0501 2307 014	Ventilkegel		1
27	0000 2303 101	Ventilsitz		1
28	610 045	O-Ring	29,2x3,0	1
29	567 492	Nadelrolle	3x33,8	1

Pos.	Ersatzteil-Nr.	Gegenstand		St.
30	0000 9301 001	Schraubenfeder		1
31	0000 2309 075	Ventilstift		1
32	0000 9407 005	Profilring		1
33	0000 2303 085	Ventilsitz		1
34	433 529	Sechskantschraube	M 10x1x10	1
35	600 164	Dichtring	A 10x16x1,5	1
36	0000 2052 056	**Pneum. Kippventilbetätigung, vollst.**		1
37	702 742	**Steuerschieber-Zwischenplatte, vollst.**		1

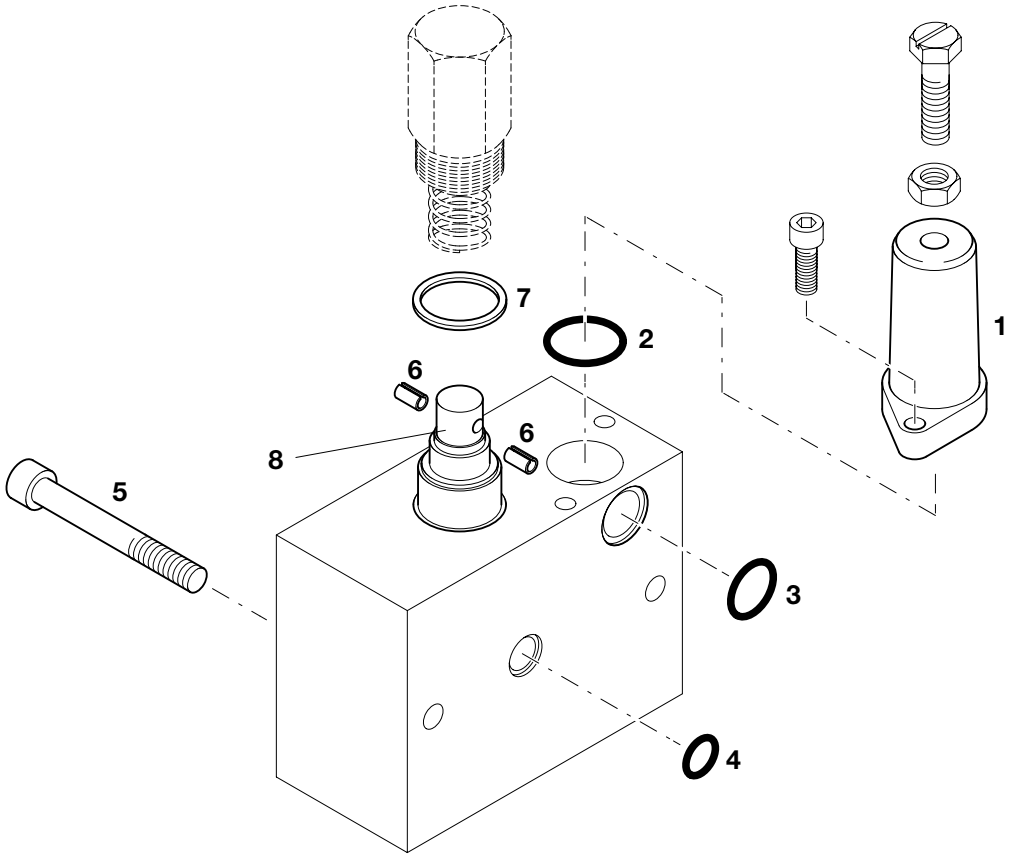

Pos.	Ersatzteil-Nr.	Gegenstand		St.
1	796 443	Gehäuse		1
2	610 518	O-Ring	22,0x2,0	1
3	610 509	O-Ring	15,6x1,78	1
4	610 556	O-Ring	10,82x1,78	1
5	440 053	Zylinderschraube	M 8x60	2
6	527 550	Spiralspannstift	4x8	2
7	600 119	Dichtring	A 22x27x1,5	1
		wahlweise:		
8	702 744	Schieber m. Düsenscheibe	(Düse Ø 2 mm)	1
	702 745	Schieber m. Düsenscheibe	(Düse Ø 2,5 mm)	1

Pos.	Ersatzteil-Nr.	Gegenstand	St.

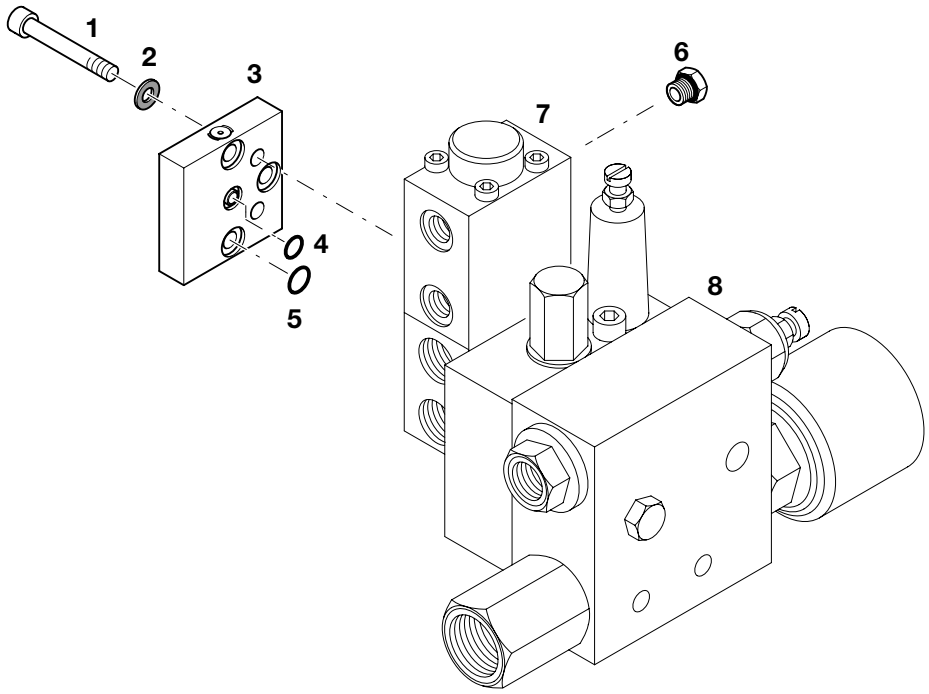

Pos.	Ersatzteil-Nr.	Gegenstand		St.
1	440 054	Zylinderschraube		2
2	513 961	Schnorr-Sicherungsscheibe 8		2
3	702 749	Endplatte, vollst.		1
4	610 006	. O-Ring	7,65x1,78	1
5	610 556	. O-Ring	10,82x1,78	3
6	706 886	Überwurfschraube		2
7	702 746	**Steuerschieber-Mittelteil, vollst.**		1
8	0511 2040 138	**Schaltventil-Untergruppe Typ 511/138, vollst.**		1

Pos.	Ersatzteil-Nr.	Gegenstand	St.

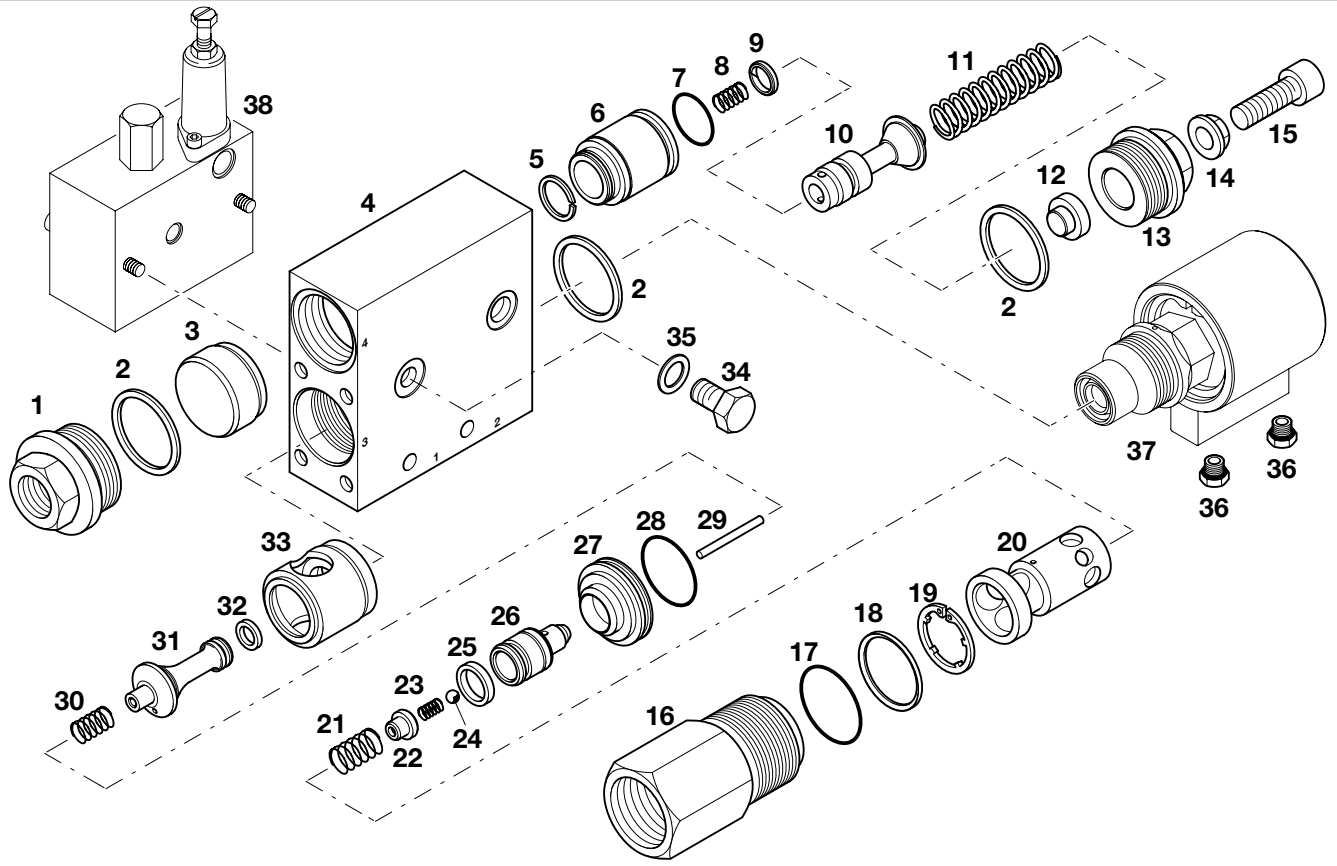

Pos.	Ersatzteil-Nr.	Gegenstand		St.
1	0000 9201 251	Verschlußschraube		1
2	600 193	Dichtring	A 36x42x2	3
3	0000 2316 052	Steuerkolben		1
4	0501 2301 042	Ventilkörper		1
5	516 919	Sprengring	SW 22	1
6	0000 2303 102	Ventilsitz		1
7	610 028	O-Ring	21,4X2,5	1
8	0000 9301 040	Schraubenfeder		1
9	0000 9407 011	Profilring		1
10	0501 2307 015	Ventilkegel		1
11	0000 9301 037	Schraubenfeder		1
12	0000 2305 061	Federteller		1
13	0000 9201 252	Verschlußschraube		1
14	506 903	Sechskant-Bundmutter	M 8	1
15	440 046	Zylinderschraube	M 8x25	1
16	0000 9202 104	Führungsschraube		1
17	610 056	O-Ring	32,0x4,5	1
18	0000 9401 048	Dichtring	30x34x2	1
19	517 413	Sicherungsring	30x1,2	1
20	0000 2319 031	Führung		1
21	0000 9301 255	Schraubenfeder		1
22	0000 2305 060	Federteller		1
23	0000 9301 023	Schraubenfeder		1
24	567 012	Kugel	6 mm III	1
25	604 006	Zylinderring		1
26	0501 2307 014	Ventilkegel		1
27	0000 2303 101	Ventilsitz		1
28	610 045	O-Ring	29,2x3,0	1
29	567 492	Nadelrolle	3x33,8	1

Pos.	Ersatzteil-Nr.	Gegenstand		St.
30	0000 9301 001	Schraubenfeder		1
31	0000 2309 075	Ventilstift		1
32	0000 9407 005	Profilring		1
33	0000 2303 085	Ventilsitz		1
34	433 529	Sechskantschraube	M 10x1x10	1
35	600 164	Dichtring	A 10x16x1,5	1
36	706 886	Überwurfschraube		2
37	0000 2052 076	**Pneum. Kippventilbetätigung, vollst.**		1
38	702 747	**Steuerschieber-Zwischenplatte, vollst.**		1

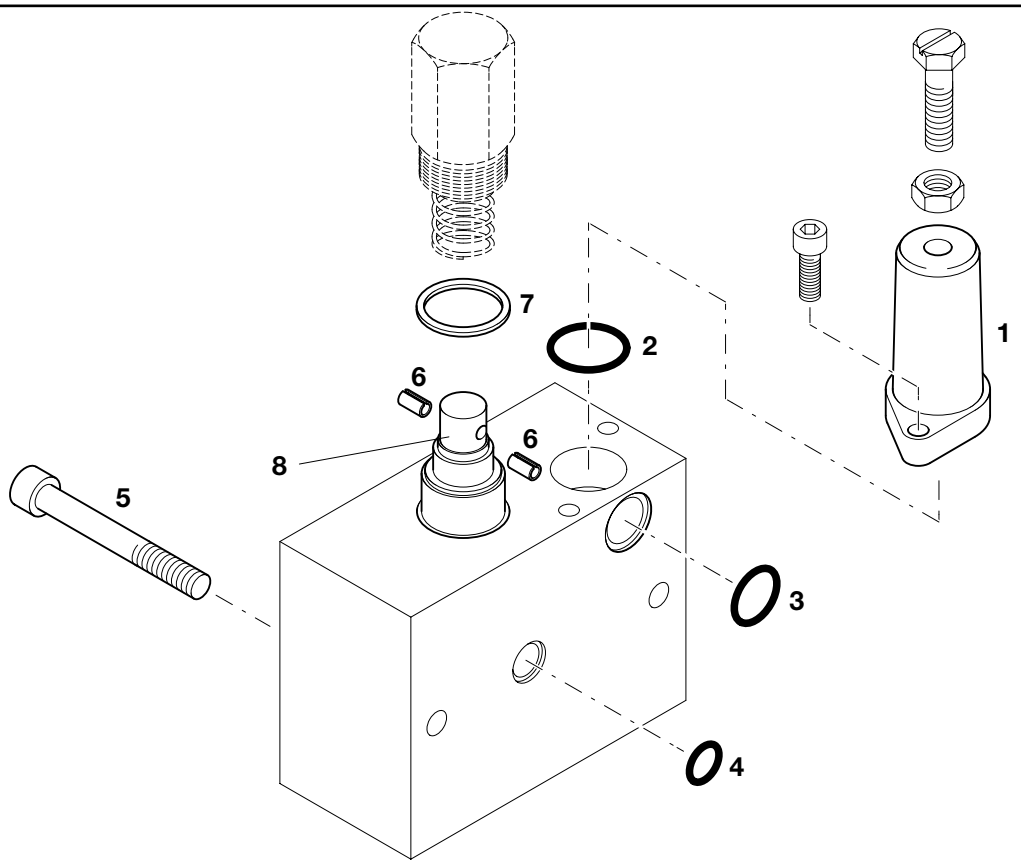

Pos.	Ersatzteil-Nr.	Gegenstand		St.
1	796 443	Gehäuse		1
2	610 518	O-Ring	22,0x2,0	1
3	610 509	O-Ring	15,6x1,78	1
4	610 556	O-Ring	10,82x1,78	1
5	440 053	Zylinderschraube	M 8x60	2
6	527 550	Spiralspannstift	4x8	2
7	600 119	Dichtring	A 22x27x1,5	1
		wahlweise:		
8	702 744	Schieber m. Düsenscheibe	(Düse Ø 2 mm)	1
	702 745	Schieber m. Düsenscheibe	(Düse Ø 2,5 mm)	1

Pos.	Ersatzteil-Nr.	Gegenstand	St.

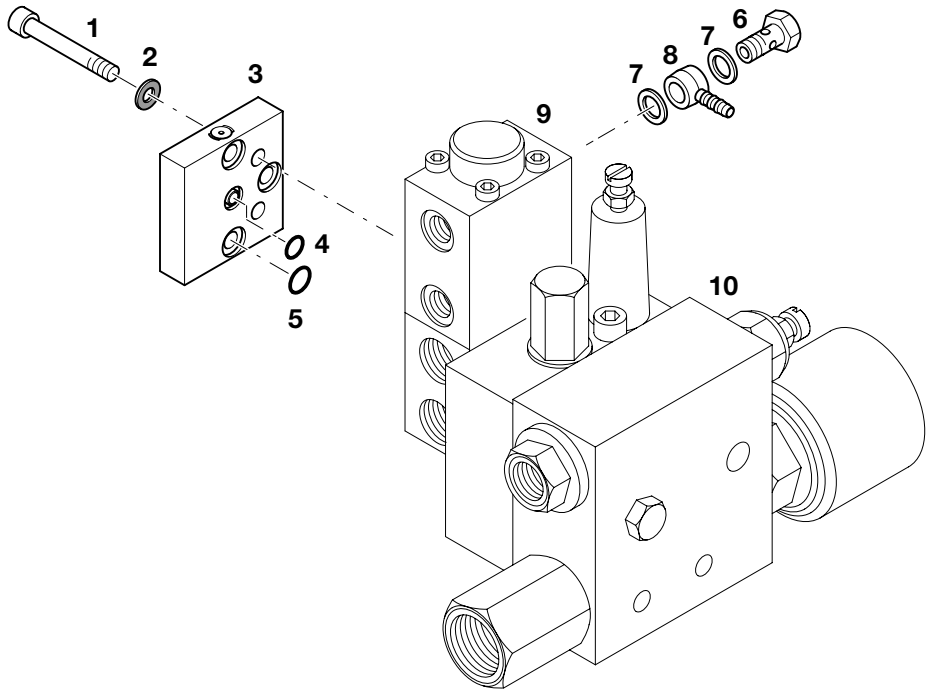

Pos.	Ersatzteil-Nr.	Gegenstand		St.
1	440 054	Zylinderschraube		2
2	513 961	Schnorr-Sicherungsscheibe 8		2
3	702 749	Endplatte, vollst.		1
4	610 006	. O-Ring	7,65x1,78	1
5	610 556	. O-Ring	10,82x1,78	3
6	780 678	Hohlschraube	A4 M 10 x1	1
7	600 190	Dichtring	A 10x13,5x1	2
8	0000 2240 044	Ringstück		1
9	702 746	**Steuerschieber-Mittelteil, vollst.**		1
10	0511 2040 124	**Schaltventil-Untergruppe Typ 511/124, vollst.**		1

Pos.	Ersatzteil-Nr.	Gegenstand	St.

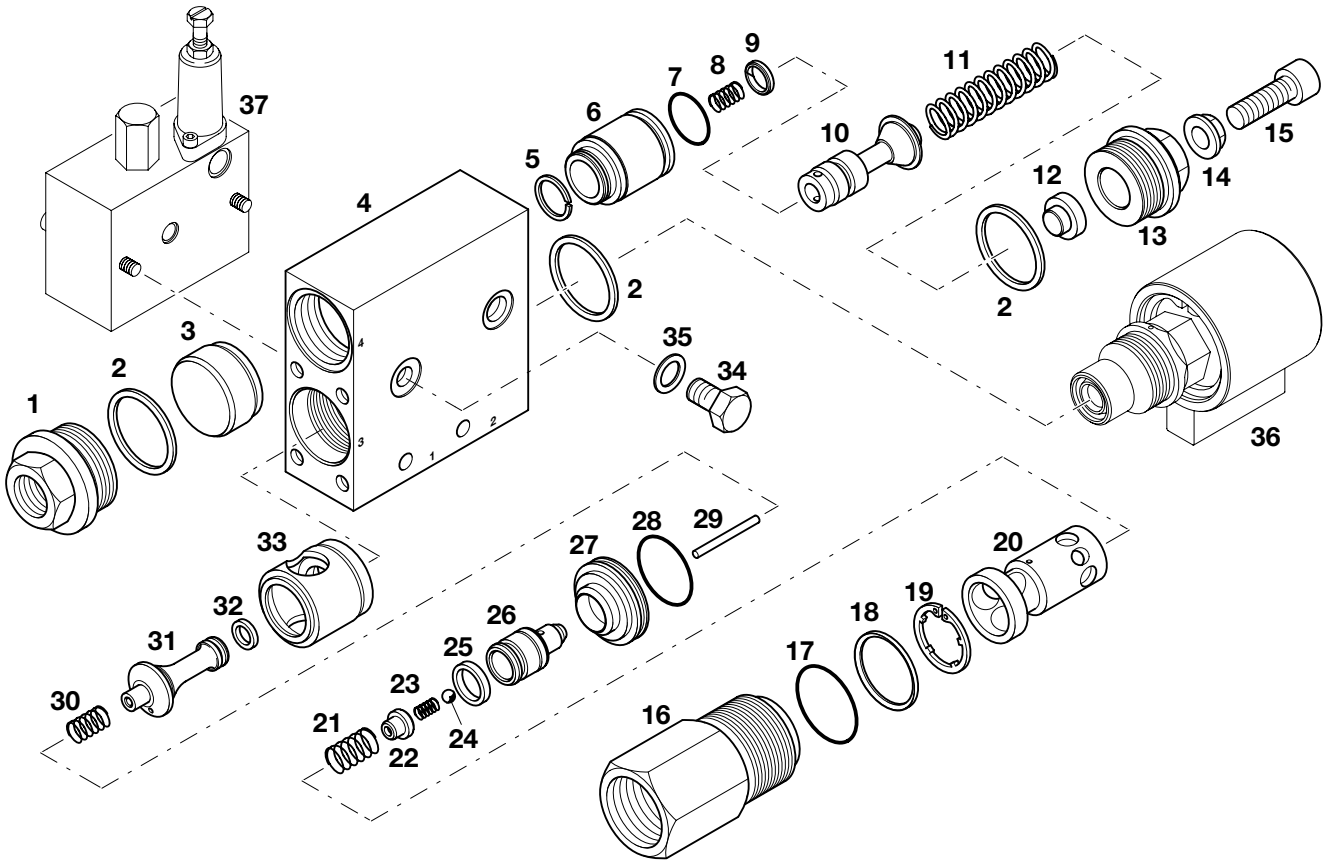

Pos.	Ersatzteil-Nr.	Gegenstand		St.
1	0000 9201 251	Verschlußschraube		1
2	600 193	Dichtring	A 36x42x2	3
3	0000 2316 052	Steuerkolben		1
4	0501 2301 042	Ventilkörper		1
5	516 919	Sprengring	SW 22	1
6	0000 2303 102	Ventilsitz		1
7	610 028	O-Ring	21,4X2,5	1
8	0000 9301 040	Schraubenfeder		1
9	0000 9407 011	Profilring		1
10	0501 2307 015	Ventilkegel		1
11	0000 9301 037	Schraubenfeder		1
12	0000 2305 061	Federteller		1
13	0000 9201 252	Verschlußschraube		1
14	506 903	Sechskant-Bundmutter	M 8	1
15	440 046	Zylinderschraube	M 8x25	1
16	0000 9202 104	Führungsschraube		1
17	610 056	O-Ring	32,0x4,5	1
18	0000 9401 048	Dichtring	30x34x2	1
19	517 413	Sicherungsring	30x1,2	1
20	0000 2319 031	Führung		1
21	0000 9301 255	Schraubenfeder		1
22	0000 2305 060	Federteller		1
23	0000 9301 023	Schraubenfeder		1
24	567 012	Kugel	6 mm III	1
25	604 006	Zylinderring		1
26	0501 2307 014	Ventilkegel		1
27	0000 2303 101	Ventilsitz		1
28	610 045	O-Ring	29,2x3,0	1
29	567 492	Nadelrolle	3x33,8	1

Pos.	Ersatzteil-Nr.	Gegenstand		St.
30	0000 9301 001	Schraubenfeder		1
31	0000 2309 075	Ventilstift		1
32	0000 9407 005	Profilring		1
33	0000 2303 085	Ventilsitz		1
34	433 529	Sechskantschraube	M 10x1x10	1
35	600 164	Dichtring	A 10x16x1,5	1
36	0000 2052 056	**Pneum. Kippventilbetätigung, vollst.**		1
37	702 743	**Steuerschieber-Zwischenplatte, vollst.**		1

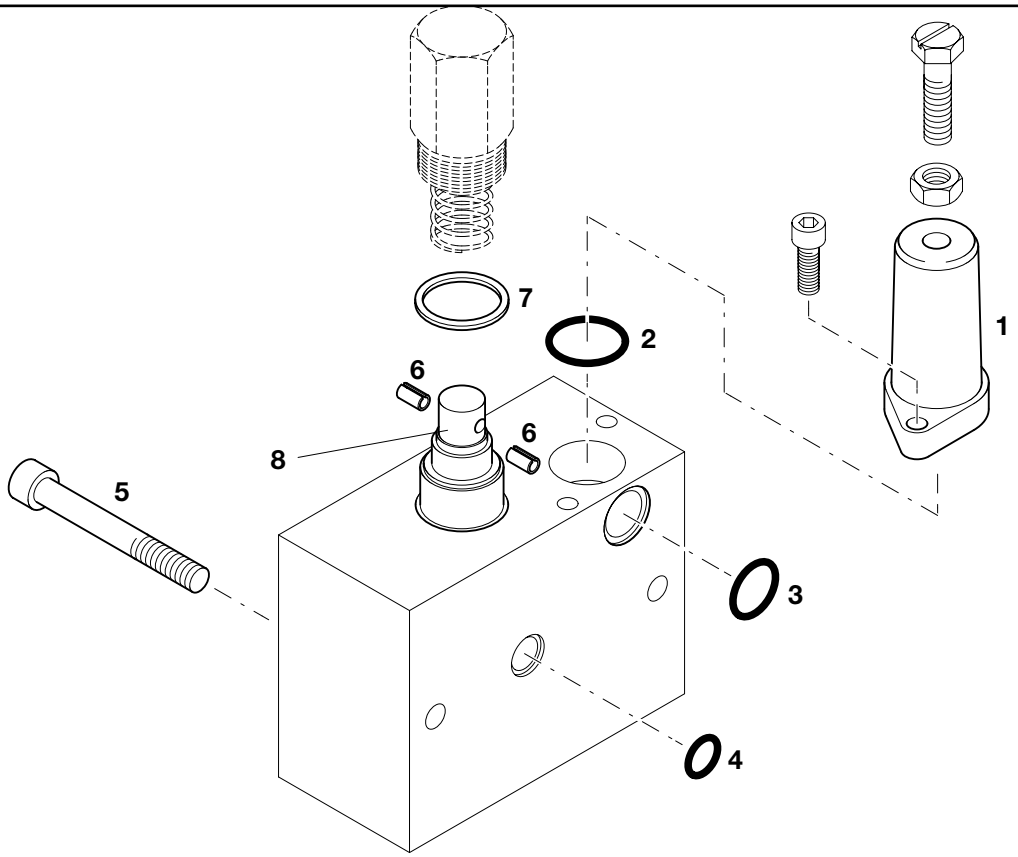

Pos.	Ersatzteil-Nr.	Gegenstand		St.
1	796 443	Gehäuse		1
2	610 518	O-Ring	22,0x2,0	1
3	610 509	O-Ring	15,6x1,78	1
4	610 556	O-Ring	10,82x1,78	1
5	440 053	Zylinderschraube	M 8x60	2
6	527 550	Spiralspannstift	4x8	2
7	600 119	Dichtring	A 22x27x1,5	1
		wahlweise:		
8	702 744	Schieber m. Düsenscheibe	(Düse Ø 2 mm)	1
	702 745	Schieber m. Düsenscheibe	(Düse Ø 2,5 mm)	1

Pos.	Ersatzteil-Nr.	Gegenstand	St.

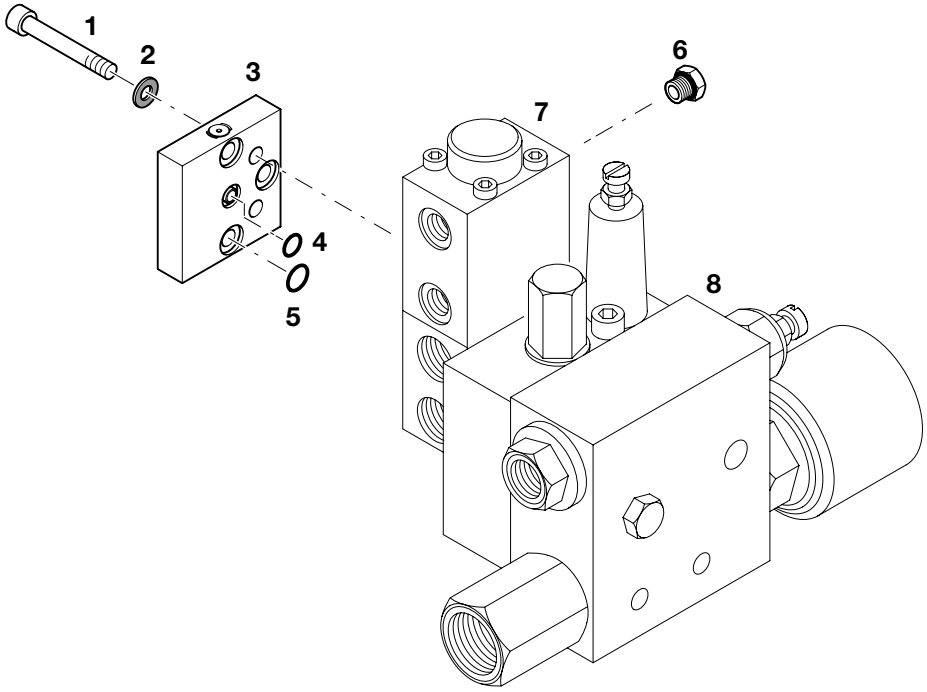

Pos.	Ersatzteil-Nr.	Gegenstand		St.
1	440 054	Zylinderschraube		2
2	513 961	Schnorr-Sicherungsscheibe 8		2
3	702 749	Endplatte, vollst.		1
4	610 006	. O-Ring	7,65x1,78	1
5	610 556	. O-Ring	10,82x1,78	3
6	706 886	Überwurfschraube		2
7	702 746	**Steuerschieber-Mittelteil, vollst.**		1
8	0511 2040 152	**Schaltventil-Untergruppe Typ 511/152, vollst.**		1

Pos.	Ersatzteil-Nr.	Gegenstand	St.

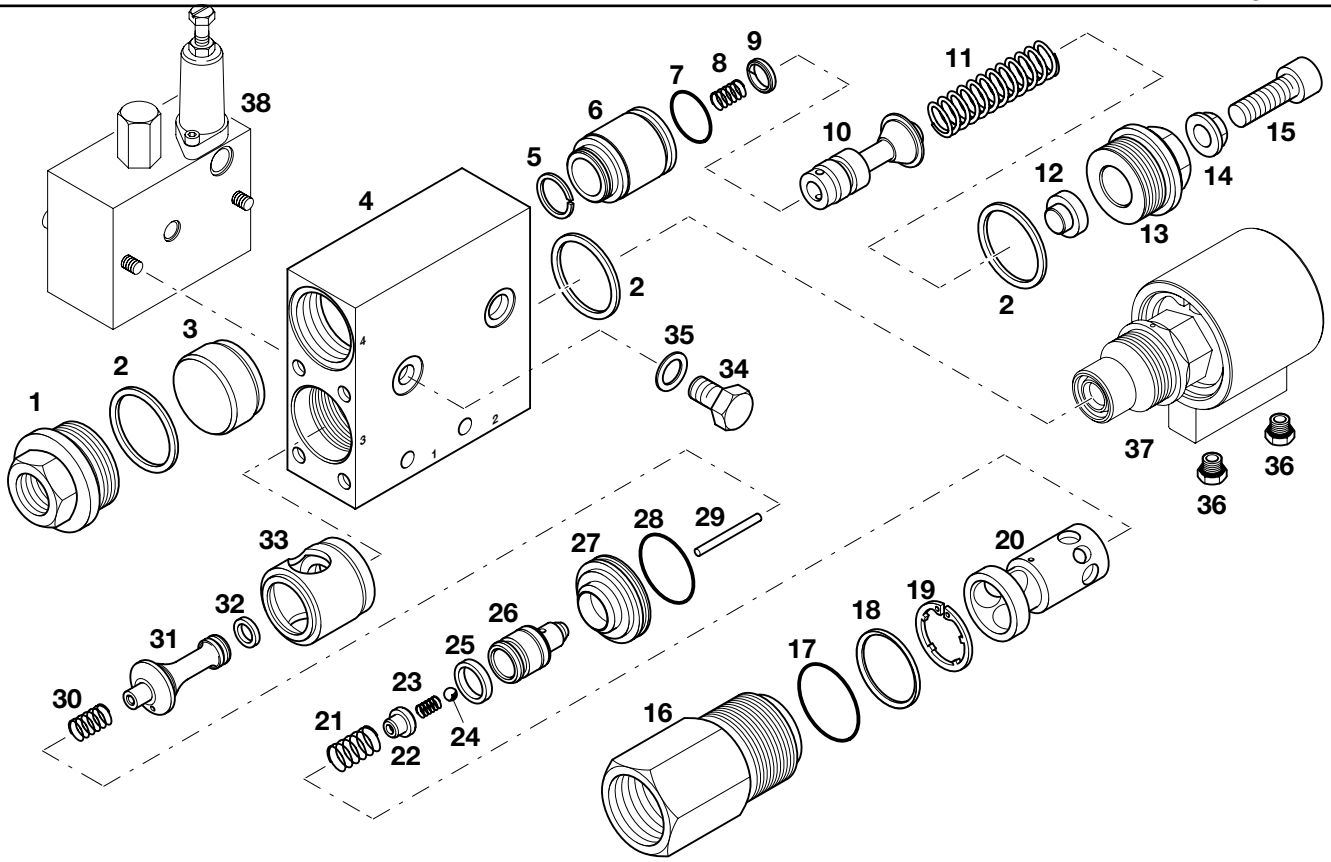

Pos.	Ersatzteil-Nr.	Gegenstand		St.
1	0000 9201 251	Verschlußschraube		1
2	600 193	Dichtring	A 36x42x2	3
3	0000 2316 052	Steuerkolben		1
4	0501 2301 042	Ventilkörper		1
5	516 919	Sprengring	SW 22	1
6	0000 2303 102	Ventilsitz		1
7	610 028	O-Ring	21,4X2,5	1
8	0000 9301 040	Schraubenfeder		1
9	0000 9407 011	Profilring		1
10	0501 2307 015	Ventilkegel		1
11	0000 9301 037	Schraubenfeder		1
12	0000 2305 061	Federteller		1
13	0000 9201 252	Verschlußschraube		1
14	506 903	Sechskant-Bundmutter	M 8	1
15	440 046	Zylinderschraube	M 8x25	1
16	0000 9202 104	Führungsschraube		1
17	610 056	O-Ring	32,0x4,5	1
18	0000 9401 048	Dichtring	30x34x2	1
19	517 413	Sicherungsring	30x1,2	1
20	0000 2319 031	Führung		1
21	0000 9301 255	Schraubenfeder		1
22	0000 2305 060	Federteller		1
23	0000 9301 023	Schraubenfeder		1
24	567 012	Kugel	6 mm III	1
25	604 006	Zylinderring		1
26	0501 2307 014	Ventilkegel		1
27	0000 2303 101	Ventilsitz		1
28	610 045	O-Ring	29,2x3,0	1
29	567 492	Nadelrolle	3x33,8	1

Pos.	Ersatzteil-Nr.	Gegenstand		St.
30	0000 9301 001	Schraubenfeder		1
31	0000 2309 075	Ventilstift		1
32	0000 9407 005	Profilring		1
33	0000 2303 085	Ventilsitz		1
34	433 529	Sechskantschraube	M 10x1x10	1
35	600 164	Dichtring	A 10x16x1,5	1
36	706 886	Überwurfschraube		2
37	0000 2052 076	**Pneum. Kippventilbetätigung, vollst.**		1
38	702 743	**Steuerschieber-Zwischenplatte, vollst.**		1

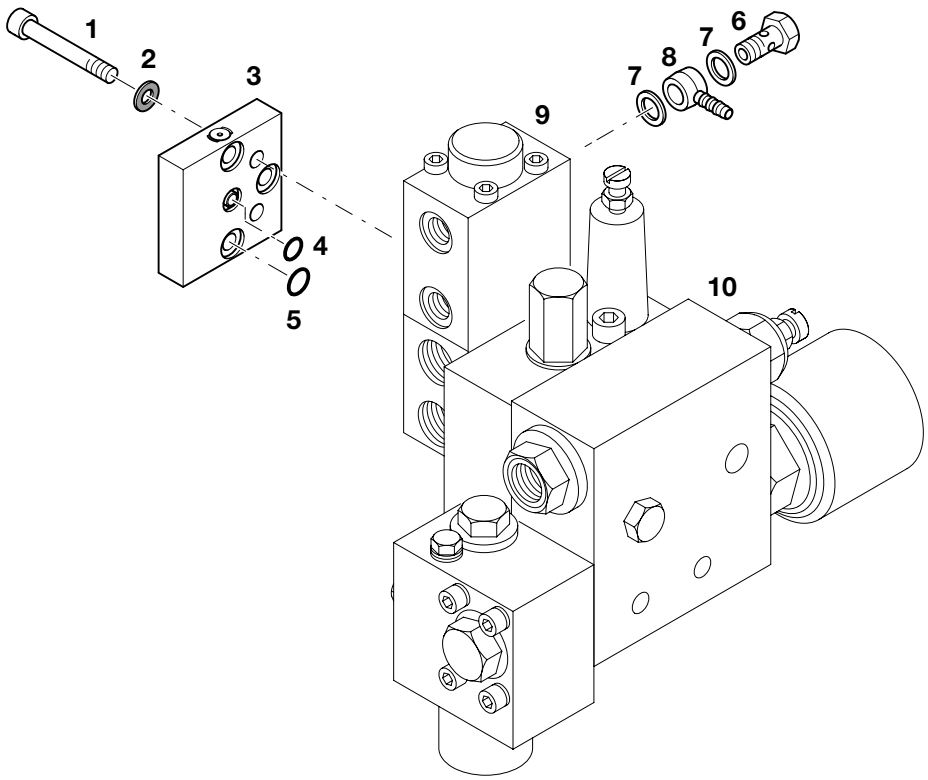

Pos.	Ersatzteil-Nr.	Gegenstand		St.
1	440 054	Zylinderschraube		2
2	513 961	Schnorr-Sicherungsscheibe 8		2
3	702 749	Endplatte, vollst.		1
4	610 006	. O-Ring	7,65x1,78	1
5	610 556	. O-Ring	10,82x1,78	3
6	780 678	Hohlschraube	A4 M 10 x1	1
7	600 190	Dichtring	A 10x13,5x1	2
8	0000 2240 044	Ringstück		1
9	702 746	**Steuerschieber-Mittelteil, vollst.**		1
10	0511 2040 123	**Schaltventil-Untergruppe Typ 511/123, vollst.**		1

Pos.	Ersatzteil-Nr.	Gegenstand	St.

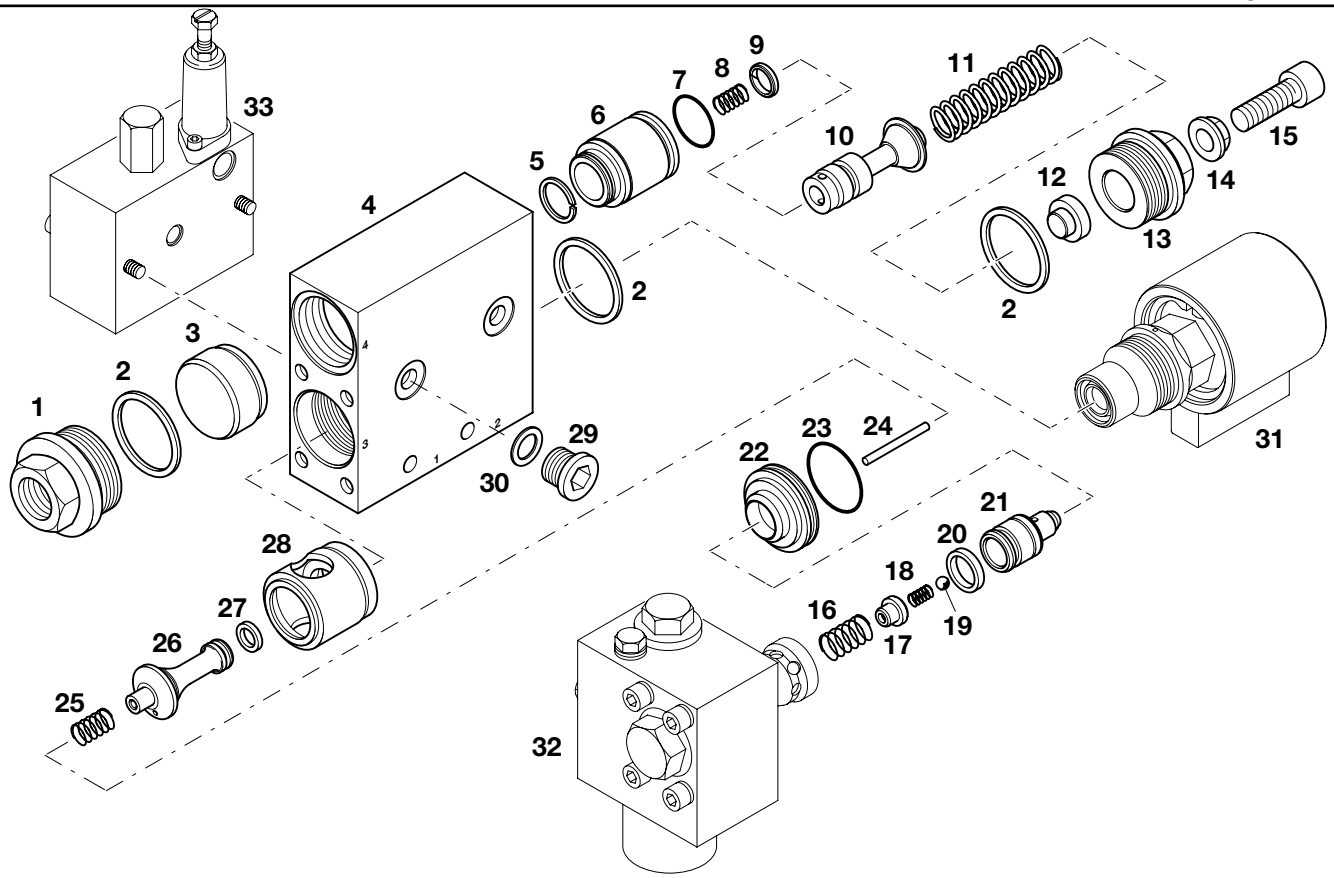

Pos.	Ersatzteil-Nr.	Gegenstand		St.
1	0000 9201 251	Verschlußschraube		1
2	600 193	Dichtring	A 36x42x2	3
3	0000 2316 052	Steuerkolben		1
4	0501 2301 042	Ventilkörper		1
5	516 919	Sprengring	SW 22	1
6	0000 2303 102	Ventilsitz		1
7	610 028	O-Ring	21,4x2,5	1
8	0000 9301 040	Schraubenfeder		1
9	0000 9407 011	Profilring		1
10	0501 2307 015	Ventilkegel		1
11	0000 9301 037	Schraubenfeder		1
12	0000 2305 061	Federteller		1
13	0000 9201 252	Verschlußschraube		1
14	506 903	Sechskant-Bundmutter	M 8	1
15	440 046	Zylinderschraube	M 8x25	1
16	0000 9301 255	Schraubenfeder		1
17	0000 2305 060	Federteller		1
18	0000 9301 023	Schraubenfeder		1
19	567 012	Kugel	6 mm III	1
20	604 006	Zylinderring		1
21	0501 2307 014	Ventilkegel		1
22	0000 2303 101	Ventilsitz		1
23	610 045	O-Ring	29,2x3,0	1
24	567 492	Nadelrolle	3x33,8	1
25	0000 9301 001	Schraubenfeder		1
26	0000 2309 075	Ventilstift		1
27	0000 9407 005	Profilring		1
28	0000 2303 085	Ventilsitz		1

Pos.	Ersatzteil-Nr.	Gegenstand		St.
29	475 201	Verschlußschraube	M 10x1	1
30	600 164	Dichtring	A 10x16x1,5	1
31	0000 2052 056	**Pneum. Kippventilbetätigung, vollst.**		1
32	0504 2040 199	**Pneumatischer Umschalter Typ 504/199, vollst.**		1
33	702 742	**Steuerschieber-Zwischenplatte, vollst.**		1

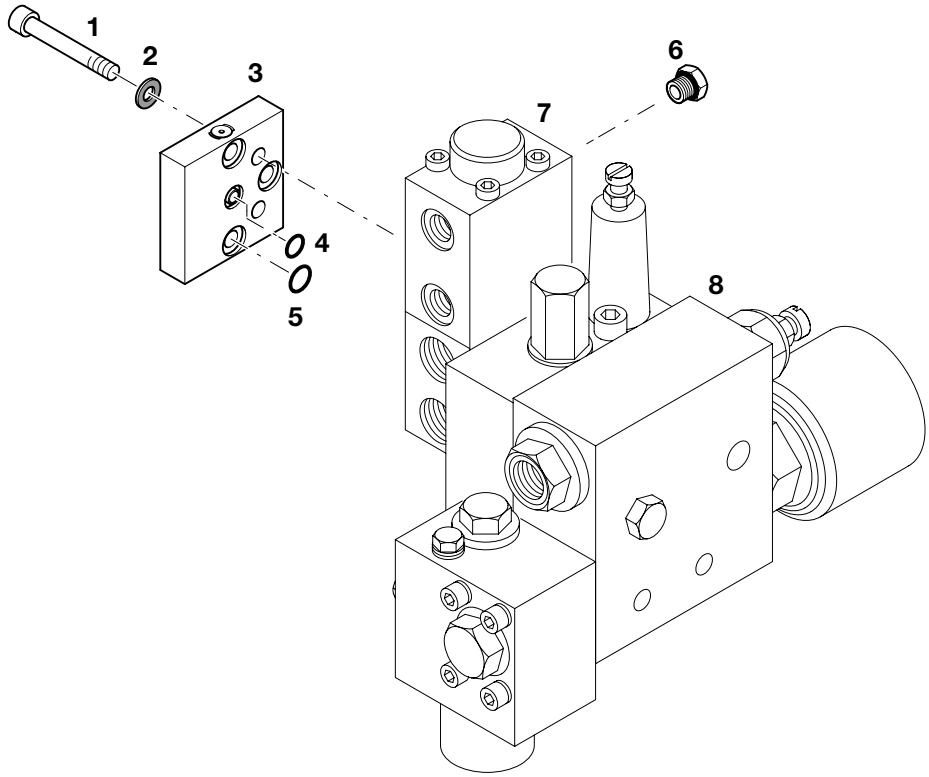

Pos.	Ersatzteil-Nr.	Gegenstand		St.
1	440 054	Zylinderschraube		2
2	513 961	Schnorr-Sicherungsscheibe 8		2
3	702 749	Endplatte, vollst.		1
4	610 006	. O-Ring	7,65x1,78	1
5	610 556	. O-Ring	10,82x1,78	3
6	706 886	Überwurfschraube		2
7	702 746	**Steuerschieber-Mittelteil, vollst.**		1
8	0511 2040 151	**Schaltventil-Untergruppe Typ 511/152, vollst.**		1

Pos.	Ersatzteil-Nr.	Gegenstand	St.

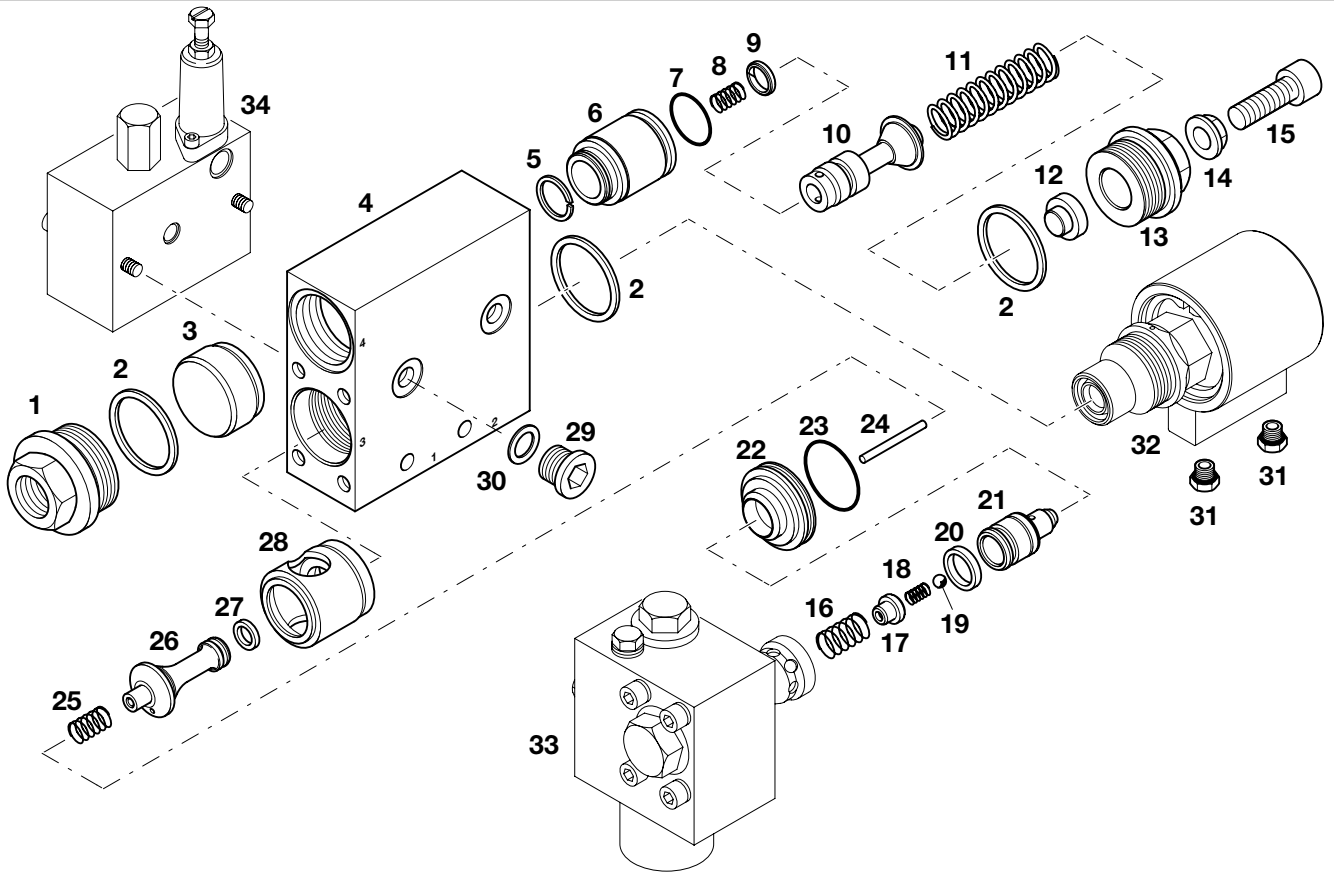

Pos.	Ersatzteil-Nr.	Gegenstand		St.
1	0000 9201 251	Verschlußschraube		1
2	600 193	Dichtring	A 36x42x2	3
3	0000 2316 052	Steuerkolben		1
4	0501 2301 042	Ventilkörper		1
5	516 919	Sprengring	SW 22	1
6	0000 2303 102	Ventilsitz		1
7	610 028	O-Ring	21,4x2,5	1
8	0000 9301 040	Schraubenfeder		1
9	0000 9407 011	Profilring		1
10	0501 2307 015	Ventilkegel		1
11	0000 9301 037	Schraubenfeder		1
12	0000 2305 061	Federteller		1
13	0000 9201 252	Verschlußschraube		1
14	506 903	Sechskant-Bundmutter	M 8	1
15	440 046	Zylinderschraube	M 8x25	1
16	0000 9301 255	Schraubenfeder		1
17	0000 2305 060	Federteller		1
18	0000 9301 023	Schraubenfeder		1
19	567 012	Kugel	6 mm III	1
20	604 006	Zylinderring		1
21	0501 2307 014	Ventilkegel		1
22	0000 2303 101	Ventilsitz		1
23	610 045	O-Ring	29,2x3,0	1
24	567 492	Nadelrolle	3x33,8	1
25	0000 9301 001	Schraubenfeder		1
26	0000 2309 075	Ventilstift		1
27	0000 9407 005	Profilring		1
28	0000 2303 085	Ventilsitz		1

Pos.	Ersatzteil-Nr.	Gegenstand		St.
29	475 201	Verschlußschraube	M 10x1	1
30	600 164	Dichtring	A 10x16x1,5	1
31	706 886	Überwurfschraube		2
32	0000 2052 076	**Pneum. Kippventilbetätigung, vollst.**		1
33	0504 2040 201	**Pneumatischer Umschalter Typ 504/201, vollst.**		1
34	702 742	**Steuerschieber-Zwischenplatte, vollst.**		1

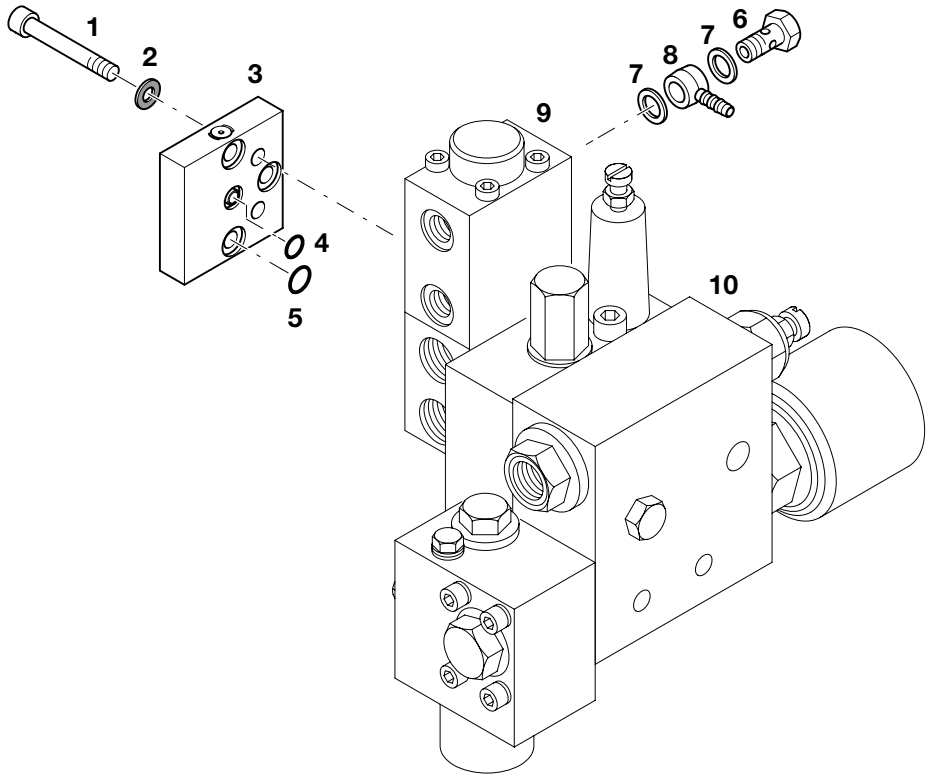

Pos.	Ersatzteil-Nr.	Gegenstand		St.
1	440 054	Zylinderschraube		2
2	513 961	Schnorr-Sicherungsscheibe 8		2
3	702 749	Endplatte, vollst.		1
4	610 006	. O-Ring	7,65x1,78	1
5	610 556	. O-Ring	10,82x1,78	3
6	780 678	Hohlschraube	A4 M 10 x1	1
7	600 190	Dichtring	A 10x13,5x1	2
8	0000 2240 044	Ringstück		1
9	702 746	**Steuerschieber-Mittelteil, vollst.**		1
10	0511 2040 125	**Schaltventil-Untergruppe Typ 511/125, vollst.**		1

Pos.	Ersatzteil-Nr.	Gegenstand	St.

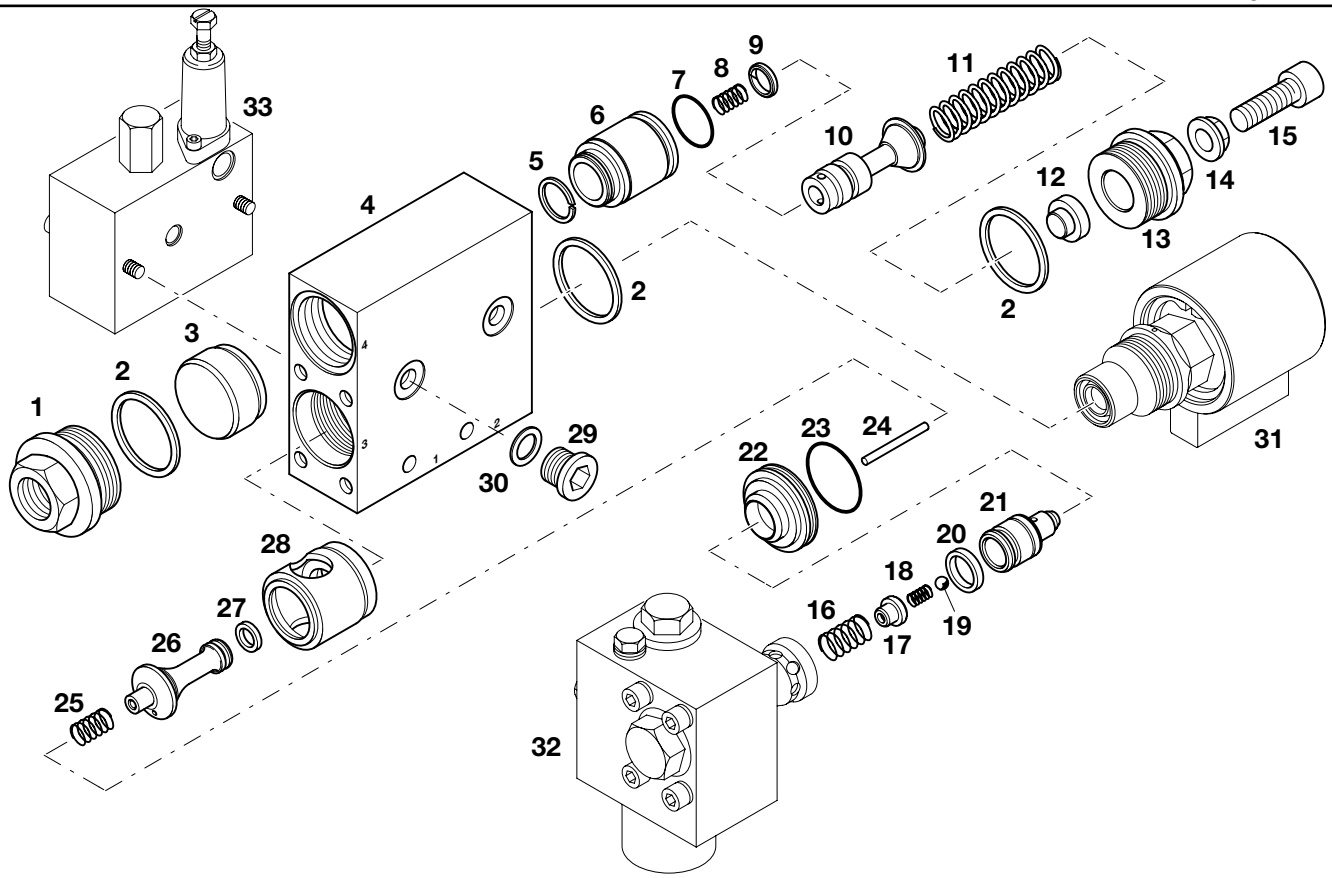

Pos.	Ersatzteil-Nr.	Gegenstand		St.
1	0000 9201 251	Verschlußschraube		1
2	600 193	Dichtring	A 36x42x2	3
3	0000 2316 052	Steuerkolben		1
4	0501 2301 042	Ventilkörper		1
5	516 919	Sprengring	SW 22	1
6	0000 2303 102	Ventilsitz		1
7	610 028	O-Ring	21,4x2,5	1
8	0000 9301 040	Schraubenfeder		1
9	0000 9407 011	Profilring		1
10	0501 2307 015	Ventilkegel		1
11	0000 9301 037	Schraubenfeder		1
12	0000 2305 061	Federteller		1
13	0000 9201 252	Verschlußschraube		1
14	506 903	Sechskant-Bundmutter	M 8	1
15	440 046	Zylinderschraube	M 8x25	1
16	0000 9301 255	Schraubenfeder		1
17	0000 2305 060	Federteller		1
18	0000 9301 023	Schraubenfeder		1
19	567 012	Kugel	6 mm III	1
20	604 006	Zylinderring		1
21	0501 2307 014	Ventilkegel		1
22	0000 2303 101	Ventilsitz		1
23	610 045	O-Ring	29,2x3,0	1
24	567 492	Nadelrolle	3x33,8	1
25	0000 9301 001	Schraubenfeder		1
26	0000 2309 075	Ventilstift		1
27	0000 9407 005	Profilring		1
28	0000 2303 085	Ventilsitz		1

Pos.	Ersatzteil-Nr.	Gegenstand		St.
29	475 201	Verschlußschraube	M 10x1	1
30	600 164	Dichtring	A 10x16x1,5	1
31	0000 2052 056	**Pneum. Kippventilbetätigung, vollst.**		1
32	0504 2040 199	**Pneumatischer Umschalter Typ 504/199, vollst.**		1
33	702 743	**Steuerschieber-Zwischenplatte, vollst.**		1

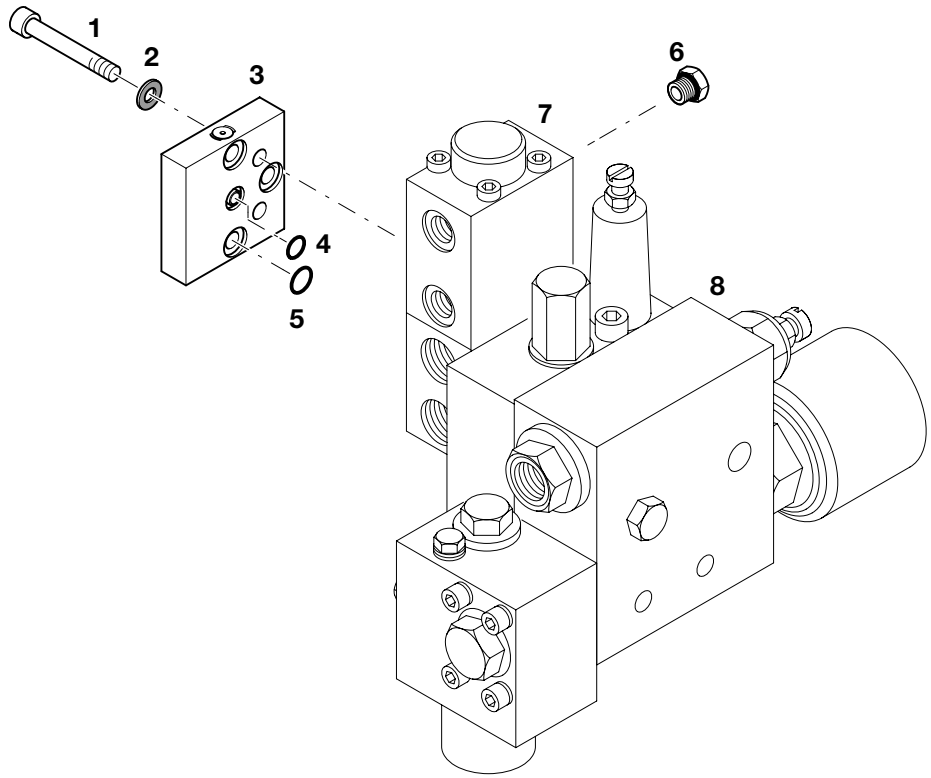

Pos.	Ersatzteil-Nr.	Gegenstand		St.
1	440 054	Zylinderschraube		2
2	513 961	Schnorr-Sicherungsscheibe 8		2
3	702 749	Endplatte, vollst.		1
4	610 006	. O-Ring	7,65x1,78	1
5	610 556	. O-Ring	10,82x1,78	3
6	706 886	Überwurfschraube		2
7	702 746	**Steuerschieber-Mittelteil, vollst.**		1
8	0511 2040 153	**Schaltventil-Untergruppe Typ 511/153, vollst.**		1

Pos.	Ersatzteil-Nr.	Gegenstand	St.

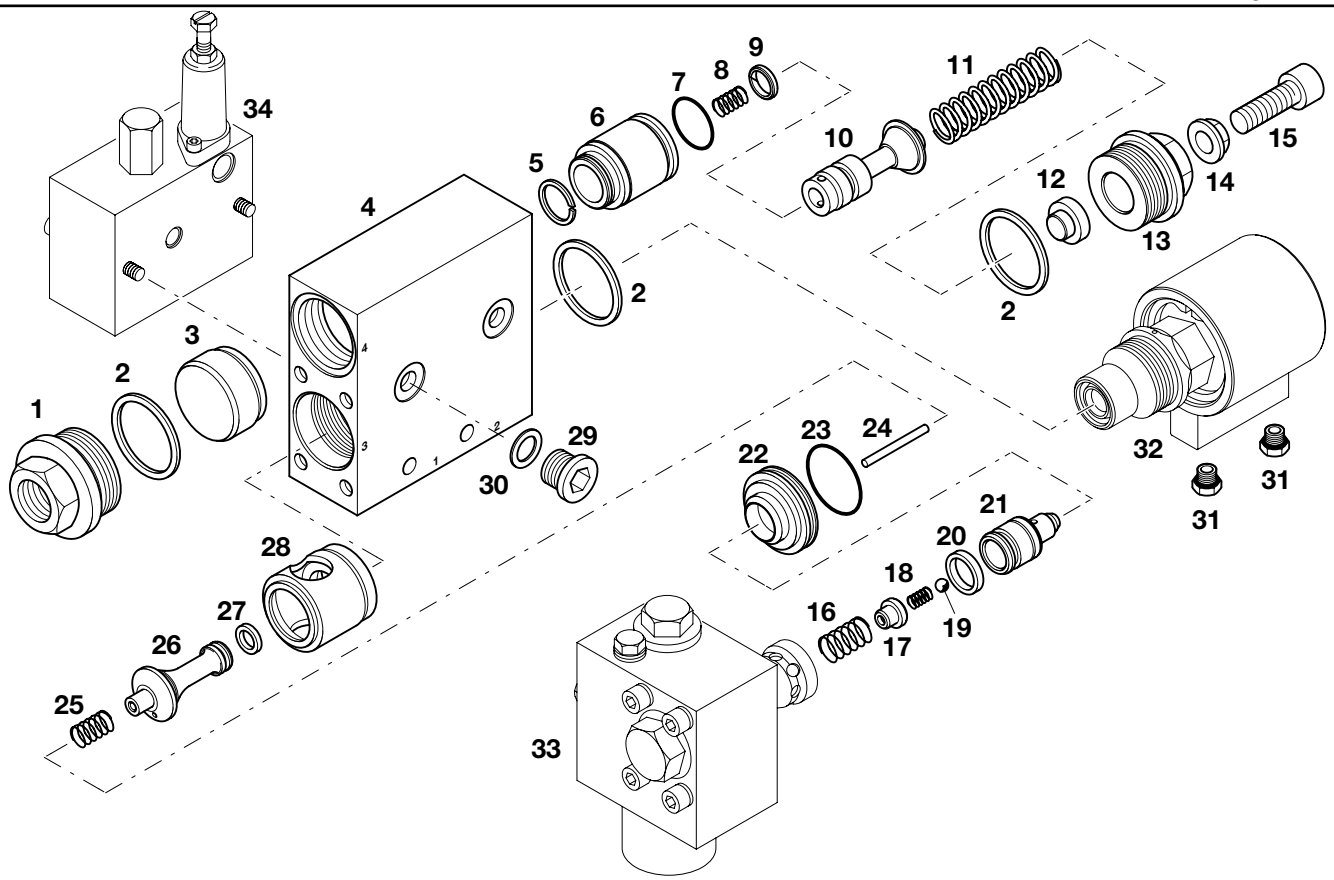

Pos.	Ersatzteil-Nr.	Gegenstand		St.
1	0000 9201 251	Verschlußschraube		1
2	600 193	Dichtring	A 36x42x2	3
3	0000 2316 052	Steuerkolben		1
4	0501 2301 042	Ventilkörper		1
5	516 919	Sprengring	SW 22	1
6	0000 2303 102	Ventilsitz		1
7	610 028	O-Ring	21,4x2,5	1
8	0000 9301 040	Schraubenfeder		1
9	0000 9407 011	Profilring		1
10	0501 2307 015	Ventilkegel		1
11	0000 9301 037	Schraubenfeder		1
12	0000 2305 061	Federteller		1
13	0000 9201 252	Verschlußschraube		1
14	506 903	Sechskant-Bundmutter	M 8	1
15	440 046	Zylinderschraube	M 8x25	1
16	0000 9301 255	Schraubenfeder		1
17	0000 2305 060	Federteller		1
18	0000 9301 023	Schraubenfeder		1
19	567 012	Kugel	6 mm III	1
20	604 006	Zylinderring		1
21	0501 2307 014	Ventilkegel		1
22	0000 2303 101	Ventilsitz		1
23	610 045	O-Ring	29,2x3,0	1
24	567 492	Nadelrolle	3x33,8	1
25	0000 9301 001	Schraubenfeder		1
26	0000 2309 075	Ventilstift		1
27	0000 9407 005	Profilring		1
28	0000 2303 085	Ventilsitz		1

Pos.	Ersatzteil-Nr.	Gegenstand		St.
29	475 201	Verschlußschraube	M 10x1	1
30	600 164	Dichtring	A 10x16x1,5	1
31	706 886	Überwurfschraube		2
32	0000 2052 076	**Pneum. Kippventilbetätigung, vollst.**		1
33	0504 2040 201	**Pneumatischer Umschalter Typ 504/201, vollst.**		1
34	702 743	**Steuerschieber-Zwischenplatte, vollst.**		1

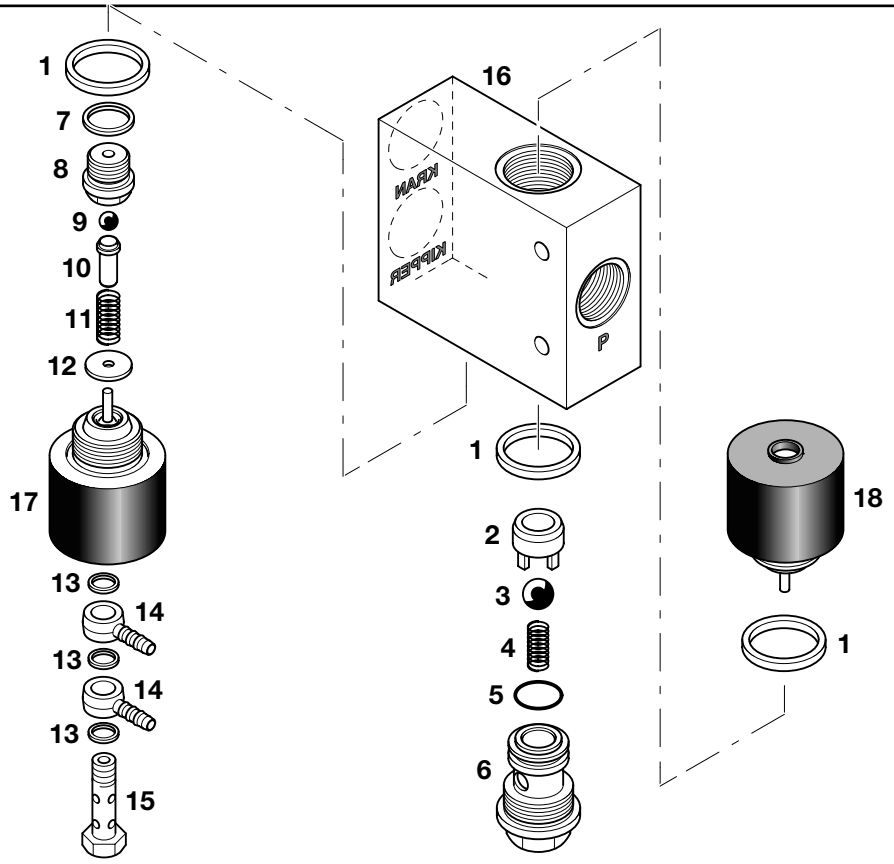

Pos.	Ersatzteil-Nr.	Gegenstand		St.
1	600 127	Dichtring	A 30x36	3
2	0000 2303 104	Ventilsitz		1
3	567 025	Kugel	16 mm III	1
4	0000 9301 227	Druckfeder		1
5	610 027	O-Ring	20,2x3,0	1
6	0000 9202 122	Führungsschraube		1
7	600 115	Dichtring	A 18x22	1
8	0000 2303 108	Ventilsitz		1
9	567 014	Kugel	7 mm III	1
10	0000 2305 069	Federführung		1
11	0000 9301 001	Schraubenfeder		1
12	0000 9614 724	Scheibe		1
13	600 190	Dichtring	A 10x13,5	3
14	0000 2240 044	Ringstück		2
15	780 669	Hohlschraube		1
16	0504 2301 024	Ventilkörper		1
17	0000 2052 074	**Pneum. Betätigung für Überdruckventil, vollst.**		1
18	0000 2052 070	**Pneum. Betätigung für Umschalter, vollst.**		1 1

Pos.	Ersatzteil-Nr.	Gegenstand	St.

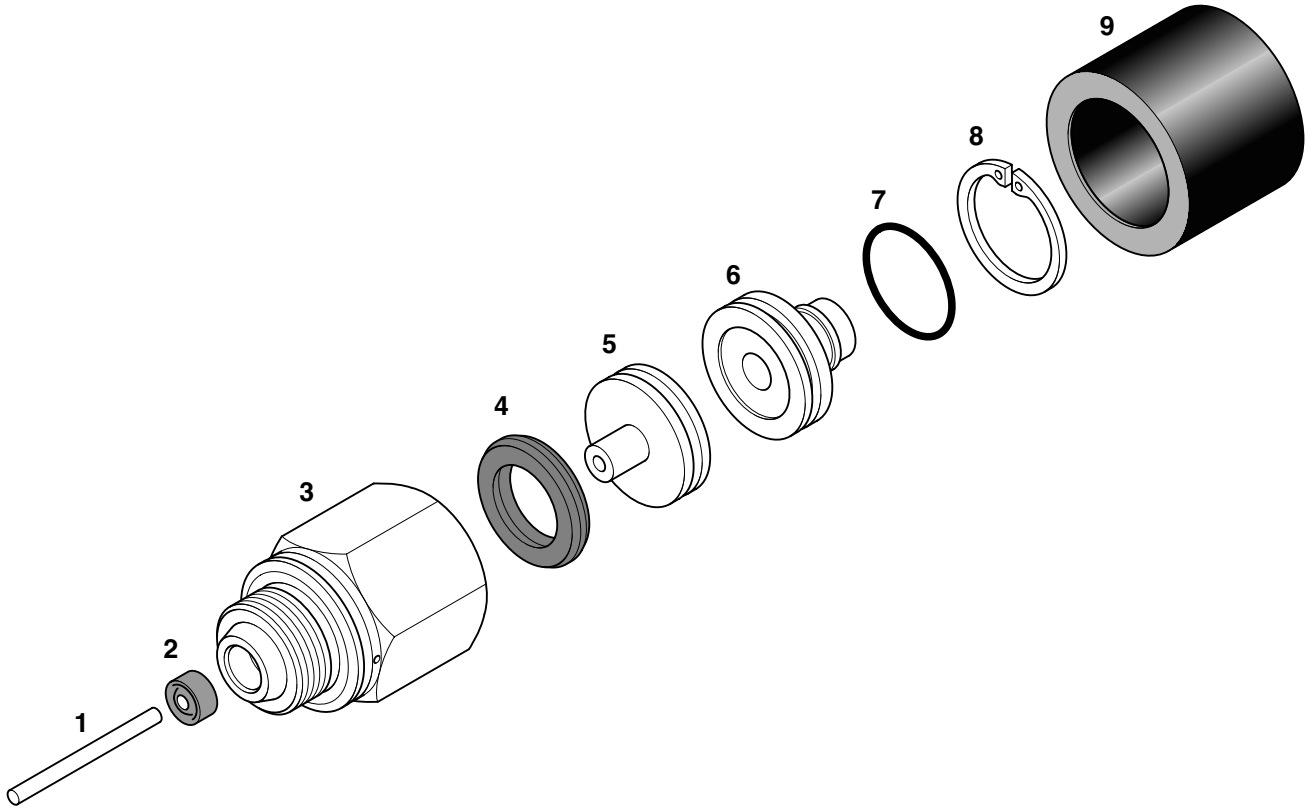

Pos.	Ersatzteil-Nr.	Gegenstand		St.
1	567 496	Nadelrolle	4x49,8	1
2	612 368	Compact-Stangendichtung	4x12x6	1
3	0000 9202 117	Führungsschraube		1
4	612 383	KA-Ring 35		1
5	0000 2316 048	Steuerkolben		1
6	0000 2353 026	Deckel		1
7	610 045	O-Ring	29,2x3,0	1
8	516 222	Sicherungsring	36x1,5	1
9	0000 9440 092	Balg		1

Pos.	Ersatzteil-Nr.	Gegenstand	St.

Pos. 4 mit Fett montiert!

Renolit HLT 2	Fuchs
Thermalene	Knorr
Beacon 2	Esso
Alvania 3	Shell
Evergrease KSW	BP

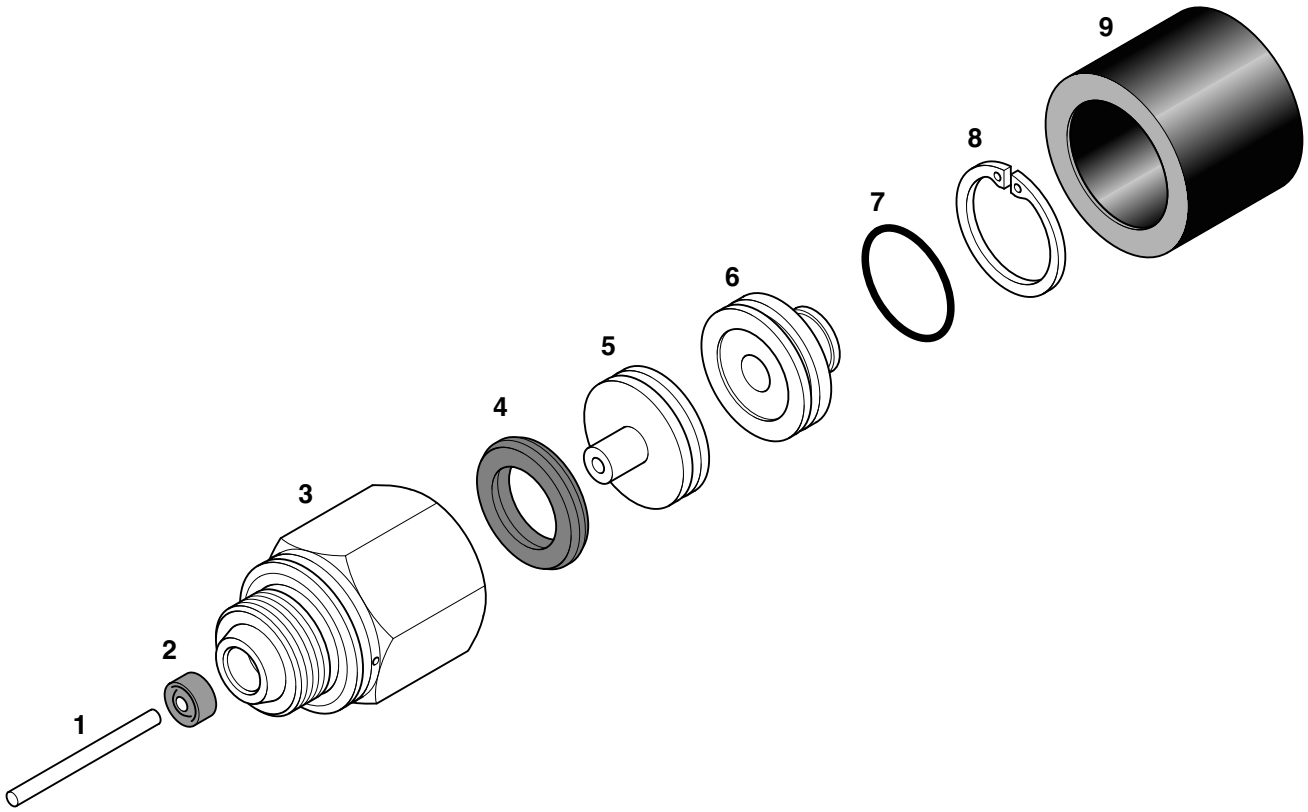

Pos.	Ersatzteil-Nr.	Gegenstand		St.
1	567 496	Nadelrolle	4x49,8	1
2	612 368	Compact-Stangendichtung	4x12x6	1
3	0000 9202 117	Führungsschraube		1
4	612 383	KA-Ring 35		1
5	0000 2316 048	Steuerkolben		1
6	0000 2353 027	Deckel		1
7	610 045	O-Ring	29,2x3,0	1
8	516 222	Sicherungsring	36x1,5	1
9	0000 9440 092	Balg		1

Pos.	Ersatzteil-Nr.	Gegenstand	St.

Pos. 4 mit Fett montiert!	
Renolit HLT 2	Fuchs
Thermalene	Knorr
Beacon 2	Esso
Alvania 3	Shell
Evergrease KSW	BP

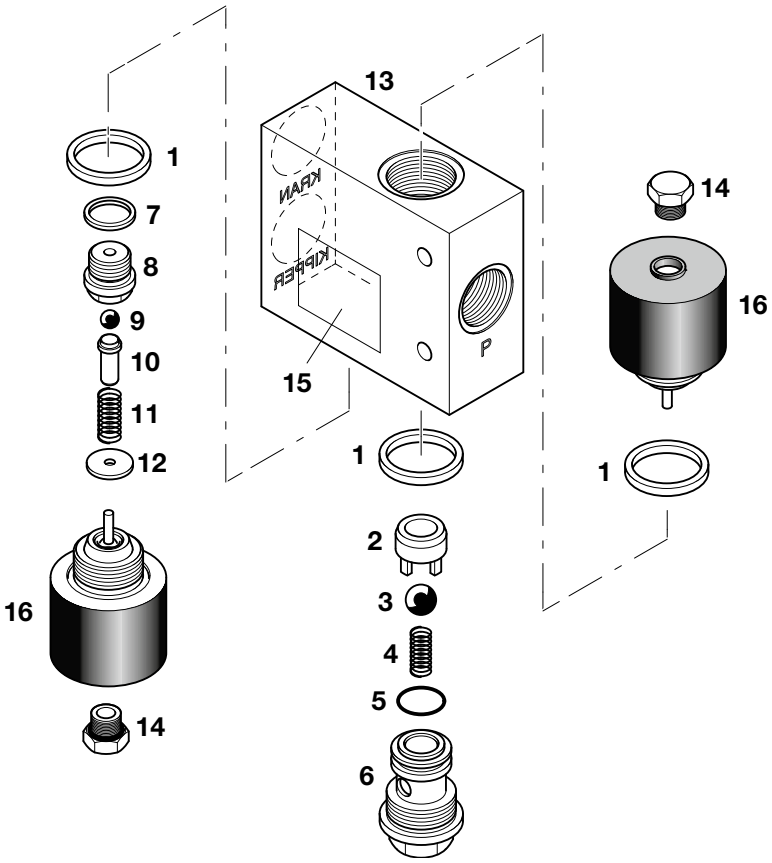

Pos.	Ersatzteil-Nr.	Gegenstand		St.
1	600 127	Dichtring	A 30x36	3
2	0000 2303 104	Ventilsitz		1
3	567 025	Kugel	16 mm III	1
4	0000 9301 227	Druckfeder		1
5	610 027	O-Ring	20,2x3,0	1
6	0000 9202 122	Führungsschraube		1
7	600 115	Dichtring	A 18x22	1
8	0000 2303 108	Ventilsitz		1
9	567 014	Kugel	7 mm III	1
10	0000 2305 069	Federführung		1
11	0000 9301 001	Schraubenfeder		1
12	0000 9614 724	Scheibe		1
13	0504 2301 024	Ventilkörper		1
14	706 886	Überwurfschraube		2
	706 896	Gerader Stecker Ng 6 Vo.	*wahlweise*	2
	706 897	Winckelstecker Ng 6 Vo.	*wahlweise*	2
	706 898	T-Stecker Ng 6 Vo.	*wahlweise*	2
15	1000 1232 334	Schild		1
16	0000 2052 077	**Pneumatische Betätigung, vollst.**		2

Pos.	Ersatzteil-Nr.	Gegenstand	St.

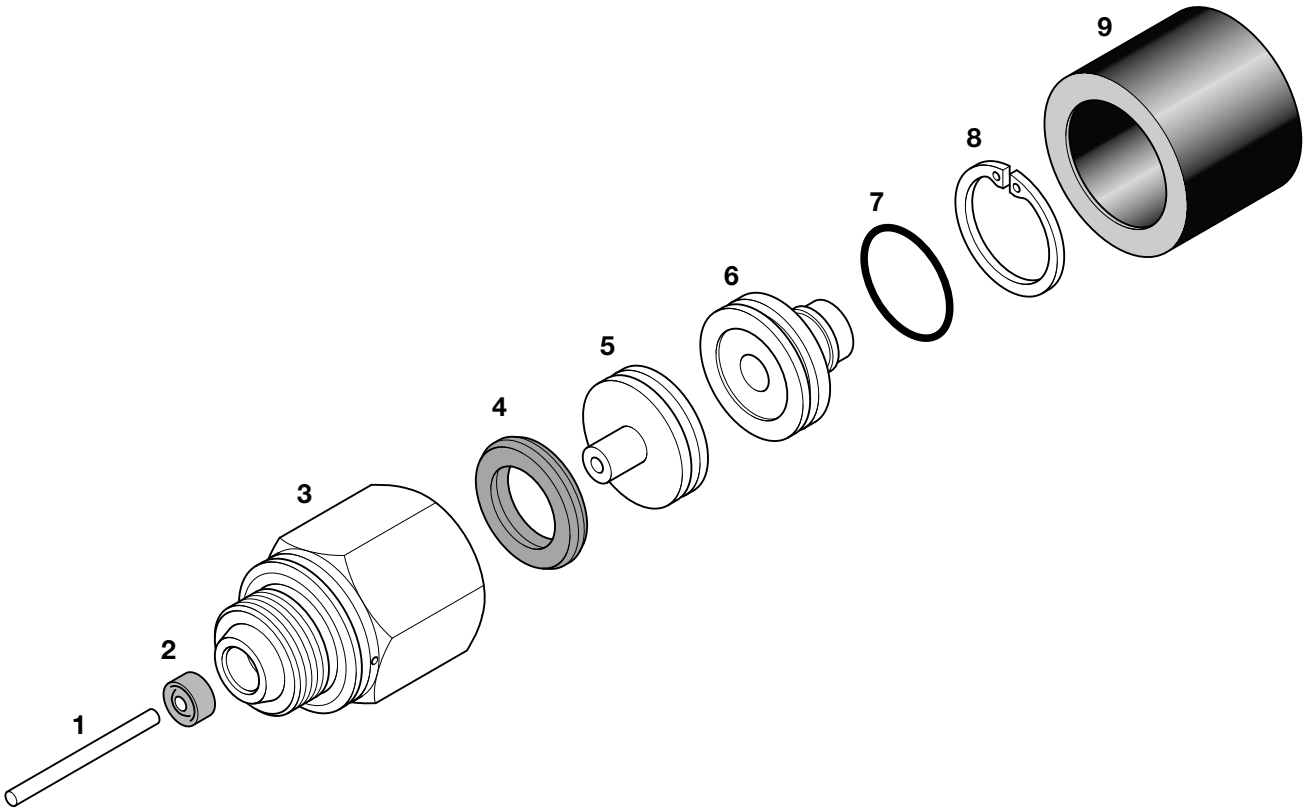

Pos.	Ersatzteil-Nr.	Gegenstand		St.
1	567 496	Nadelrolle	4x49,8	1
2	612 368	Compact-Stangendichtung	4x12x6	1
3	0000 9202 117	Führungsschraube		1
4	612 383	KA-Ring 35		1
5	0000 2316 048	Steuerkolben		1
6	0000 2353 027	Deckel		1
7	610 045	O-Ring	29,2x3,0	1
8	516 222	Sicherungsring	36x1,5	1
9	0000 9440 092	Balg		1

Pos.	Ersatzteil-Nr.	Gegenstand	St.

Pos. 4 mit Fett montiert!	
Renolit HLT 2	Fuchs
Thermalene	Knorr
Beacon 2	Esso
Alvania 3	Shell
Evergrease KSW	BP

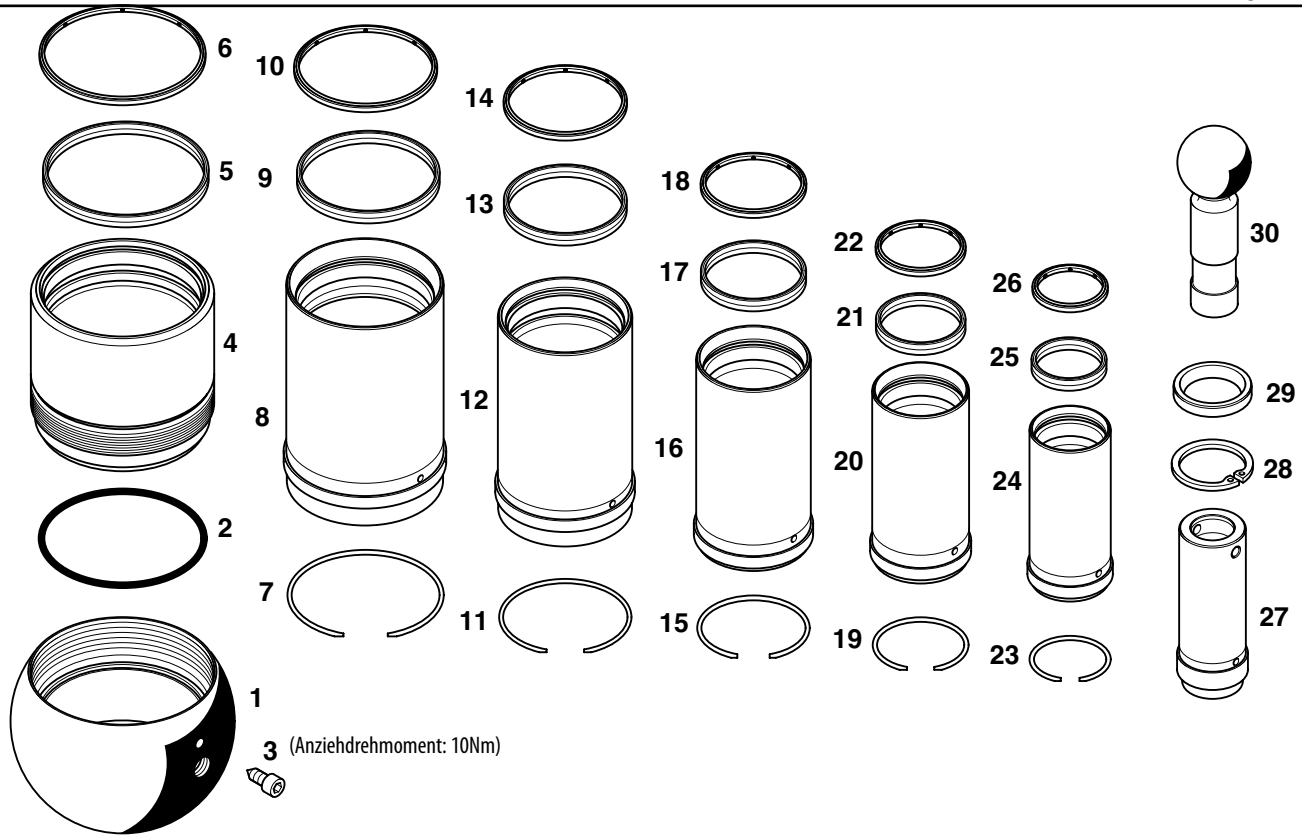

Bei der Ersatzteilbestellung sind die im Zylinder eingeschlagene Nimmer anzugeben.

Pos.	Ersatzteil-Nr.	Gegenstand		St.
1	2000 2203 021	Kugel	Ø 250	1
2	610 243	O-Ring	190,0x5,0	1
3	0000 9210 013	Zylinderschraube	M 6x12	1
4	1509 2201 000	Zylinder	Ø 205; 305 mm lg.	1
5	1020 9420 009	Nutring-Dichtsatz	176/184x10	1
6	2120 9430 009	Abstreifring	176/184x7	1
7	1100 9302 009	Mitnehmer-Ring	NW 156x5	1
8	1501 2269 000	Kolben	Ø 176; 391 mm lg.	1
9	1020 9420 008	Nutring-Dichtsatz	151/159x10	1
10	2120 9430 008	Abstreifring	151/159x7	1
11	1100 9302 008	Mitnehmer-Ring	NW 134x5	1
12	1501 2268 000	Kolben	Ø 151; 392 mm lg.	1
13	1020 9420 007	Nutring-Dichtsatz	129/137x10	1
14	2120 9430 007	Abstreifring	129/137x7	1
15	1100 9302 007	Mitnehmer-Ring	NW 114,5x5	1
16	1501 2267 000	Kolben	Ø 129; 386 mm lg.	1
17	1020 9420 006	Nutring-Dichtsatz	110/118x10	1
18	2120 9430 006	Abstreifring	110/118x7	1
19	1100 9302 006	Mitnehmer-Ring	NW 97x5	1
20	1501 2266 000	Kolben	Ø 110; 372 mm lg.	1
21	1020 9420 005	Nutring-Dichtsatz	93/101x10	1
22	2120 9430 005	Abstreifring	93/101x7	1
23	1100 9302 005	Mitnehmer-Ring	NW 82x5	1
24	1501 2265 000	Kolben	Ø 93; 356 mm lg.	1
25	1020 9420 004	Nutring-Dichtsatz	78/86x10	1
26	2102 9430 004	Abstreifring	78/86x6,5	1
27	1500 2023 004	Kolben	Ø 78; 346 mm lg.	1
28	516 240	Sicherungsring	75x2,5	1

Pos.	Ersatzteil-Nr.	Gegenstand		St.
29	1000 2254 006	Kugelkopfring		1
30	1000 2206 044	Obere Kugel	Ø 60	1
	574 416	Loctite Nr. 222	(zu Pos. 3)	–
	1564 9097 000	Kundendienstwerkzeugsatz		–

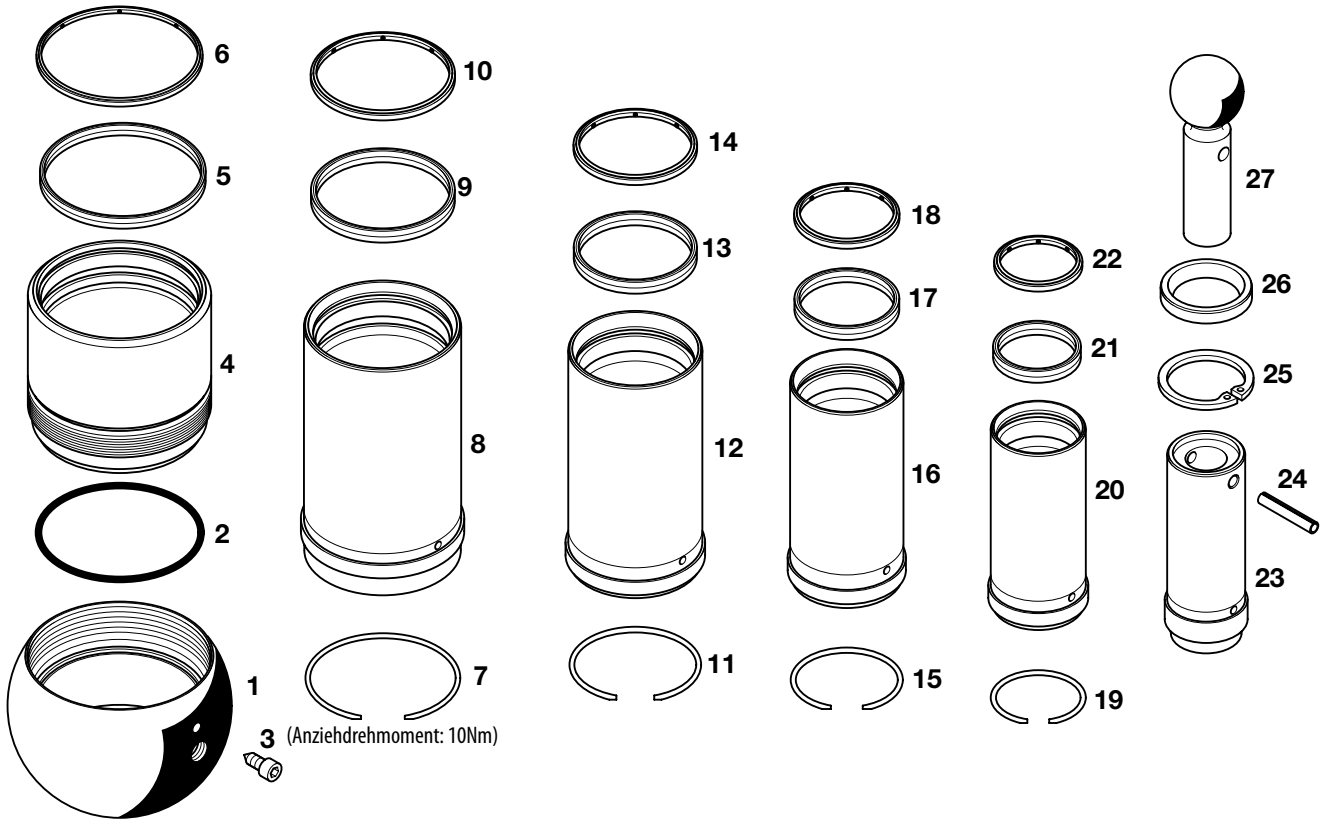

Bei der Ersatzteilbestellung sind die im Zylinder eingeschlagene Nimmer anzugeben.

Pos.	Ersatzteil-Nr.	Gegenstand		St.
1	2000 2203 021	Kugel	Ø 250	1
2	610 243	O-Ring	190,0x5,0	1
3	0000 9210 013	Zylinderschraube	M 6x12	1
4	1609 2201 000	Zylinder	Ø 205; 345 mm lg.	1
5	1020 9420 009	Nutring-Dichtsatz	176/184x10	1
6	2120 9430 009	Abstreifring	176/184x7	1
7	1100 9302 009	Mitnehmer-Ring	NW 156x5	1
8	1601 2269 000	Kolben	Ø 176; 431 mm lg.	1
9	1020 9420 008	Nutring-Dichtsatz	151/159x10	1
10	2120 9430 008	Abstreifring	151/159x7	1
11	1100 9302 008	Mitnehmer-Ring	NW 134x5	1
12	1601 2268 000	Kolben	Ø 151; 432 mm lg.	1
13	1020 9420 007	Nutring-Dichtsatz	129/137x10	1
14	2120 9430 007	Abstreifring	129/137x7	1
15	1100 9302 007	Mitnehmer-Ring	NW 114,5x5	1
16	1601 2267 000	Kolben	Ø 129; 426 mm lg.	1
17	1020 9420 006	Nutring-Dichtsatz	110/118x10	1
18	2120 9430 006	Abstreifring	110/118x7	1
19	1100 9302 006	Mitnehmer-Ring	NW 97x5	1
20	1601 2266 000	Kolben	Ø 110; 412 mm lg.	1
21	1020 9420 005	Nutring-Dichtsatz	93/101x10	1
22	2120 9430 005	Abstreifring	93/101x7	1
23	1600 2265 000	Kolben	Ø 93; 396 mm lg.	1
24	524 103	Spannstift	10x80	1
25	516 245	Sicherungsring	88x3	1
26	1000 2254 012	Kugelkopfring		1
27	1000 2206 019	Obere Kugel	Ø 75	1
	574 416	Loctite Nr. 222	(zu Pos. 3)	–
	1655 9097 000	Kundendienstwerkzeugsatz		–

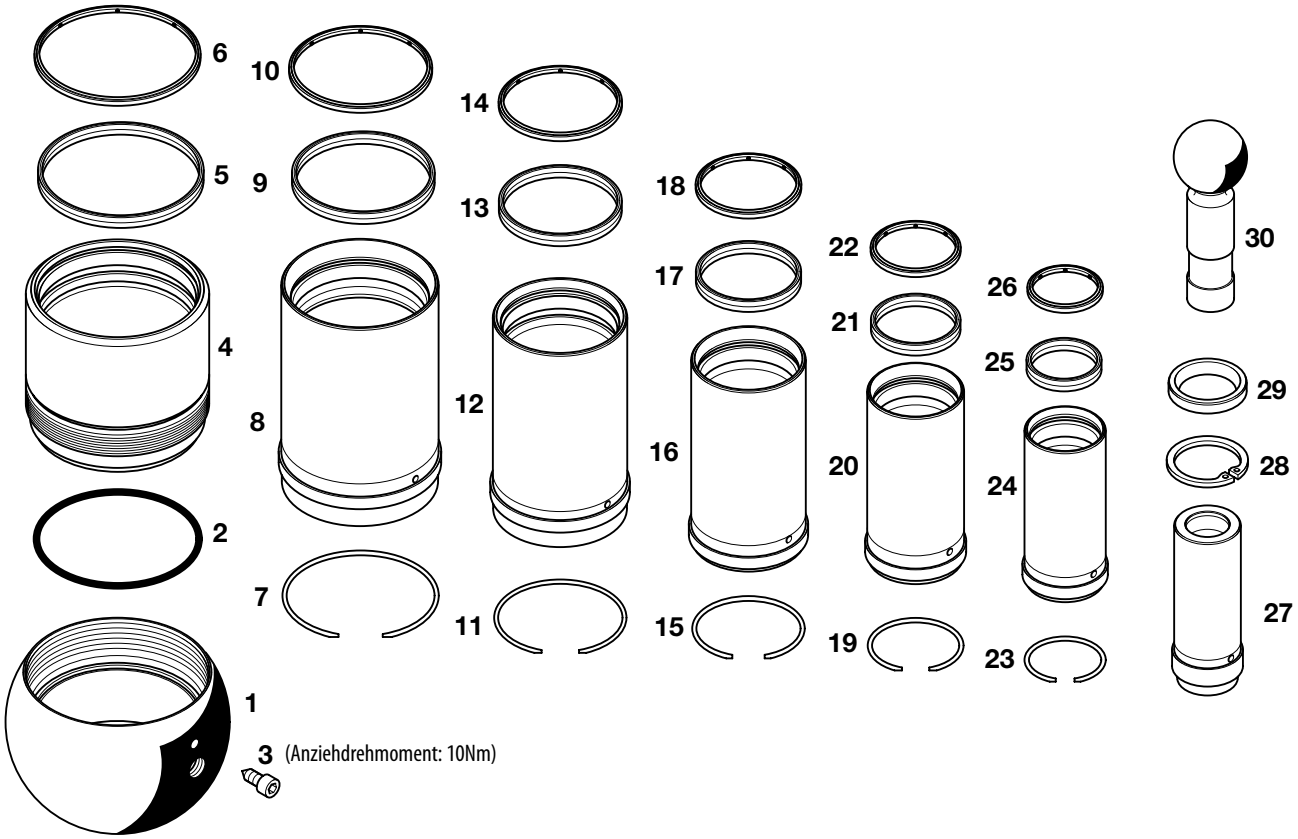

Bei der Ersatzteilbestellung sind die im Zylinder eingeschlagene Nimmer anzugeben.

Pos.	Ersatzteil-Nr.	Gegenstand		St.
1	2000 2203 020	Kugel	Ø 215	1
2	610 219	O-Ring	156,0x4,0	1
3	0000 9210 013	Zylinderschraube	M 6x12	1
4	1608 2201 000	Zylinder	Ø 176; 358 mm lg.	1
5	1020 9420 008	Nutring-Dichtsatz	151/159x10	1
6	2120 9430 008	Abstreifring	151/159x7	1
7	1100 9302 008	Mitnehmer-Ring	NW 134x5	1
8	1601 2268 000	Kolben	Ø 151; 432 mm lg.	1
9	1020 9420 007	Nutring-Dichtsatz	129/137x10	1
10	2120 9430 007	Abstreifring	129/137x7	1
11	1100 9302 007	Mitnehmer-Ring	NW 114,5x5	1
12	1601 2267 000	Kolben	Ø 129; 426 mm lg.	1
13	1020 9420 006	Nutring-Dichtsatz	110/118x10	1
14	2120 9430 006	Abstreifring	110/118x7	1
15	1100 9302 006	Mitnehmer-Ring	NW 97x5	1
16	1601 2266 000	Kolben	Ø 110; 412 mm lg.	1
17	1020 9420 005	Nutring-Dichtsatz	93/101x10	1
18	2120 9430 005	Abstreifring	93/101x7	1
19	1100 9302 005	Mitnehmer-Ring	NW 82x5	1
20	1601 2265 000	Kolben	Ø 93; 396 mm lg.	1
21	1020 9420 004	Nutring-Dichtsatz	78/86x10	1
22	2102 9430 004	Abstreifring	78/86x6,5	1
23	1100 9302 004	Mitnehmer-Ring	NW 68x5	1
24	1601 2264 000	Kolben	Ø 78; 377 mm lg.	1
25	1020 9420 003	Nutring-Dichtsatz	64/72x10	1
26	2120 9430 003	Abstreifring	64/72x7	1
27	1600 2023 003	Kolben	Ø 64; 381 mm lg.	1
28	516 240	Sicherungsring	75x2,5	1

Pos.	Ersatzteil-Nr.	Gegenstand		St.
29	1000 2254 006	Kugelkopfring		1
30	1000 2206 044	Obere Kugel	Ø 60	1
	574 416	Loctite Nr. 222	(zu Pos. 3)	–
	1663 9097 000	Kundendienstwerkzeugsatz		–

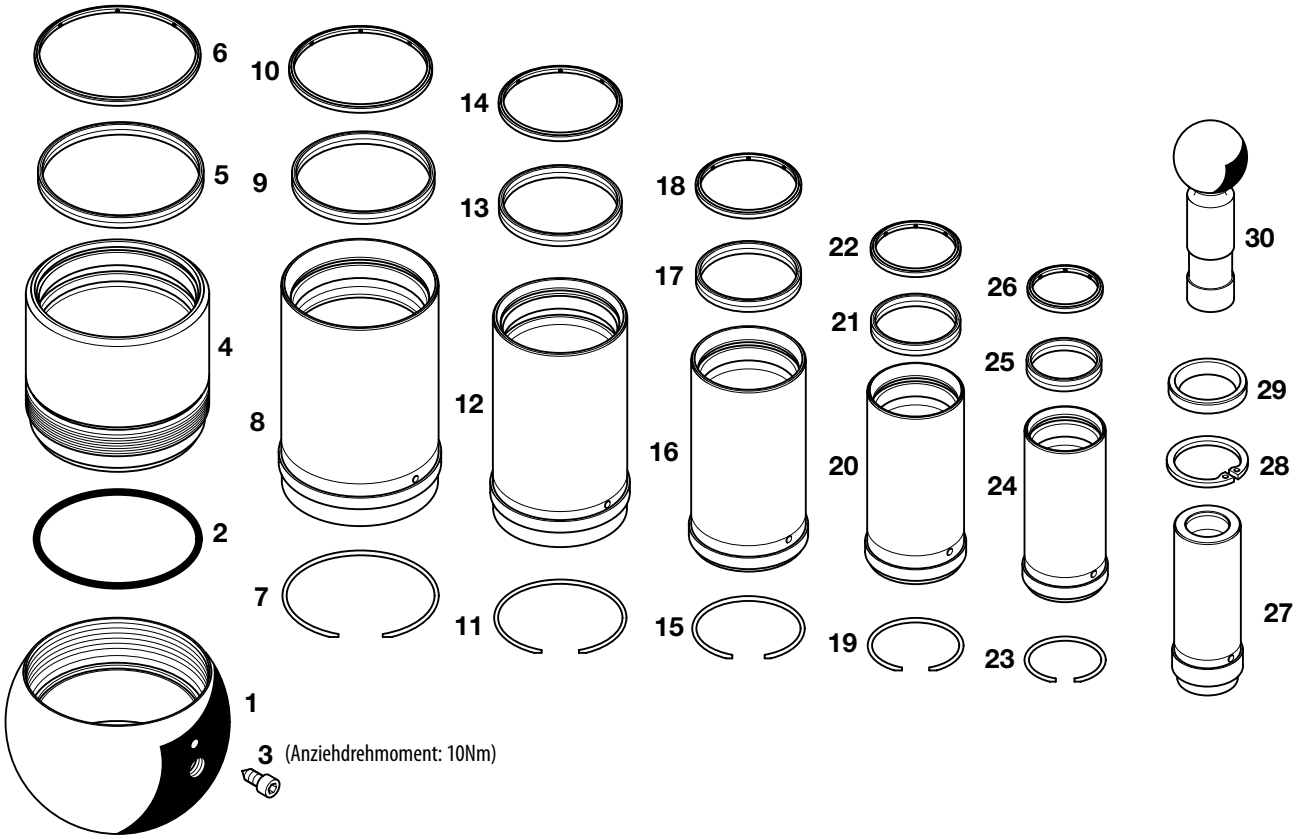

Bei der Ersatzteilbestellung sind die im Zylinder eingeschlagene Nimmer anzugeben.

Pos.	Ersatzteil-Nr.	Gegenstand		St.
1	2000 2203 020	Kugel	Ø 215	1
2	610 219	O-Ring	156,0x4,0	1
3	0000 9210 013	Zylinderschraube	M 6x12	1
4	1708 2201 000	Zylinder	Ø 176; 398 mm lg.	1
5	1020 9420 008	Nutring-Dichtsatz	151/159x10	1
6	2120 9430 008	Abstreifring	151/159x7	1
7	1100 9302 008	Mitnehmer-Ring	NW 134x5	1
8	1701 2268 000	Kolben	Ø 151; 472 mm lg.	1
9	1020 9420 007	Nutring-Dichtsatz	129/137x10	1
10	2120 9430 007	Abstreifring	129/137x7	1
11	1100 9302 007	Mitnehmer-Ring	NW 114,5x5	1
12	1701 2267 000	Kolben	Ø 129; 466 mm lg.	1
13	1020 9420 006	Nutring-Dichtsatz	110/118x10	1
14	2120 9430 006	Abstreifring	110/118x7	1
15	1100 9302 006	Mitnehmer-Ring	NW 97x5	1
16	1701 2266 000	Kolben	Ø 110; 452 mm lg.	1
17	1020 9420 005	Nutring-Dichtsatz	93/101x10	1
18	2120 9430 005	Abstreifring	93/101x7	1
19	1100 9302 005	Mitnehmer-Ring	NW 82x5	1
20	1701 2265 000	Kolben	Ø 93; 436 mm lg.	1
21	1020 9420 004	Nutring-Dichtsatz	78/86x10	1
22	2102 9430 004	Abstreifring	78/86x6,5	1
23	1100 9302 004	Mitnehmer-Ring	NW 68x5	1
24	1701 2264 000	Kolben	Ø 78; 417 mm lg.	1
25	1020 9420 003	Nutring-Dichtsatz	64/72x10	1
26	2120 9430 003	Abstreifring	64/72x7	1
27	1700 2023 003	Kolben	Ø 64; 421 mm lg.	1
28	516 240	Sicherungsring	75x2,5	1

Pos.	Ersatzteil-Nr.	Gegenstand		St.
29	1000 2254 006	Kugelkopfring		1
30	1000 2206 044	Obere Kugel	Ø 60	1
	574 416	Loctite Nr. 222	(zu Pos. 3)	–
	1763 9097 000	Kundendienstwerkzeugsatz		–

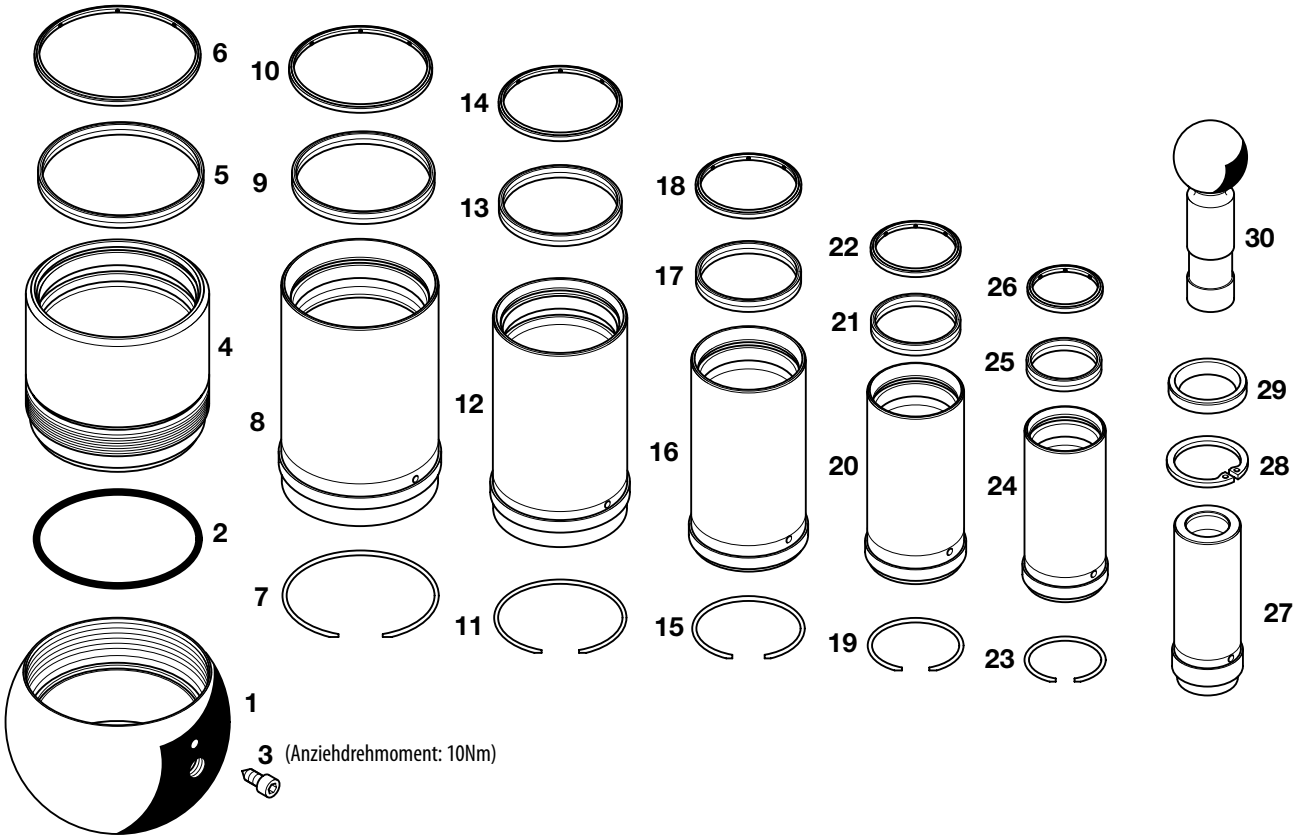

Bei der Ersatzteilbestellung sind die im Zylinder eingeschlagene Nimmer anzugeben.

Pos.	Ersatzteil-Nr.	Gegenstand		St.
1	2000 2203 020	Kugel	Ø 215	1
2	610 219	O-Ring	156,0x4,0	1
3	0000 9210 013	Zylinderschraube	M 6x12	1
4	1808 2201 000	Zylinder	Ø 176; 438 mm lg.	1
5	1020 9420 008	Nutring-Dichtsatz	151/159x10	1
6	2120 9430 008	Abstreifring	151/159x7	1
7	1100 9302 008	Mitnehmer-Ring	NW 134x5	1
8	1801 2268 000	Kolben	Ø 151; 512 mm lg.	1
9	1020 9420 007	Nutring-Dichtsatz	129/137x10	1
10	2120 9430 007	Abstreifring	129/137x7	1
11	1100 9302 007	Mitnehmer-Ring	NW 114,5x5	1
12	1801 2267 000	Kolben	Ø 129; 506 mm lg.	1
13	1020 9420 006	Nutring-Dichtsatz	110/118x10	1
14	2120 9430 006	Abstreifring	110/118x7	1
15	1100 9302 006	Mitnehmer-Ring	NW 97x5	1
16	1801 2266 000	Kolben	Ø 110; 492 mm lg.	1
17	1020 9420 005	Nutring-Dichtsatz	93/101x10	1
18	2120 9430 005	Abstreifring	93/101x7	1
19	1100 9302 005	Mitnehmer-Ring	NW 82x5	1
20	1801 2265 000	Kolben	Ø 93; 477 mm lg.	1
21	1020 9420 004	Nutring-Dichtsatz	78/86x10	1
22	2102 9430 004	Abstreifring	78/86x6,5	1
23	1100 9302 004	Mitnehmer-Ring	NW 68x5	1
24	1801 2264 000	Kolben	Ø 78; 417 mm lg.	1
25	1020 9420 003	Nutring-Dichtsatz	64/72x10	1
26	2120 9430 003	Abstreifring	64/72x7	1
27	1800 2023 003	Kolben	Ø 64; 461 mm lg.	1
28	516 240	Sicherungsring	75x2,5	1

Pos.	Ersatzteil-Nr.	Gegenstand		St.
29	1000 2254 006	Kugelkopfring		1
30	1000 2206 044	Obere Kugel	Ø 60	1
	574 416	Loctite Nr. 222	(zu Pos. 3)	–
	1863 9097 000	Kundendienstwerkzeugsatz		–

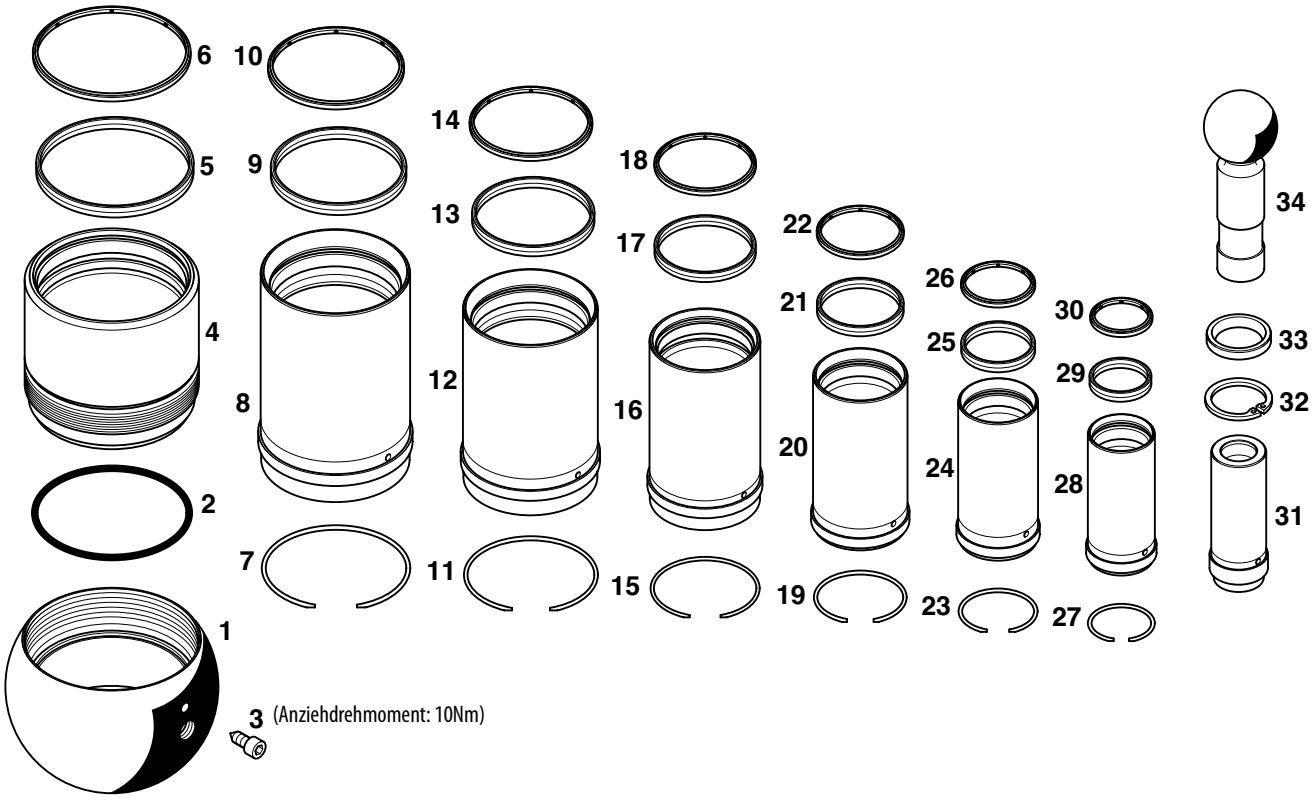

Bei der Ersatzteilbestellung sind die im Zylinder eingeschlagene Nimmer anzugeben.

Pos.	Ersatzteil-Nr.	Gegenstand		St.
1	2000 2203 021	Kugel	Ø 250	1
2	610 243	O-Ring	190,0x5,0	1
3	0000 9210 013	Zylinderschraube	M 6x12	1
4	1709 2201 000	Zylinder	Ø 205; 385 mm lg.	1
5	1020 9420 009	Nutring-Dichtsatz	176/184x10	1
6	2120 9430 009	Abstreifring	176/184x7	1
7	1100 9302 009	Mitnehmer-Ring	NW 156x5	1
8	1701 2269 000	Kolben	Ø 176; 471 mm lg.	1
9	1020 9420 008	Nutring-Dichtsatz	151/159x10	1
10	2120 9430 008	Abstreifring	151/159x7	1
11	1100 9302 008	Mitnehmer-Ring	NW 134x5	1
12	1701 2268 000	Kolben	Ø 151; 472 mm lg.	1
13	1020 9420 007	Nutring-Dichtsatz	129/137x10	1
14	2120 9430 007	Abstreifring	129/137x7	1
15	1100 9302 007	Mitnehmer-Ring	NW 114,5x5	1
16	1701 2267 000	Kolben	Ø 129; 466 mm lg.	1
17	1020 9420 006	Nutring-Dichtsatz	110/118x10	1
18	2120 9430 006	Abstreifring	110/118x7	1
19	1100 9302 006	Mitnehmer-Ring	NW 97x5	1
20	1701 2266 000	Kolben	Ø 110; 452 mm lg.	1
21	1020 9420 005	Nutring-Dichtsatz	93/101x10	1
22	2120 9430 005	Abstreifring	93/101x7	1
23	1100 9302 005	Mitnehmer-Ring	NW 82x5	1
24	1701 2265 000	Kolben	Ø 93; 436 mm lg.	1
25	1020 9420 004	Nutring-Dichtsatz	78/86x10	1
26	2102 9430 004	Abstreifring	78/86x6,5	1
27	1100 9302 004	Mitnehmer-Ring	NW 67x5	1
28	1701 2264 000	Kolben	Ø 78; 417 mm lg.	1

Pos.	Ersatzteil-Nr.	Gegenstand		St.
29	1020 9420 003	Nutring-Dichtsatz	64/72x10	1
30	2120 9430 003	Abstreifring	64/72x7	1
31	1700 2023 003	Kolben	Ø 64; 421 mm lg.	1
32	516 240	Sicherungsring	75x2,5	1
33	1000 2254 006	Kugelkopfring		1
34	1000 2206 044	Obere Kugel	Ø 60	1
	574 416	Loctite Nr. 222	(zu Pos. 3)	–
	1773 9097 000	Kundendienstwerkzeugsatz		–

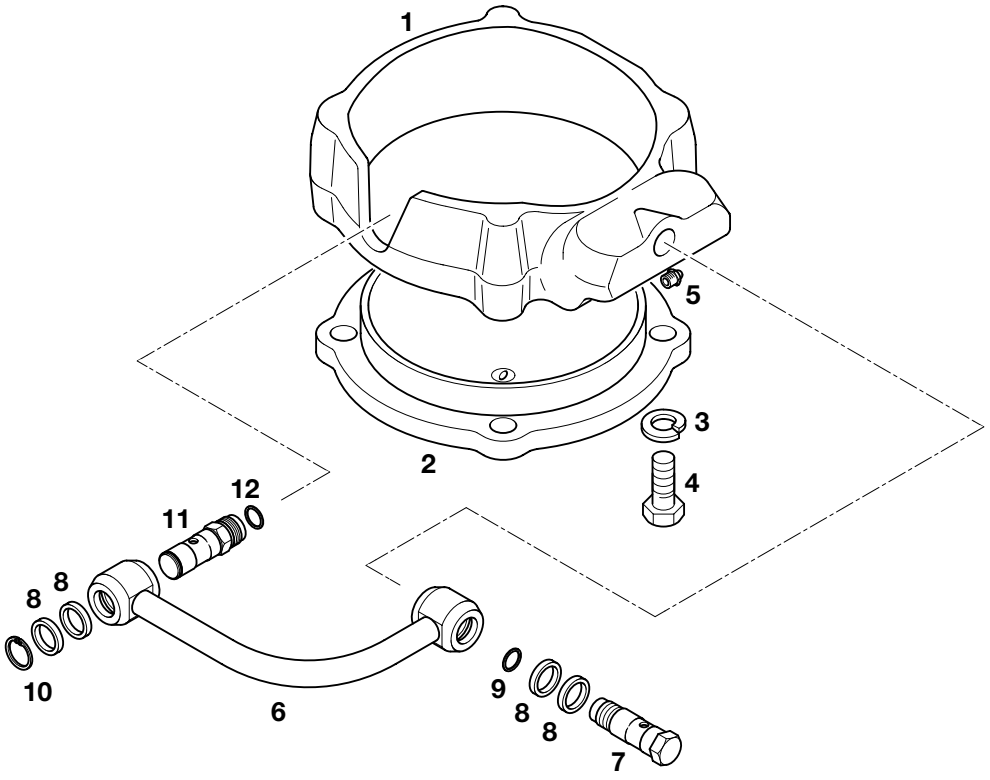

Pos.	Ersatzteil-Nr.	Gegenstand		St.
1	2000 2220 007	Kugelpfanne		1
2	2000 2221 013	Kugelflansch		1
3	513 913	Federring	B 14	4
4	433 600	Sechskantschraube	M 14x1,5x45	4
5	569 032	Kegelschmiernippel	AM 8x1	1
6	2000 2082 021	Umlauf		1
7	0000 9206 086	Hohlschraube		1
8	4203 9420 020	Manschette		4
9	0000 9401 053	Dichtring		1
10	516 017	Sicherungsring	20x1,2	1
11	0000 9206 087	Hohlschraube		1
12	0000 9401 041	Dichtring		1
	2000 9097 019	Kundendienstwerkzeugsatz		–

Pos.	Ersatzteil-Nr.	Gegenstand	St.

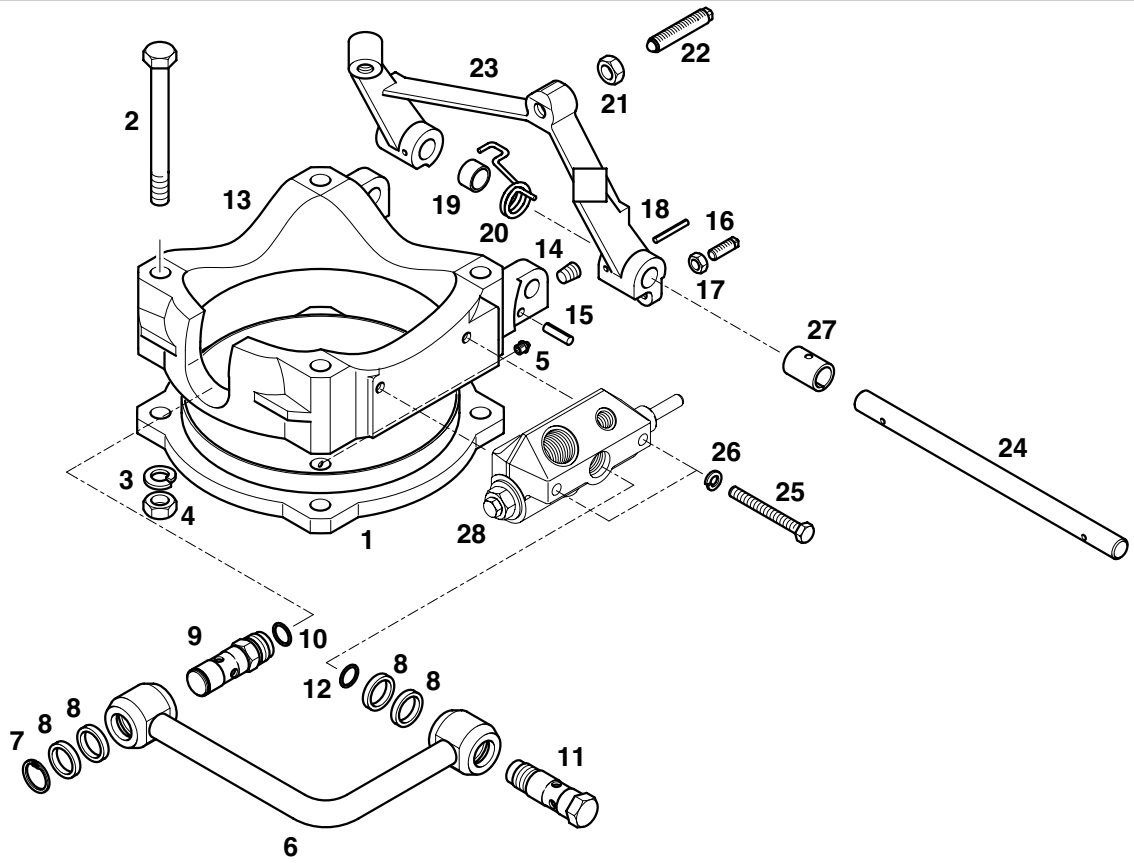

Pos.	Ersatzteil-Nr.	Gegenstand		St.
1	2000 2220 011	Kugelpfanne		1
2	411 181	Sechskantschraube	M 16x140	4
3	513 914	Federring	B 16	4
4	500 612	Sechskantmutter	M 16	4
5	569 032	Kegelschmiernippel	H 1 SFG 8x1	1
6	2000 2082 016	Umlaufwinkel		1
7	516 022	Sicherungsring	26x1,2	1
8	4203 9420 062	Manschette		4
9	0000 9206 082	Hohlschraube		1
10	600 167	Dichtring	A 18x24x3	1
11	0000 9206 083	Hohlschraube		1
12	600 115	Dichtring	A 18x22	1
	2000 2086 069	Kugelflansch, vollst.		1
13	2000 2221 029	. Kugelflansch		1
14	475 300	. Verschlußschraube	M 8x1	2
15	522 200	. Zylinderkerbstift	8x30	1
16	0000 9215 001	. Stellschraube		1
17	500 609	. Sechskantmutter	M 10	1
18	522 079	. Zylinderkerbstift	5x40	2
19	0000 9525 046	. Distanzbuchse		1
20	0000 9303 009	. Schenkelfeder		1
21	500 636	. Sechskantmutter	M 14x1,5	3
22	0000 9005 002	. Stellschraube, vollst.		3
23	2000 2222 013	. Abstellbügel		1
24	0000 2313 294	. Welle		1
25	411 107	. Sechskantschraube	M 10x80	2
26	513 911	. Federring	B 10	2

Pos.	Ersatzteil-Nr.	Gegenstand	St.
27	0000 9501 059	. Führungsbuchse	2
28	0503 2040 061	Abstellventil Typ 503/61, vollst.	1
	2000 9097 062	Kundendienswerkzeugsatz	–

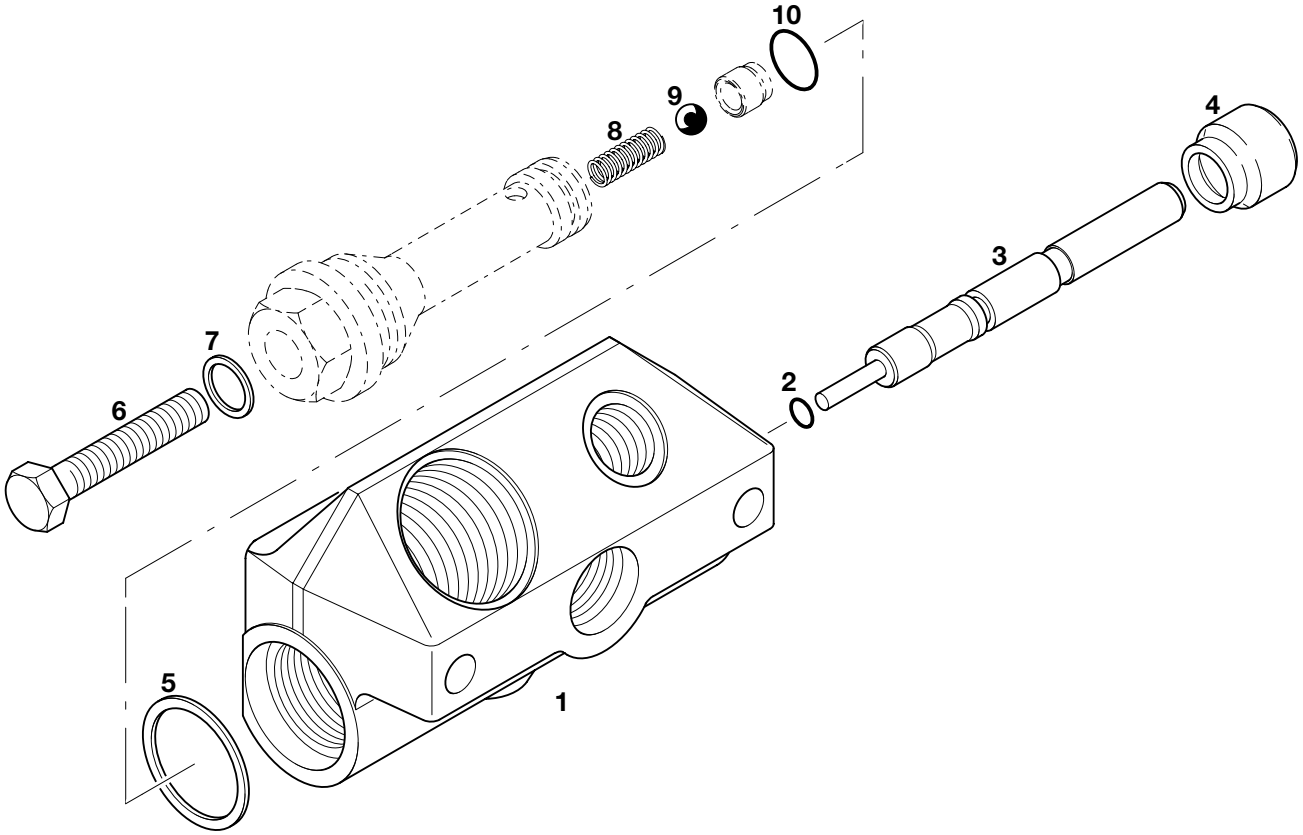

Pos.	Ersatzteil-Nr.	Gegenstand		St.
1	0503 2301 035	Ventilkörper		1
2	610 005	O-Ring	7,3x2,4	1
3	0503 2309 012	Ventilstift		1
4	2000 2253 001	Ventilschutz		1
5	600 192	Dichtring	A 33x39	1
	0500 2045 014	Ventileinsatz, vollst.		1
6	433 601	. Sechskantschraube	M 14x1,5x50	1
7	600 111	. Dichtring	A 14x18	1
8	0000 9301 277	. Druckfeder		1
9	567 021	. Kugel	12 mm III	1
10	610 020	. O-ring	17,3x2,4	1

Pos.	Ersatzteil-Nr.	Gegenstand	St.

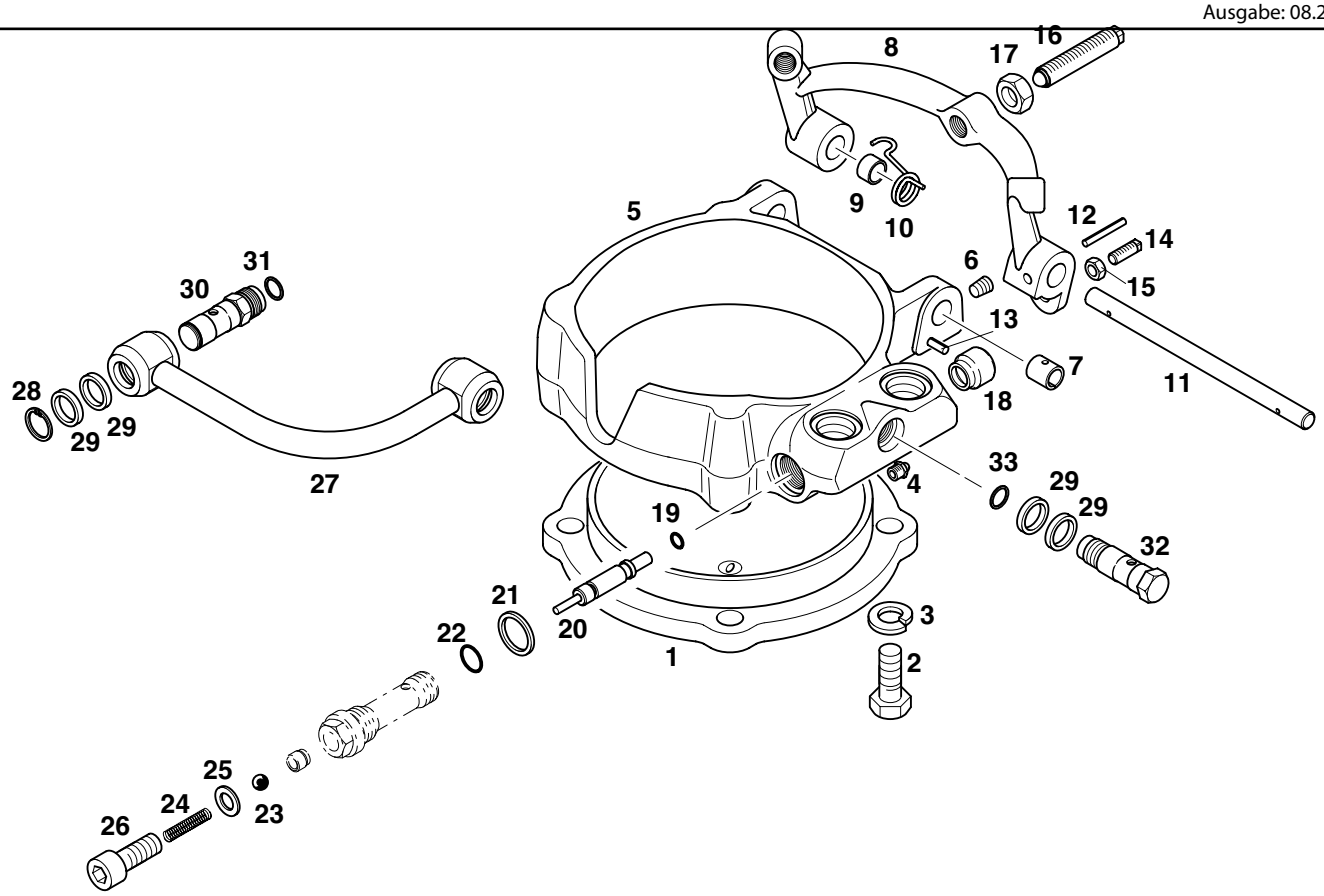

Pos.	Ersatzteil-Nr.	Gegenstand		St.
1	2000 2220 008	Kugelpfanne		1
2	430 591	Sechskantschraube	M 16x1,5x55	4
3	513 914	Federring	B 14	4
4	569 032	Kegelschmiernippel	H 1 SFG 8x1	1
	2000 2086 068	Kugelflansch, vollst.		1
5	2000 2086 067	. Kugelflansch, vollst.		1
6	475 300	. . Verschlußschraube	M 8x1	2
7	0000 9501 058	. . Führungsbuchse		2
8	2000 2222 002	. Abstellbügel		1
9	0000 9525 022	. Distanzbuchse		1
10	0000 9303 002	. Schenkelfeder		1
11	0000 2313 293	. Welle		1
12	522 077	. Zylinderkerbstift	5x32	2
13	522 087	. Zylinderkerbstift	6x20	1
14	0000 9215 001	. Stellschraube		1
15	500 609	. Sechskantmutter	M 10	1
16	0000 9005 000	. Stellschraube		3
17	500 635	. Sechskantmutter	M 12x1,5	3
18	2000 2253 001	. Ventilschutz		1
19	610 005	. O-Ring	7,3x2,4	1
20	0000 2309 084	. Ventilstift		1
21	0000 9401 003	. Dichtring	30x24x2,5	1
	0500 2045 015	. Ventileinsatz, vollst.		1
22	610 018	. . O-Ring	16,3x2,4	1
23	567 021	. . Kugel	III 12 mm	1
24	0000 9301 277	. . Druckfeder		1
25	600 111	. . Dichtring	A 14x18	1

Pos.	Ersatzteil-Nr.	Gegenstand		St.
26	442 209	. . Zylinderschraube	M 14x1,5x30	1
27	2000 2082 021	Umlaufwinkel		1
28	516 017	Sicherungsring	20x1,2	1
29	4203 9420 020	Manschette		4
30	0000 9206 087	Hohlschraube		1
31	0000 9401 041	Dichtring		1
32	0000 9206 086	Hohlschraube		1
33	0000 9401 053	Dichtring	20x18x1,5	1
	2000 9097 063	Kundendienstwerkzeugsatz		

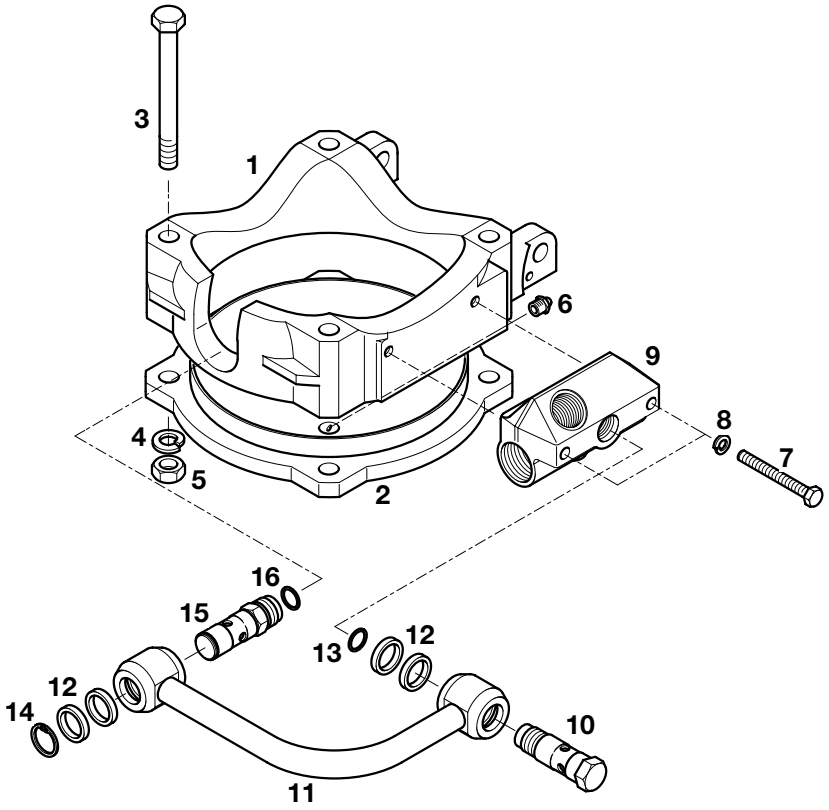

Pos.	Ersatzteil-Nr.	Gegenstand		St.
1	2000 2221 029	Kugelflansch	Ø 250	1
2	2000 2220 011	Kugelpfanne		1
3	411 181	Sechskantschraube	M 16x140	4
4	513 914	Federring	B 16	4
5	500 612	Sechskantmutter	M 16	4
6	569 032	Kegelschmiernippel	H1 SFG 8x1	1
7	411 107	Sechskantschraube	M 10x80	2
8	513 911	Federring	B 10	2
9	2000 2084 002	Seitenlager		1
10	0000 9206 083	Hohlschraube		1
11	2000 2082 016	Umlauf		1
12	4203 9420 062	Manschette		4
13	600 115	Dichtring	A 18x22	1
14	516 022	Sicherungsring	26x1,2	1
15	0000 9206 082	Hohlschraube		1
16	600 167	Dichtring	A 18x24x3	1

Pos.	Ersatzteil-Nr.	Gegenstand	St.

Ölbehälter Typ 901/501 (30 liter nutzbar)
Oil tank type 901/501 (30 litres useful)

0901 2060 501

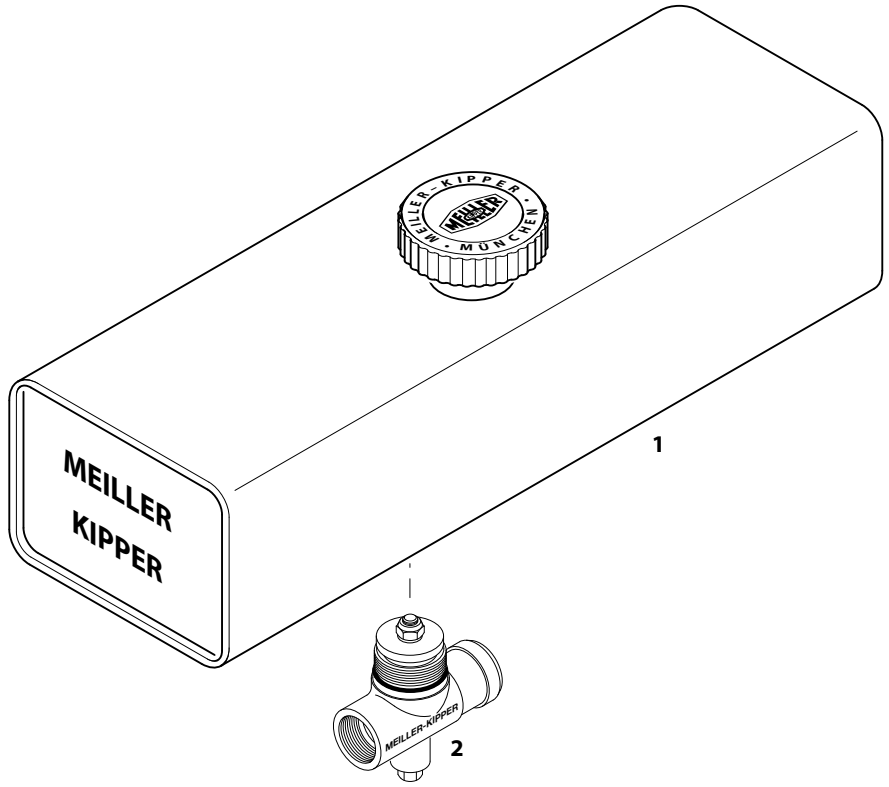

Pos. It.	Ersatzteil-Nr. Part Number	Gegenstand	Description	Bemerkungen Observations	St/ Qty.
1	0901 2060 401	Ölbehälter Typ 901/401, vollst.	Oil tank type 901/401, cpl.		1
2	0911 2062 013	T-Stück Typ 911/13, vollst.	T-Piece type 911/13, cpl.		1

Ölbehälter Typ 901/401 (30 liter nutzbar)
Oil tank type 901/401 (30 litres useful)

0901 2060 401

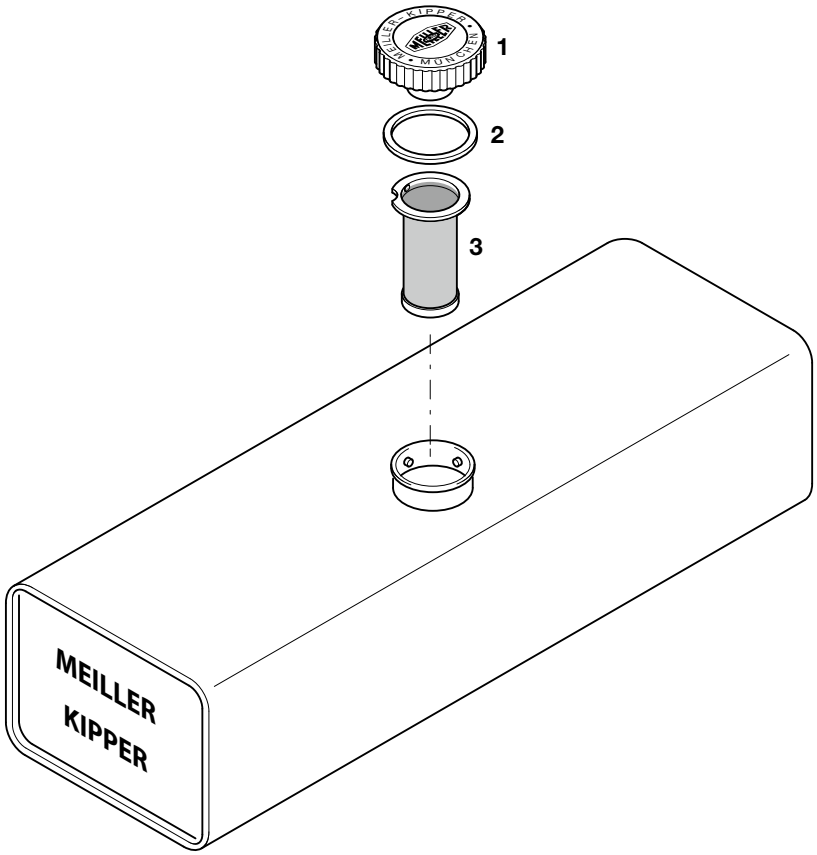

Pos. It.	Ersatzteil-Nr. Part Number	Gegenstand	Description	Bemerkungen Observations	St/ Qty.
	0901 2063 012	Behälterverschluß mit Ölsieb, vollst.	Reservoir filler cap with oil strainer, cpl.		1
1	0901 2063 001	. Behälterverschluss, vollst.	. Reservoir filler cap, cpl.		1
2	604 507	. . Flachdichtung	. . Flat gasket		1
3	0901 2062 001	. Ölsieb	. Oil strainer		

T-Stück Typ 911/13
T-piece type 911/13

0911 2062 013

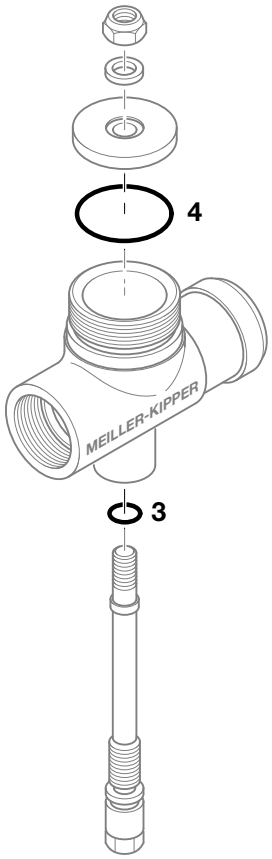

Pos. It.	Ersatzteil-Nr. Part Number	Gegenstand	Description	Bemerkungen Observations	St/ Qty.
		Dichtsatz komplett: Pos. 3, 4.	Set of seals, cpl.: It. 3 and 4.		
3	610 811	O-Ring	O-ring	11.3x2.4	1
4	610 843	O-Ring	O-ring	44.45x3.53	1
	574 415	Loctite Nr. 262	Loctite No 262	(to It. 7)	–

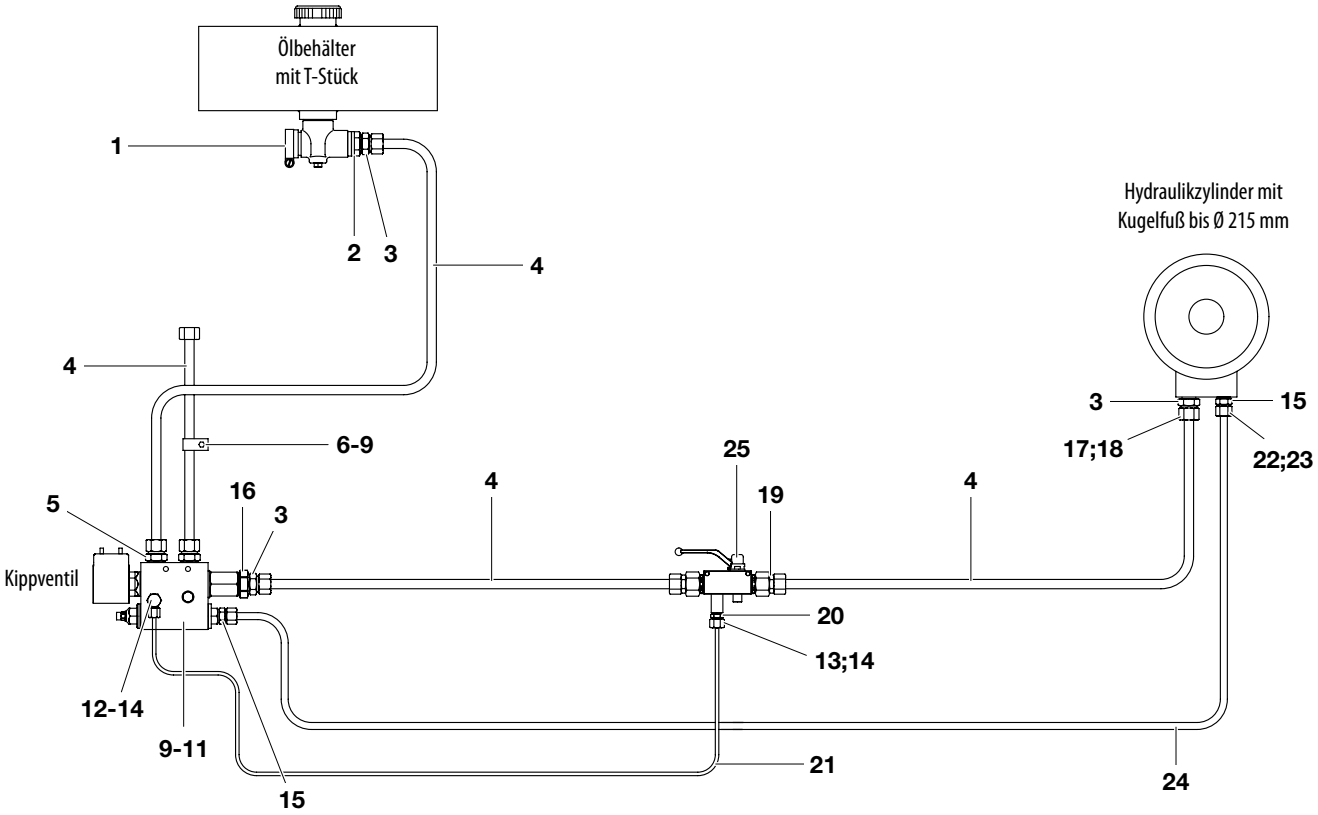

Pos.	Ersatzteil-Nr.	Gegenstand		St.
1	573 573	Dichtkappe		1
2	0000 9937 030	Reduzierstück		1
3	703 026	Einschraubstutzen	S 16	4
4	274 857	Rohr	Ø 16x2	–
5	0000 9934 146	Doppelstutzen		1
6	0000 9620 020	Rohrschelle		1
7	421 122	Sechskantschraube	M 8x40	1
8	501 708	Sicherungsmutter	VM 8	1
9	510 011	Scheibe	8,4-St	2
10	506 756	Spezialmutter	M 8	1
11	411 086	Sechskantschraube	M 8x60	1
12	707 615	Schwenkverschraubung		1
13	700 815	Überwurfmutter		2
14	700 905	Schneidring		2
15	703 024	Einschraubstutzen	S 12	2
16	701 016	Reduzierstück		1
17	700 820	Überwurfmutter		8
18	700 920	Schneidring		8
19	703 666	Reduzierstutzen		2
20	702 051	Einschraubstutzen		1
21	273 634	Rohr	Ø 6x1	–
22	700 818	Überwurfmutter		2
23	700 918	Schneidring		2
24	274 854	Rohr	Ø 12x1,5	–
25	704 060	Kugelhahn	DN 13	1

Pos.	Ersatzteil-Nr.	Gegenstand	St.

Bei Ersatzteilbestellung von
Pos. 4, 21 und 24 bitte die Länge angeben.

Hydraulikanlage
Anschluß für Kippanhänger

0000 0310 707

Ausgabe: 08.20

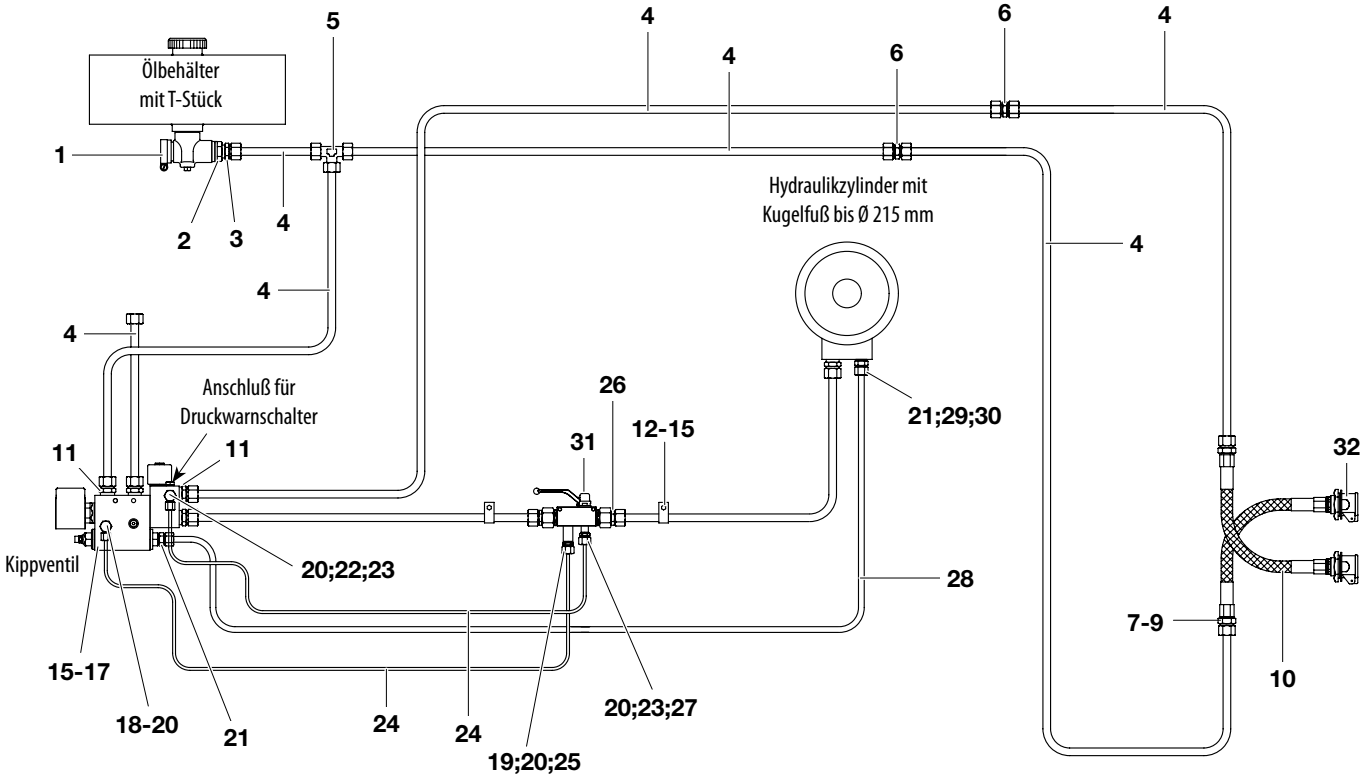

Pos.	Ersatzteil-Nr.	Gegenstand		St.
1	573 573	Dichtkappe		1
2	0000 9937 030	Reduzierstück		1
3	703 026	Einschraubstutzen	S 16	3
4	274 857	Rohr	Ø 16x2	–
5	703 220	T-Stück		1
6	703 090	Verbindungsstutzen		2
7	0000 9934 088	Doppelstutzen		2
8	700 820	Überwurfmutter		18
9	700 920	Schneidring		18
10	0000 9910 045	Schlauchleitung		2
11	0000 9934 146	Doppelstutzen		3
12	0000 9620 020	Rohrschelle		6
13	421 122	Sechskantschraube	M 8x40	6
14	501 708	Sicherungsmutter	VM 8	6
15	510 011	Scheibe	8,4-St	8
16	411 086	Sechskantschraube	M 8x60	2
17	506 756	Spezialmutter	M 8	2
18	707 615	Schwenkverschraubung		1
19	700 815	Überwurfmutter		2
20	700 905	Schneidring		4
21	703 024	Einschraubstutzen		2
22	707 635	Schwenkverschraubung		1
23	700 805	Überwurfmutter		2
24	273 634	Rohr	Ø 6x1	–
25	703 051	Einschraubstutzen		1
26	703 666	Reduzierstutzen		2
27	700 011	Gerade-Einschraubverschraubung		1
28	274 854	Rohr	Ø 12x1,5	–
29	700 818	Überwurfmutter		2

Pos.	Ersatzteil-Nr.	Gegenstand		St.
30	700 918	Schneidring		2
31	704 060	Kugelhahn	DN 13	1
32	705 612	**Abreißkupplung NW 13, vollst.**		
2				
		Bei Ersatzteilbestellung von		
		Pos. 4, 24 und 28 bitte die Länge angeben.		

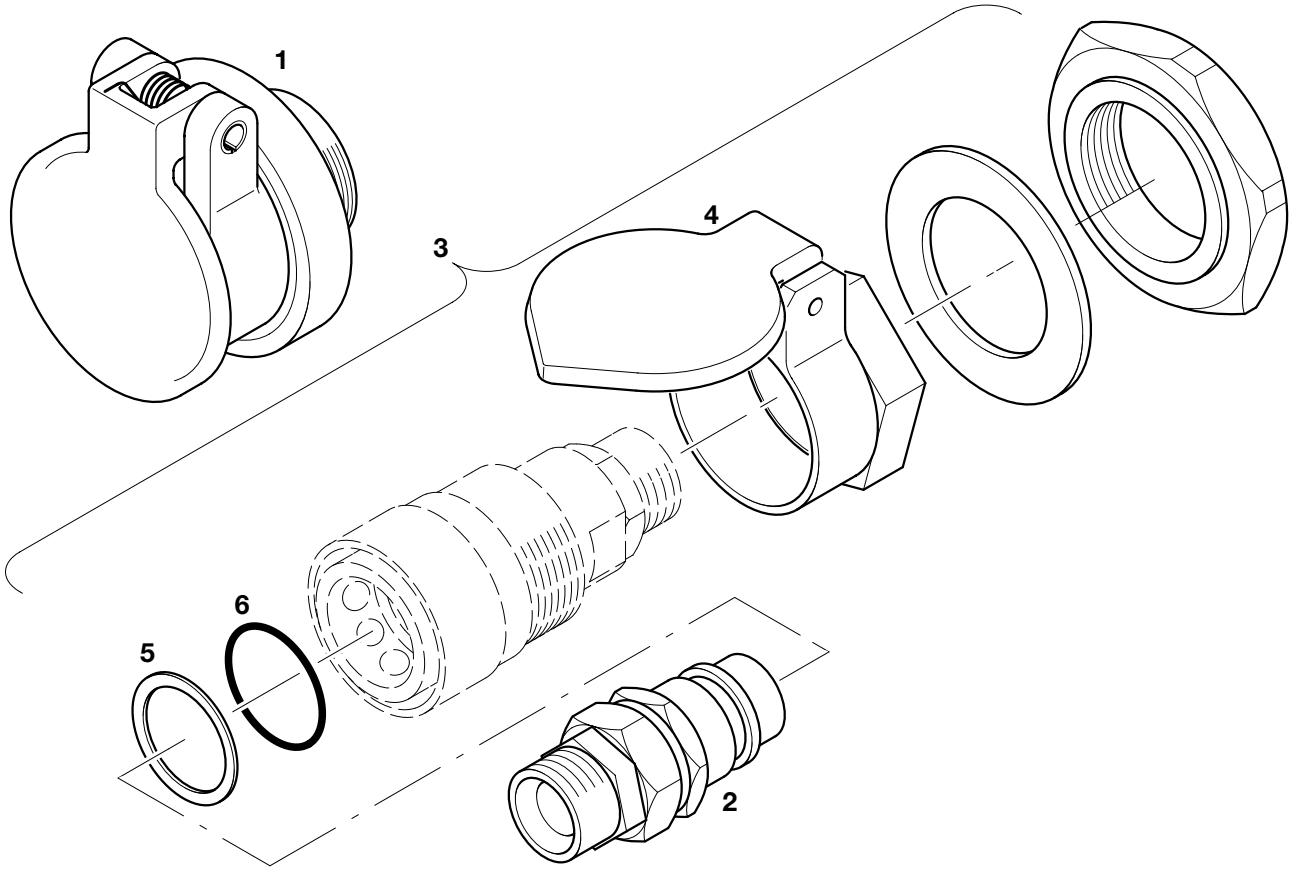

Pos.	Ersatzteil-Nr.	Gegenstand	St.
1	705 634	Blindmuffe mit Staubschutz	1
2	705 622	Kupplungsstecker	1
3	705 612	Kupplungsmuffe, vollst.	1
4	705 189	. Staubschutz	1
5	705 182	. Stützring	1
6	705 184	. O-Ring	1

Pos.	Ersatzteil-Nr.	Gegenstand	St.

Hydraulikanlage
Anschluß für Kippanhänger + Bordmatik

0680 0310 010

Ausgabe: 08.20

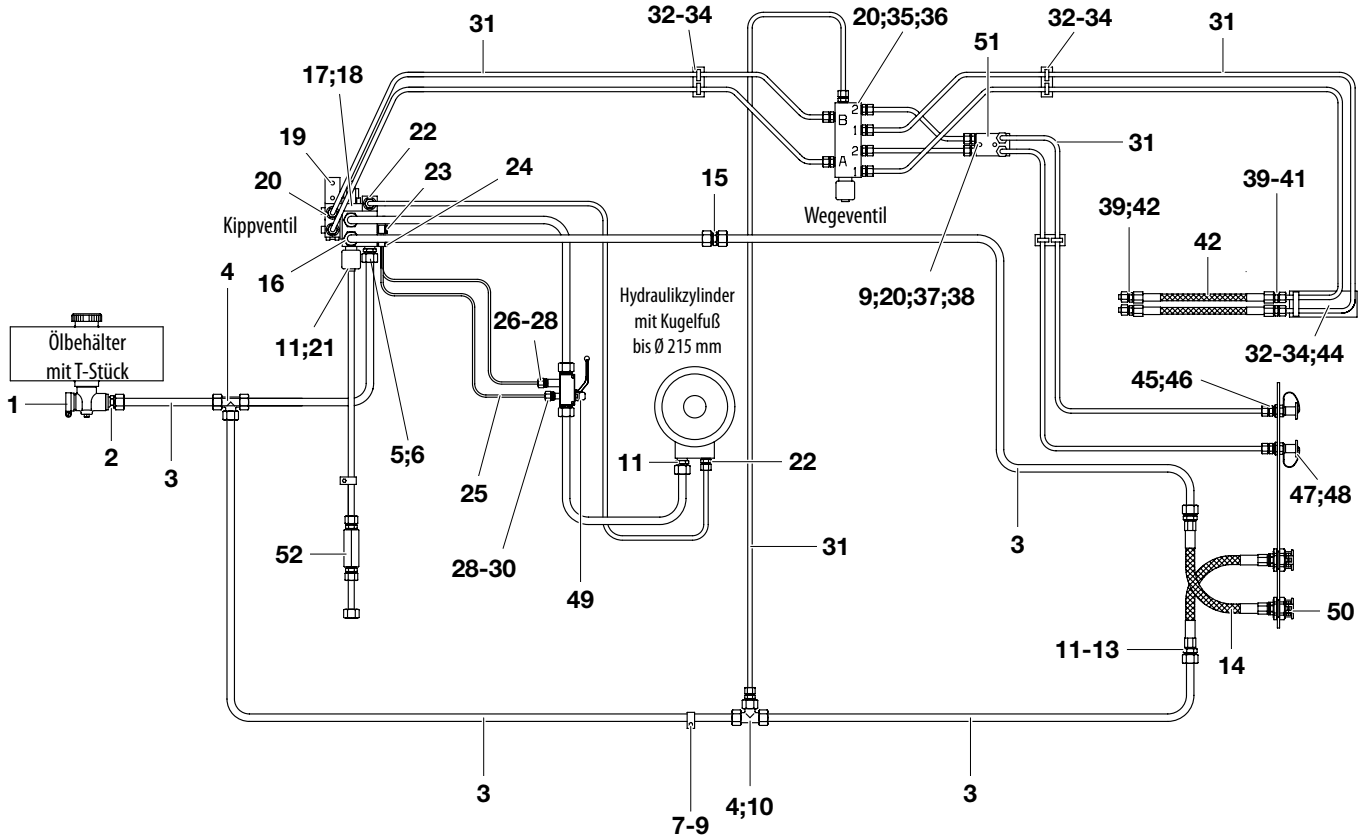

Pos.	Ersatzteil-Nr.	Gegenstand		St.
1	573 573	Dichtkappe		1
2	0000 9934 048	Doppelstutzen mit Dichtkante		1
3	274 863	Rohr	Ø 20x2,5	–
4	703 221	T-Stück		2
5	600 119	Dichtring	A 22x27x27x1,5-Cu	1
6	475 207	Verschlußschraube	M 22x1,5	1
7	0000 9620 021	Rohrschelle		2
8	411 083	Sechskantschraube	M 8x45	2
9	501 708	Sicherungsmutter	VM 8	4
10	703 668	Reduzierstutzen		1
11	0000 9934 040	Doppelstutzen mit Dichtkante		4
12	700 821	Überwurfmutter		20
13	700 921	Schneidring		20
14	0000 9910 045	Schlauchleitung		2
15	703 091	Verbindungsstutzen		1
16	703 027	Einschraubstutzen		3
17	411 086	Sechskantschraube	M 8x60	2
18	506 756	Spezialmutter	M 8	2
19	705 766	Schwenkverschraubung		2
20	703 054	Einschraubstutzen		13
21	701 399	L-Stutzen		2
22	703 024	Einschraubstutzen		2
23	707 615	Schwenkverschraubung		1
24	707 635	Schwenkverschraubung		1
25	273 634	Rohr	Ø 6x1	–
26	703 051	Einschraubstutzen		1
27	700 815	Überwurfmutter		2
28	700 905	Schneidring		4
29	700 011	Gerade-Einschraubverschraubung		1

Pos.	Ersatzteil-Nr.	Gegenstand		St.
30	700 805	Überwurfmutter		2
31	274 854	Rohr	Ø12x1,5	–
32	0000 9620 023	Rohrschelle		4
33	411 099	Sechskantschraube	M 10x40	4
34	501 710	Sicherungsmutter	VM 10	4
35	411 073	Sechskantschraube	M 6x70	2
36	501 706	Sicherungsmutter	VM 6	2
37	701 396	L-Stutzen		2
38	411 084	Sechskantschraube	M 8x50	2
39	703 088	Verbindungsstutzen		4
40	700 818	Überwurfmutter		20
41	700 918	Schneidring		20
42	616 344	Schlauchleitung	DN 20; 1350 lg.	2
43	701 983	Verschlußbutzen		2
44	0000 9526 148	Distanzrohr		1
45	0000 9934 164	Doppelstutzen mit Dichtkante		2
46	705 662	Sechskantmutter	M 26x1,5	2
47	705 660	Kupplungsstecker	NW 6	2
48	705 663	Staubmuffe		2
49	704 060	Kugelhahn	DN 13	1
50	705 612	**Abreißkupplung NW 13, vollst.**		2
51	0531 2040 049	**Mengenregelventil, vollst.**		1
52	0000 2062 040	**Hochdruckfilter, vollst.**		1

Bei Ersatzteilbestellung von
Pos. 3, 25 und 31 bitte die Länge angeben.

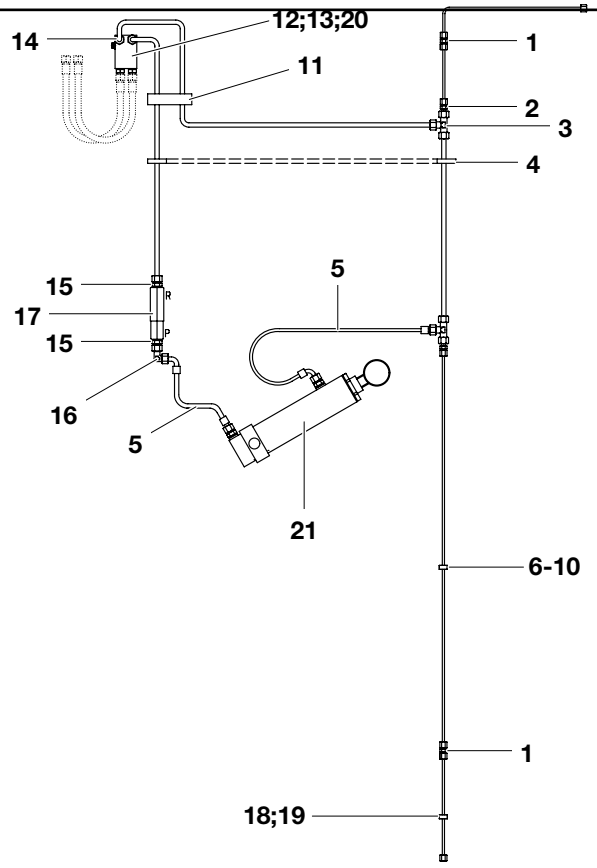

Pos.	Ersatzteil-Nr.	Gegenstand		St.
1	703 085	Verbindungsstutzen		2
2	701 756	Reduzierstutzen		2
3	703 218	T-Verschraubung		2
4	0000 9095 002	Rohrschelle		1
5	616 337	Schlauchleitung		2
6	573 645	Schelle		4
7	421 047	Sechskantschraube	M 4x16	4
8	501 704	Sechskantmutter	M 4	4
9	511 225	Scheibe	4,2-St	4
10	510 007	Scheibe	4,2-St	4
11	0000 9095 004	Rohrschelle		1
12	411 084	Schraube	M 8x50	2
13	506 756	Mutter	M 8	2
14	703 054	Einschraubstutzen		6
15	701 690	Austeckteil		2
16	701 396	L-Stutzen		1
17	702 582	Vorspannventil 120 bar	(Motorwagen)	1
	702 586	Vorspannventil 90 bar	(Anhänger)	1
18	654 772	Kabelbinder		8
19	780 897	Sägezahnbolzen		8
20	0531 2040 049	**Mengenregelventil, vollst.**		1
21	5755 2021 000	**1-Kolben-Presse Typ 5755/0, vollst.**		1

Pos.	Ersatzteil-Nr.	Gegenstand	St.

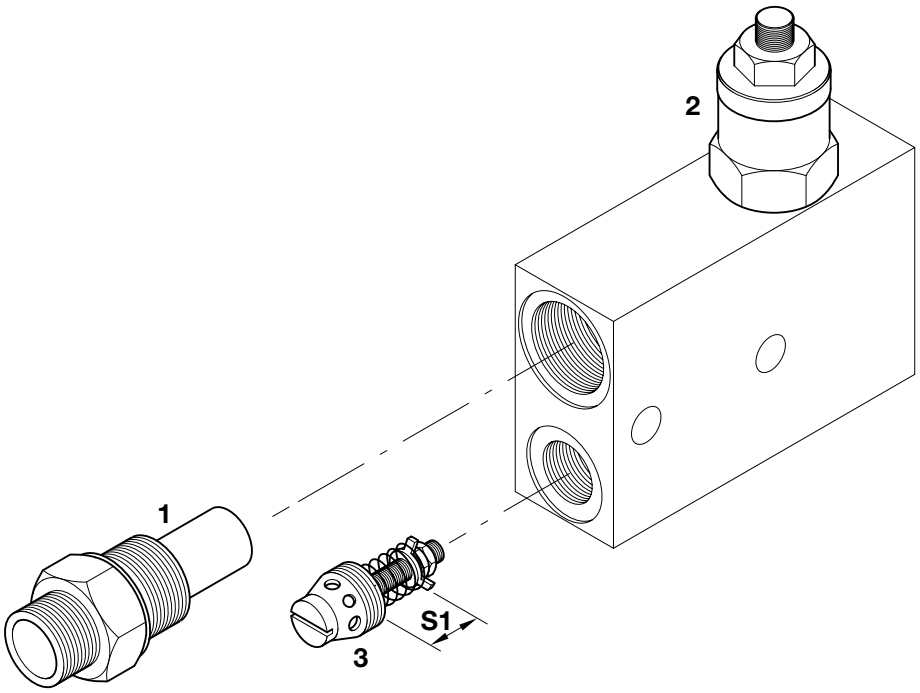

Pos.	Ersatzteil-Nr.	Gegenstand		St.
1	0000 9934 167	Doppelstutzen mit Dichtkante		1
2	797 070	Schockventil		1
		0531 2040 049	**S1 = 13,0 mm**	
3	702 082	Stromventil	SB 15	1
		0531 2040 050	**S1 = 13,5 mm**	
3	702 083	Stromventil	SB 17	1

Pos.	Ersatzteil-Nr.	Gegenstand	St.

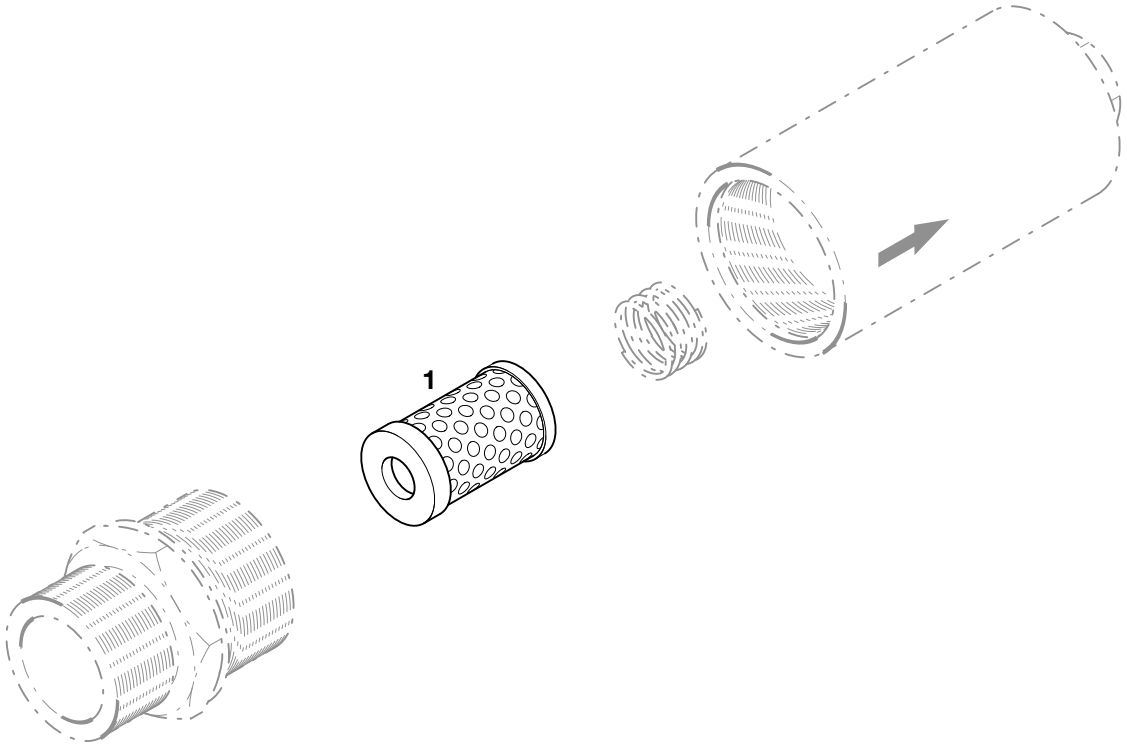

Pos.	Ersatzteil-Nr.	Gegenstand	St.
1	0000 2609 002	Filterelement	1

Pos.	Ersatzteil-Nr.	Gegenstand	St.

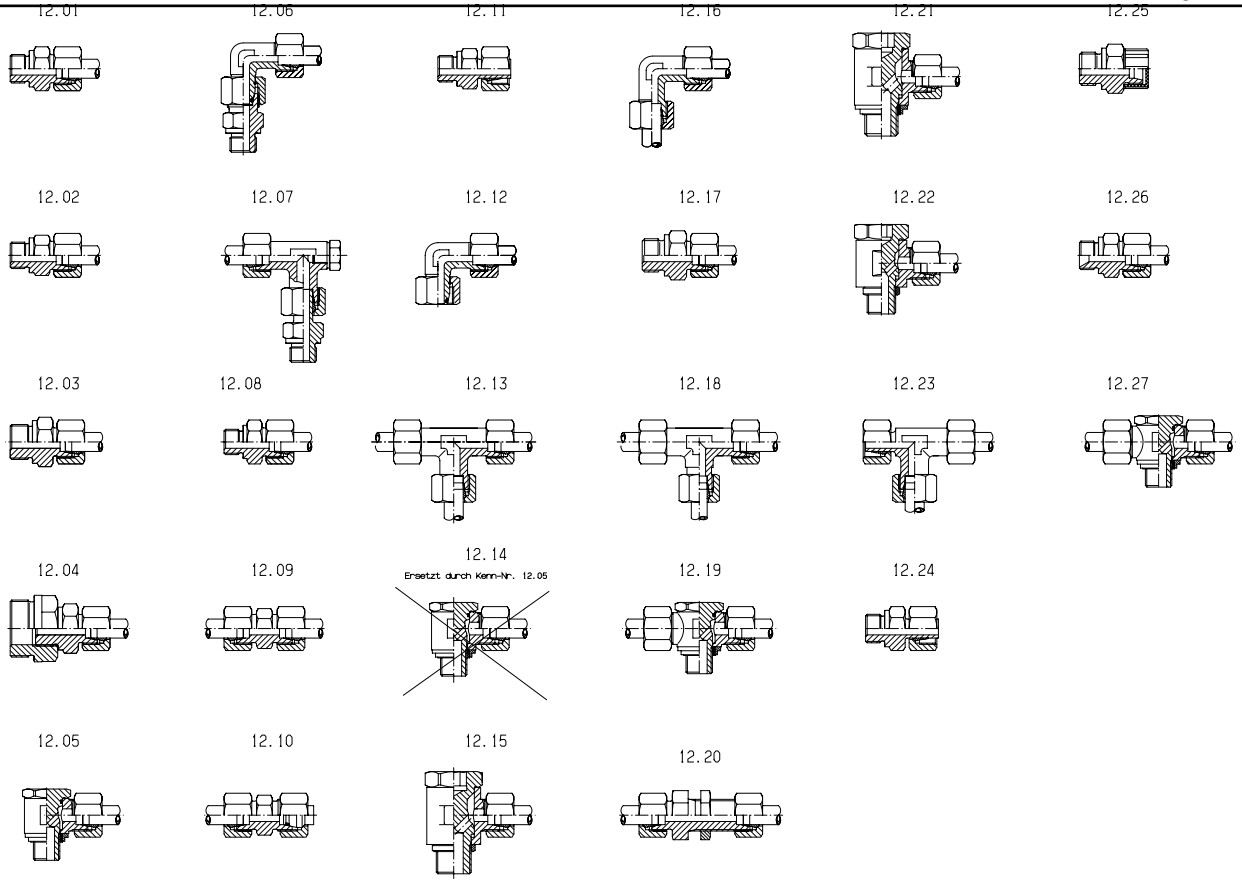

Pos.	Ersatzteil-Nr.	Gegenstand		St.
12.01	703 024	Einschraubstutzen	M 18x1,5	1
12.02	703 054	Einschraubstutzen	G3/8A	1
12.03	0000 9934 025	Doppelstutzen mit Dichtkante	M 22x1,5	1
12.04	0000 9937 030	Reduzierstück	M 36x1,5-22x1,5	1
	0000 9934 025	Doppelstutzen mit Dichtkante	M 22x1,5	1
12.05	707 618	Schwenkverschraubung	G3/8A	1
12.06	701 396	L-Stutzen		1
	703 054	Einschraubstutzen	G3/8A	1
12.07	0000 9940 017	T-Stück		1
	600 164	Dichtring	A 10x16x1,5	1
	433 529	Sechskantschraube	M 10x1x10	1
	701 690	Aufsteckstutzen	G3/8A-M 20x1,5	1
12.08	0000 9934 164	Doppelstutzen mit Dichtkante	M 16x1,5	1
12.09	703 088	Verbindungsstutzen		1
12.10	700 088	Verbindungsstutzen		1
	701 983	Verschlußbutzen		1
12.11	701 690	Ausfteckstutzen	G3/8A-M 20x1,5	1
12.12	701 396	L-Stutzen	M 20x1,5	1
12.13	703 218	T-Stück		1
12.15	707 680	Schwenkverschraubung	M 22x1,5	1
12.16	703 148	Winkelstutzen		1
12.17	703 062	Einschraubstutzen	G1/2A	1
12.18	707 505	T-Reduzierverschr.	M 20x1,5-18x1,5	1
12.19	707 214	T-Schwenkverschraubung	G3/8A	1
12.20	700 254	Gerade Schottverschraubung		1

Pos.	Ersatzteil-Nr.	Gegenstand		St.
12.21	707 482	Schwenkverschraubung	G1/2A	1
12.22	707 648	Schwenkverschraubung	M 18x1,5	1
12.23	701 489	Einstellb. T-Verschraubung	M 20x1,5	1
12.24	701 615	Aufsteckstutzen	M 18x1,5	1
	700 818	Überwurfmutter	M 20x1,5	1
	700 918	Schneidring		1
12.25	703 062	Einschraubstutzen	G1/2A	1
	573 388	Schraubkappe		1
12.26	0000 9934 070	Doppelstutzen	M 18x1,5	1
12.27	707 214	T-Schwenkverschraubung	G 3/8A	1
		Folgende Teile bei Ersatzteilbestellung gesondert anzugeben!		
	700 818	Überwurfmutter	M 20x1,5	1
	700 918	Schneidring		1
	700 817	Überwurfmutter	M 18x1,5	1
	700 907	Schneidring		1

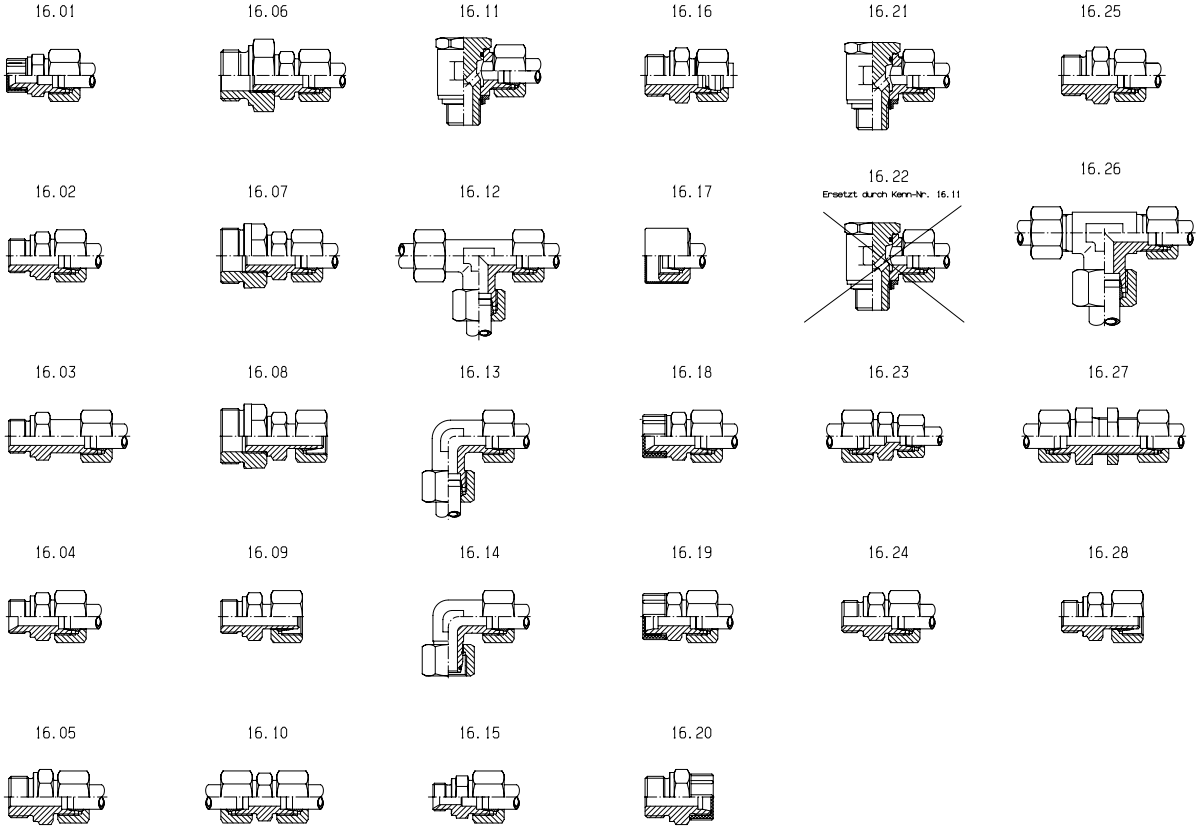

Pos.	Ersatzteil-Nr.	Gegenstand		St.
16.01	0000 9934 027	Doppelstutzen mit Dichtkante	M 18x1,5	1
	573 382	Dichtkappe	M 18x1,5	1
16.02	703 026	Einschraubstutzen	M 22x1,5	1
16.03	0000 9934 057	Doppelstutzen mit Dichtkante	M 22x1,5	1
16.04	0000 9934 088	Doppelstutzen	M 22x1,5	1
16.05	0000 9934 146	Doppelstutzen	M 27x2	1
16.06	701 016	Reduzierstück	G1A-M 22x1,5	1
	703 026	Einschraubstutzen	M 22x1,5	1
16.07	0000 9937 030	Reduzierstück	M 36x1,5-22x1,5	1
	703 026	Einschraubstutzen	M 22x1,5	1
16.08	0000 9937 030	Reduzierstück	M 36x1,5-22x1,5	1
	701 667	Aufsteckteil	M 22x1,5	1
16.09	701 667	Aufsteckteil	M 22x1,5	1
16.10	703 090	Einschraubstutzen		1
16.11	707 650	Schwenkverschraubung	M 22x1,5	1
16.12	703 220	T-Stück	M 24x1,5	1
16.13	703 150	Winkelstutzen		1
16.14	701 398	L-Stutzen	M 24x1,5	1
16.15	0000 9934 027	Doppelstutzen mit Dichtkante	M 18x1,5	1
16.16	0000 9934 146	Doppelstutzen	M 27x2	1
	700 820	Überwurfmutter	M 24x1,5	1
	701 995	Verschlußbutzen		1
16.17	573 334	Rohrschutzkappe		1
16.18	0000 9934 088	Doppelstutzen	M 22x1,5	1
	573 389	Dichtkappe		1

Pos.	Ersatzteil-Nr.	Gegenstand		St.
16.19	703 090	Verbindungsstutzen	M 24x1,5	1
	573 384	Dichtkappe		1
16.20	0000 9934 146	Doppelstutzen	M 27x2	1
	573 384	Dichtkappe		1
16.21	707 620	Schwenkverschraubung	G1/2A	1
16.23	700 523	Gerade-Reduzierst.	M 24x1,5x-20x1,5	1
16.24	703 056	Einschraubstutzen	G1/2A	1
16.25	703 063	Einschraubstutzen	G3/4A	1
16.26	700 508	T-Reduzierstutzen	M 24x1,5x-30x2	1
16.27	700 256	Gerade Schottverschraubung		1
16.28	001 701 692	Aufsteckstutzen	G1/2A-M 24x1,5	1
		Folgende Teile bei Ersatzteilbestellung gesondert anzugeben!		
	700 820	Überwurfmutter	M 24x1,5	1
	700 920	Schneidring		1
	700 821	Überwurfmutter	M 30x2	1
	700 921	Schneidring		1
	700 818	Überwurfmutter	M 20x1,5	1
	700 918	Schneidring		1

16.29

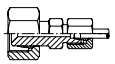

16.34



16.30

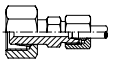

16.35

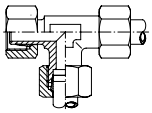

16.31

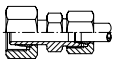

16.36

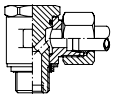

16.32

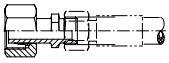

16.33



Pos.	Ersatzteil-Nr.	Gegenstand		St.
16.29	703 665	Reduzierstutzen	M 24x1,5-14x1,5	1
16.30	703 664	Reduzierstutzen	M 24x1,5-16x1,5	1
16.31	703 662	Reduzierstutzen	M 24x1,5-20x1,5	1
16.32	0000 9069 029	Reduzierstutzen	M 24x1,5-18x1,5	1
16.33	0000 9069 025	Reduzierstutzen	M 24x1,5- 22x1,5	1
16.34	703 026	Einschraubstutzen	M 22x1,5	1
	573 384	Dichtkappe	M 24x1,5	1
16.35	701 441	T-Verschraubung	M 24x1,5	1
16.36	001 707 650	Schwenkverschraubung	M 22x1,5	1
		Folgende Teile bei Ersatzteilbestellung gesondert anzugeben!		
	700 820	Überwurfmutter	M 24x1,5	1
	700 920	Schneidring		1
	700 818	Überwurfmutter	M 20x1,5	1
	700 918	Schneidring		1
	700 816	Überwurfmutter	M 16x1,5	1
	700 906	Schneidring		1
	700 815	Überwurfmutter	M 14x1,5	1
	700 905	Schneidring		1

Pos.	Ersatzteil-Nr.	Gegenstand	St.

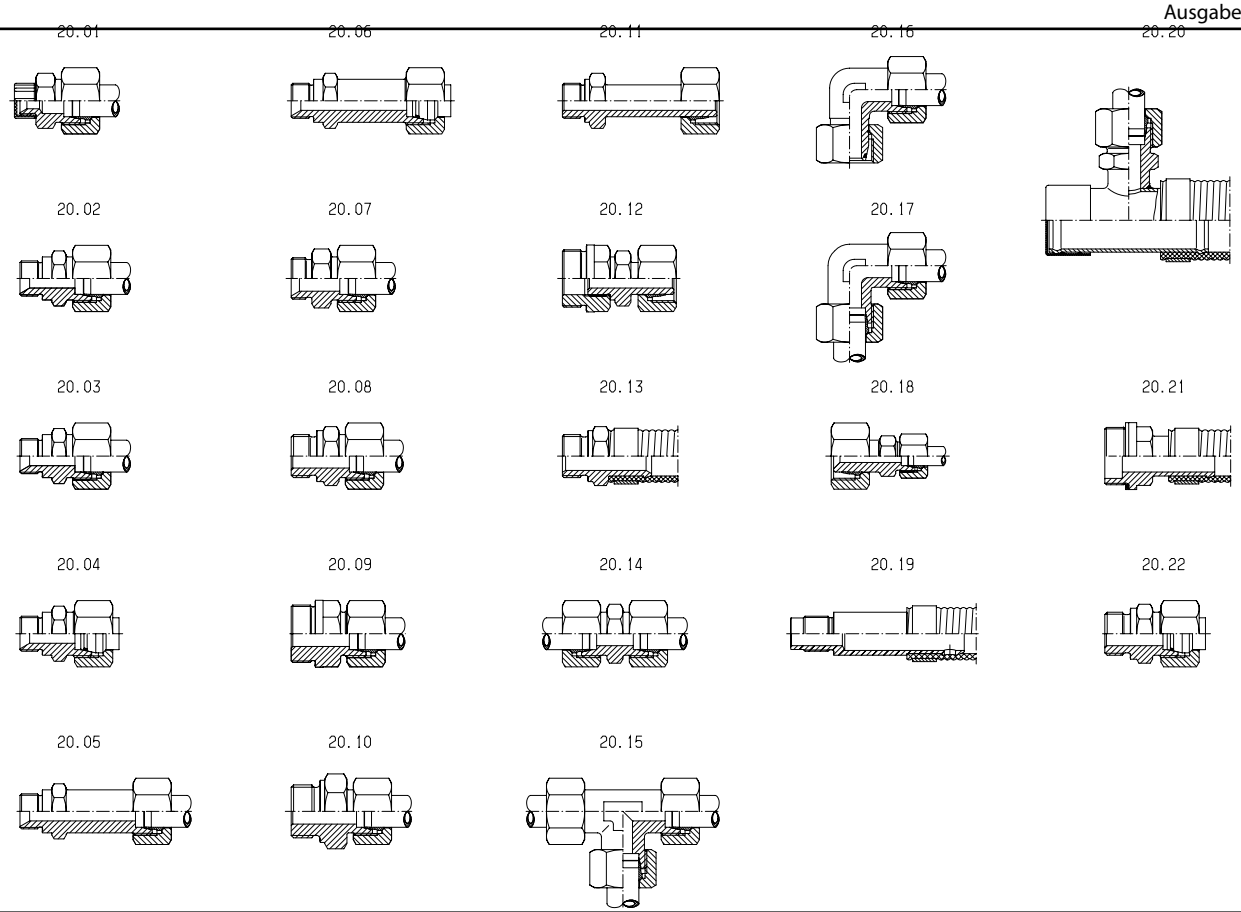

Pos.	Ersatzteil-Nr.	Gegenstand		St.
20.01	0000 9934 084	Doppelstutzen		1
	573 382	Dichtkappe	M 18x1,5	1
20.02	0000 9934 040	Doppelstutzen mit Dichtkante	M 22x1,5	1
20.03	0000 9934 040	Doppelstutzen mit Dichtkante	M 22x1,5	1
20.04	0000 9934 040	Doppelstutzen mit Dichtkante	M 22x1,5	1
	701 986	Verschlußbutzen		1
20.05	0000 9934 052	Doppelstutzen	M 22x1,5	1
20.06	0000 9934 052	Doppelstutzen mit Dichtkante	M 22x1,5	1
	701 986	Verschlußbutzen		1
20.07	0000 9934 081	Doppelstutzen	M 26x1,5	1
20.08	703 027	Einschraubstutzen	M 27x2	1
20.09	0000 9934 048	Doppelstutzen mit Dichtkante	M 36x1,5	1
20.10	703 065	Einschraubstutzen	G1A	1
20.11	0000 9069 022	Aufsteckstutzen	M 22x1,5-30x2	1
20.12	0000 9069 021	Aufsteckstutzen	M 22x1,5-30x2	1
	0000 9937 030	Reduzierstück	M 36x1,5-22x1,5	1
20.13	0000 9943 050	Schlauchstutzen	M 27x2-Ø 25	1
20.14	703 091	Verbindungsstutzen		1
20.15	703 221	T-Stück		1
20.16	701 399	L-Stutzen	M 30x2	1
20.17	703 151	Winkel		1
20.18	703 668	Reduziereinsatz	M 30x2-20x1,5	1
20.19	0000 9943 035	Schlauchstutzen	M 22x1,5-Ø 25	1
20.20	0000 9068 080	Schlauchstutzen	M 30x2-Ø 40	1
	573 332	Rohrschutzkappe		1

Pos.	Ersatzteil-Nr.	Gegenstand		St.
20.21	0000 9943 028	Schlauchstutzen	M 36x1,5-Ø 25	1
	600 193	Dichtring	A 36x42x2	1
20.22	703 027	Einschraubstutzen	M 27x2	1
	701 986	Verschlußbutzen		1
		Folgende Teile bei Ersatzteilbestellung gesondert anzugeben!		
	700 821	Überwurfmutter	M 30x2	1
	700 921	Schneidring		1
	700 818	Überwurfmutter	M 20x1,5	1
	700 918	Schneidring		1
	573 872	Schlauchschelle	25-40	1
	615 542	Spiralschlauch	Ø 25x4	1
	573 873	Schlauchschelle	40-60	1

20.23

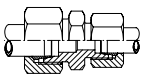

20.28

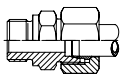

20.33

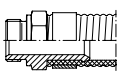

20.24

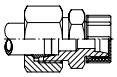

20.29

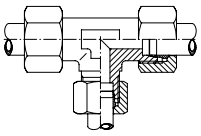

20.34

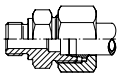

20.25

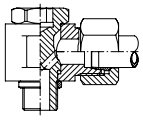

20.30

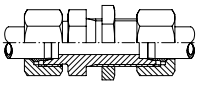

20.35

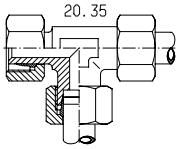

20.26

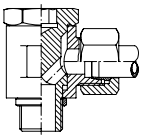

20.31

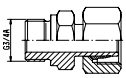

20.36

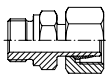

20.27

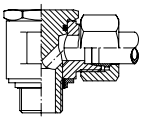

20.32

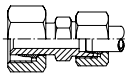

20.37

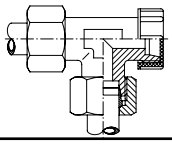

Pos.	Ersatzteil-Nr.	Gegenstand		St.
20.23	700 522	Gerade-Reduzierstutzen	M 30x2-24x1,5	1
20.24	700 522	Gerade-Reduzierstutzen	M 30x2-24x1,5	1
	573 384	Schraubkappe	M 24x1,5	1
20.25	707 681	Schwenkverschraubung	M 22x1,5	1
20.26	707 651	Schwenkverschraubung	M 27x2	1
20.27	707 451	Schwenkverschraubung	M 27x2	1
20.28	703 057	Einschraubstutzen	G3/4A	1
20.29	700 507	T-Reduzierstutzen	M 30x2-24x1,5	1
20.30	700 257	Gerade-Schottverschraubung		1
20.31	701 643	Aufsteckstutzen	G3/4A-M 30x2	1
20.32	703 666	Reduzierstutzen	M 30x2-24x1,5	1
20.33	0000 9943 021	Schlauchstutzen	G3/4A-Ø 25	1
20.34	0000 9934 087	Doppelstutzen mit Dichtkante	G1/2A	1
20.35	701 442	Einstellbare L-Verschraubung	M 30x2	1
20.36	701 668	Aufsteckstutzen	M 27x2-30x2	1
20.37	703 221	T-Stück	M 30x2	1
	573 385	Schraubkappe	M 30x2	1
		Folgende Teile bei Ersatzteilbestellung gesondert anzugeben!		
	700 821	Überwurfmutter	M 30x2	1
	700 921	Schneidring		1
	700 820	Überwurfmutter	M 24x1,5	1
	700 920	Schneidring		1
	573 872	Schlauchschelle	25-40	1
	615 542	Spiralschlauch	Ø 25x4	1

Pos.	Ersatzteil-Nr.	Gegenstand	St.

Pneumatisch regelbare Betätigung für Kippventil

0000 0327 730

Ausgabe: 08.20

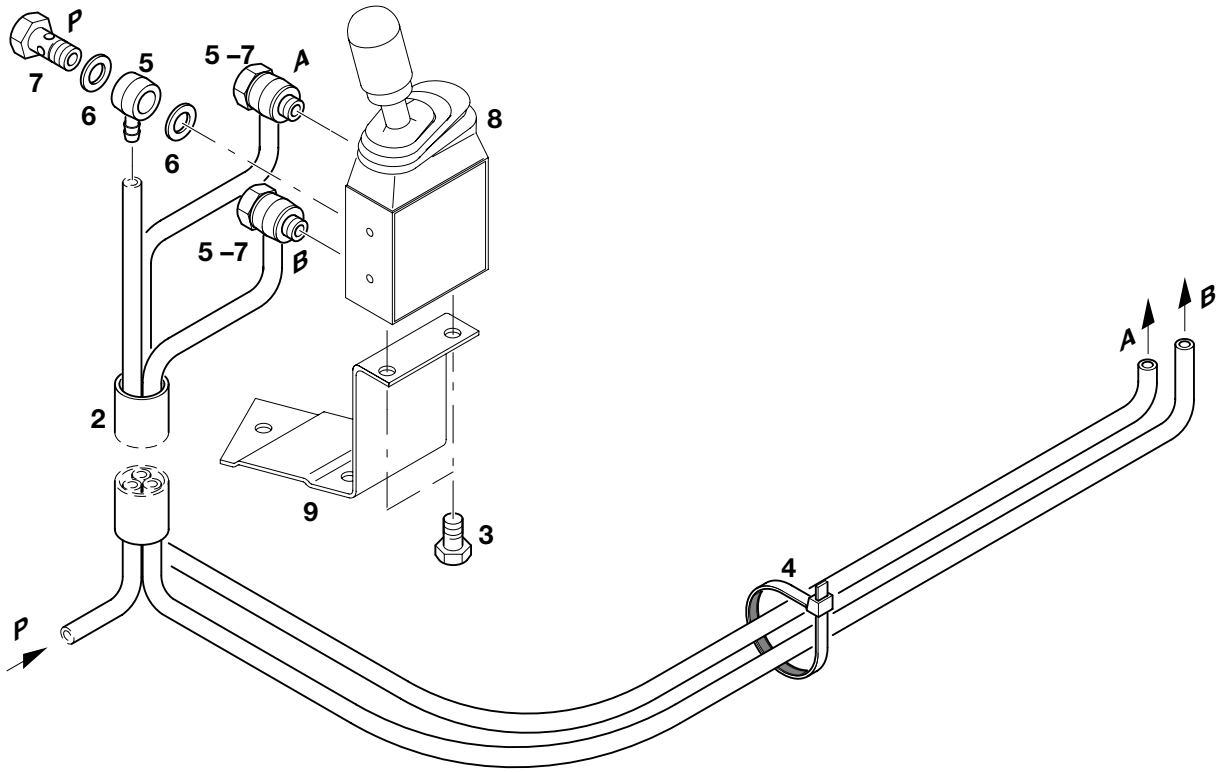

1

Pos.	Ersatzteil-Nr.	Gegenstand		St.
1	615 527	Kunststoffrohr	Ø 6/4	3
2	615 533	PVC-Schutzschlauch	Ø 16/20	1
3	425 917	TENSILOCK-Schraube	M 6x10	2
4	654 752	Kabelbinder	3,6x208	15
5	0000 2240 044	Ringstück		3
6	600 190	Dichtring	A 10x13,5x1	6
7	780 678	Hohlschraube	M 10x1	3
8	704 987	Geber, pneumatisch regelbar, vollst.		1
		Pos. 9 ist bei der Ersatzteilbestellung gesondert anzugeben!		
9	0000 1123 543	Halter	(für Mercedes-Benz)	1
	0000 1045 569	Halter	(für MAN; ohne TGA)	1
	0000 1123 805	Halter	(für IVECO)	1
	0000 1123 824	Halter	(für Scania)	1
	0002 1123 083	Halter	(für DC Actros, VOLVO FM/FH)	1
	0000 1123 850	Halter	(für Renault-Kerax)	1
	0000 1123 552	Halter	(für DAF, allgemein)	1
	0000 1045 569	Halter, vollst.	(für MAN TGA)	1
		Bei Ersatzteilbestellung von Pos. 1 und 2 bitte die Länge angeben!		

Pos.	Ersatzteil-Nr.	Gegenstand	St.

Pneumatisch regelbare Betätigung für Kippventil (Kipper + Anhänger)

0000 0327 727

Ausgabe: 08.20

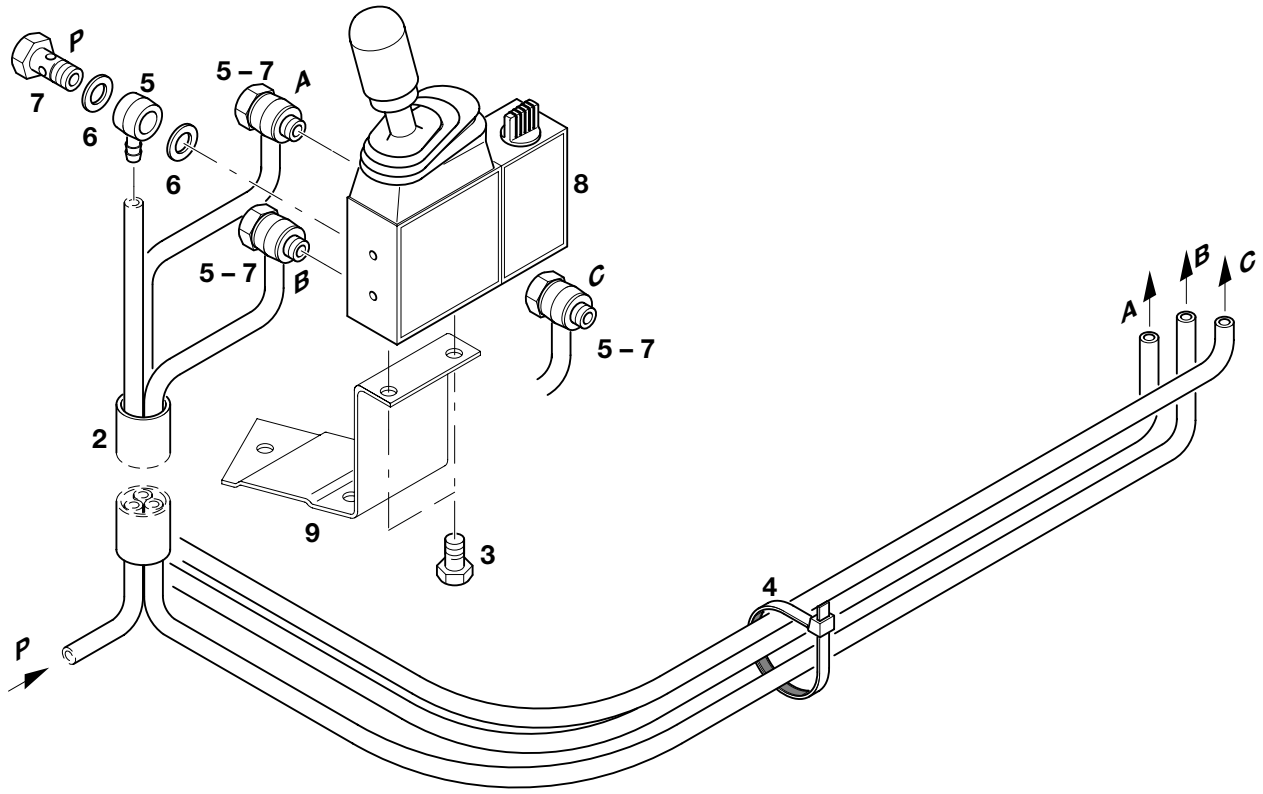

1

Pos.	Ersatzteil-Nr.	Gegenstand		St.
1	615 527	Kunststoffrohr	Ø 6/4	4
2	615 533	PVC-Schutzschlauch	Ø 16/20	1
3	425 917	TENSILOCK-Schraube	M 6x10	2
4	654 752	Kabelbinder	3,6x208	15
5	0000 2240 044	Ringstück		5
6	600 190	Dichtring	A 10x13,5x1	10
7	780 678	Hohlschraube	M 10x1	5
8	704 989	Geber, pneumatisch regelbar, vollst.		1
		Pos. 9 ist bei der Ersatzteilbestellung gesondert anzugeben!		
9	0000 1123 543	Halter	(für Mercedes-Benz)	1
	0000 1045 569	Halter	(für MAN; ohne TGA)	1
	0000 1123 805	Halter	(für IVECO)	1
	0000 1123 824	Halter	(für Scania)	1
	0002 1123 083	Halter	(für DC Actros, VOLVO FM/FH)	1
	0000 1123 850	Halter	(für Renault-Kerax)	1
	0000 1123 552	Halter	(für DAF, allgemein)	1
	0000 1045 569	Halter, vollst.	(für MAN TGA)	1
		Bei Ersatzteilbestellung von Pos. 1 und 2 bitte die Länge angeben!		

Pos.	Ersatzteil-Nr.	Gegenstand	St.

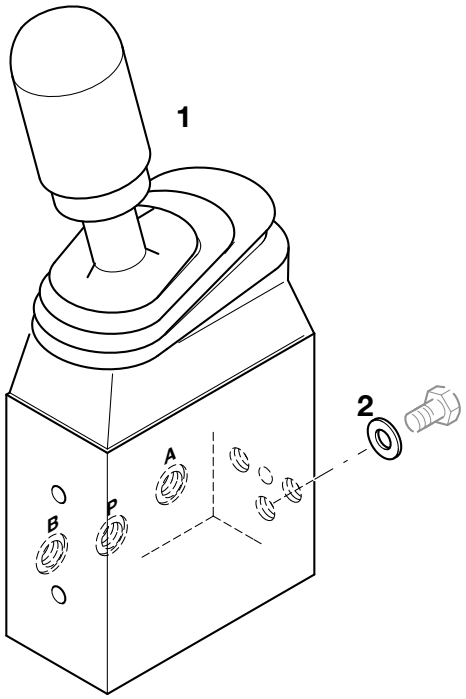

Pos.	Ersatzteil-Nr.	Gegenstand	St.
1	797 162	Schaltbetätigung, vollst.	1
2	600 901	Dichtring	1

Pos.	Ersatzteil-Nr.	Gegenstand	St.

Pneumatisch regelbare Betätigung für Kippventil und Umschalter (Kipper + Kran)

0000 0410 471

Ausgabe: 08.20

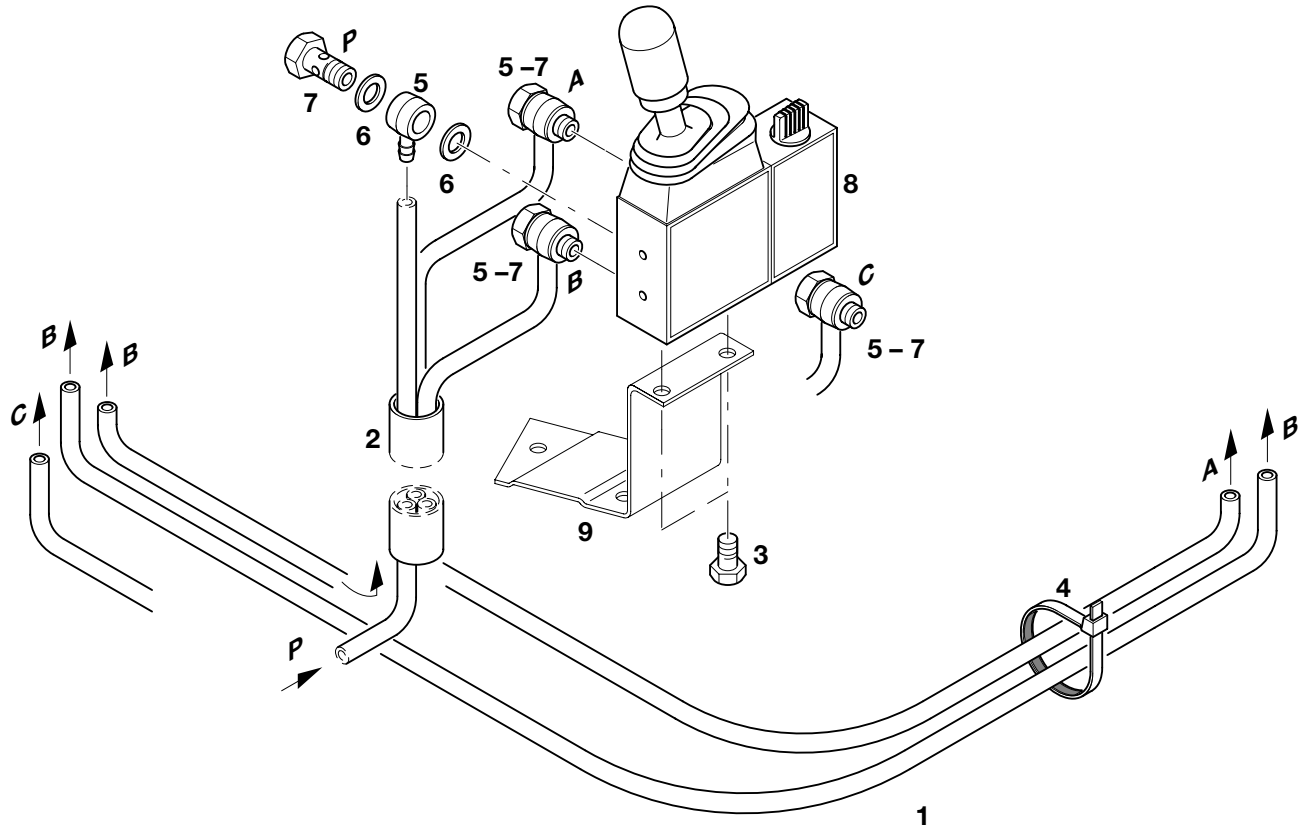

Pos.	Ersatzteil-Nr.	Gegenstand		St.
1	615 527	Kunststoffrohr	Ø 6/4	4
2	615 533	PVC-Schutzschlauch	Ø 16/20	1
3	425 917	Tensilock-Schraube	M 6x10	2
4	654 752	Kabelbinder	3,6x208	15
5	0000 2240 044	Ringstück		5
6	600 190	Dichtring	A 10x13,5x1	10
7	780 678	Hohlschraube	M 10x1	5
8	704 966	Geber, pneumatisch regelbar, vollst.		1
		Pos. 9 ist bei Ersatzteilbestellung gesondert anzugeben !		
9	0000 1123 543	Halter (für Mercedes-Benz)		1
	0000 1045 569	Halter (für MAN)	ohne TGA	1
	0000 1123 805	Halter (für IVECO)		1
	0000 1123 824	Halter (für Scania)		1
	0000 1123 083	Halter (für DC Actros, VOLVO FM/FH)		1
	0000 1123 850	Halter (für Renault Kerax)		1
	0000 1123 552	Halter (für DAF, allgemein)		1
		Bei Ersatzteilbestellung von Pos. 1 und 2 bitte die Länge angeben!		

Pos.	Ersatzteil-Nr.	Gegenstand	St.

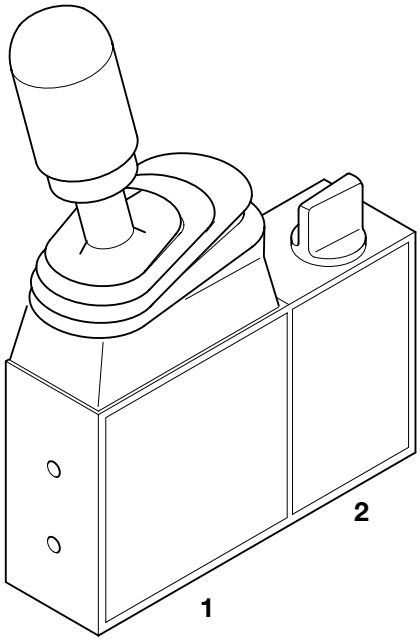

Pos.	Ersatzteil-Nr.	Gegenstand	St.
1	704 987	Geber, pneumatisch regelbar, vollst.	1
2	702 996	Wahlschalter, vollst.	1

Pos.	Ersatzteil-Nr.	Gegenstand	St.

Pneumatisch regelbare Betätigung für Kippventil und Umschalter (Kipper + Kran + Anhänger)

0000 0410 505

Ausgabe: 08.20

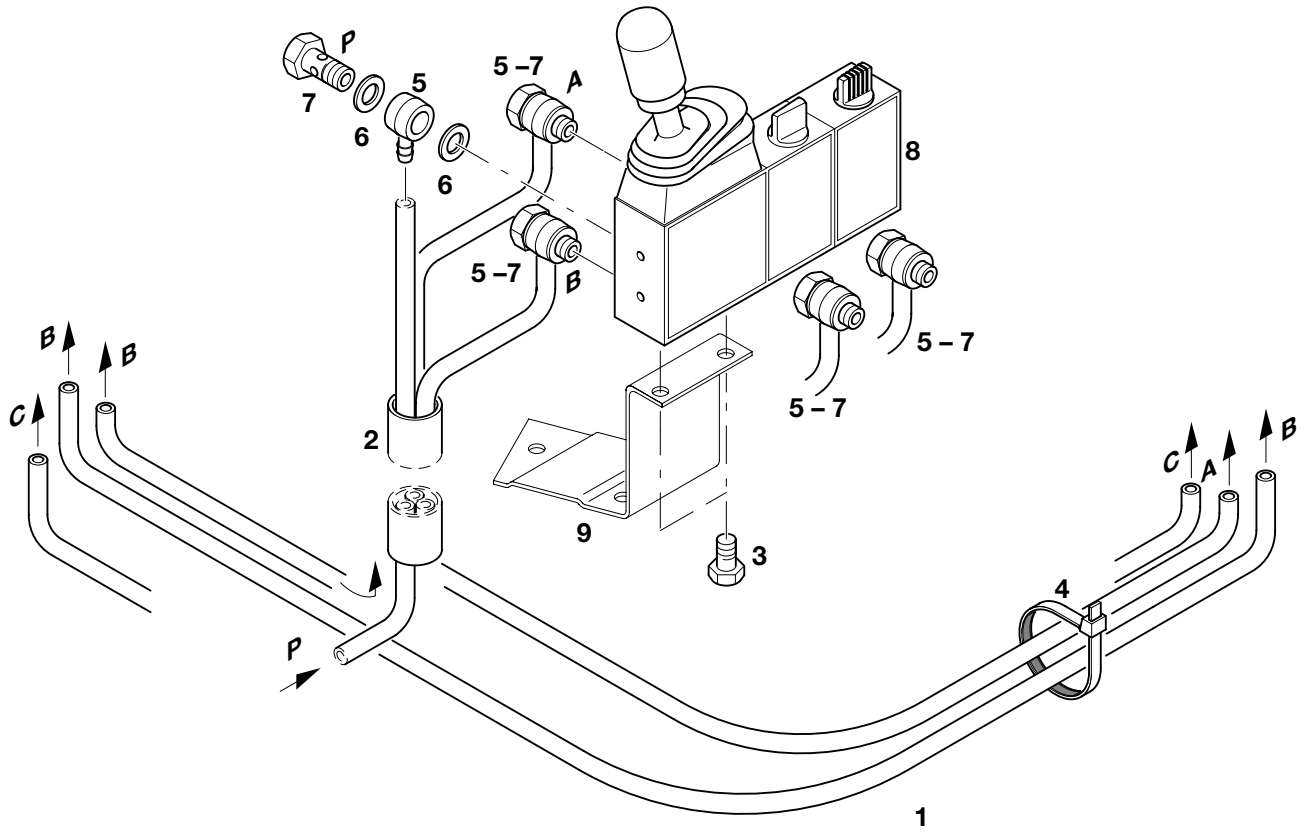

Pos.	Ersatzteil-Nr.	Gegenstand		St.
1	615 527	Kunststoffrohr	Ø 6/4	4
2	615 533	PVC-Schutzschlauch	Ø 16/20	1
3	425 917	Tensilock-Schraube	M 6x10	2
4	654 752	Kabelbinder	3,6x208	15
5	0000 2240 044	Ringstück		5
6	600 190	Dichtring	A 10x13,5x1	10
7	780 678	Hohlschraube	M 10x1	5
8	704 967	Geber, pneumatisch regelbar, vollst.		1
		Pos. 9 ist bei Ersatzteilbestellung gesondert anzugeben !		
9	0000 1123 543	Halter (für Mercedes-Benz)		1
	0000 1045 569	Halter (für MAN)	ohne TGA	1
	0000 1123 805	Halter (für IVECO)		1
	0000 1123 824	Halter (für Scania)		1
	0000 1123 083	Halter (für DC Actros, VOLVO FM/FH)		1
	0000 1123 850	Halter (für Renault Kerax)		1
	0000 1123 552	Halter (für DAF, allgemein)		1
		Bei Ersatzteilbestellung von Pos. 1 und 2 bitte die Länge angeben!		

Pos.	Ersatzteil-Nr.	Gegenstand	St.

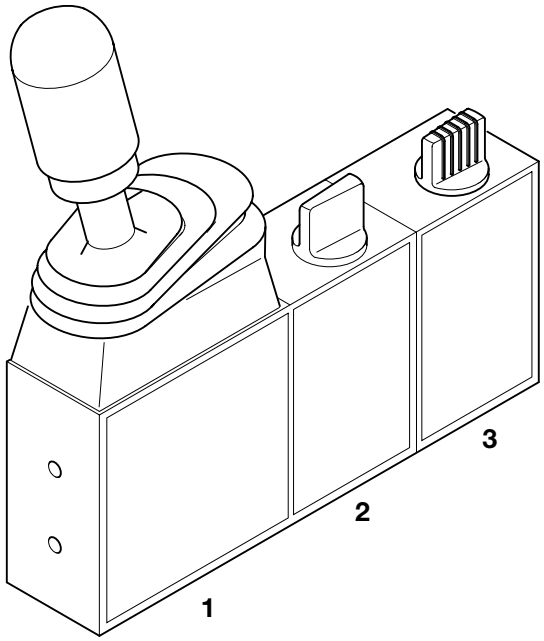

Pos.	Ersatzteil-Nr.	Gegenstand	St.
1	704 987	Geber, pneumatisch regelbar, vollst.	1
2	702 996	Wahlschalter, vollst.	1
3	702 991	Wahlschalter, vollst.	1

Pos.	Ersatzteil-Nr.	Gegenstand	St.

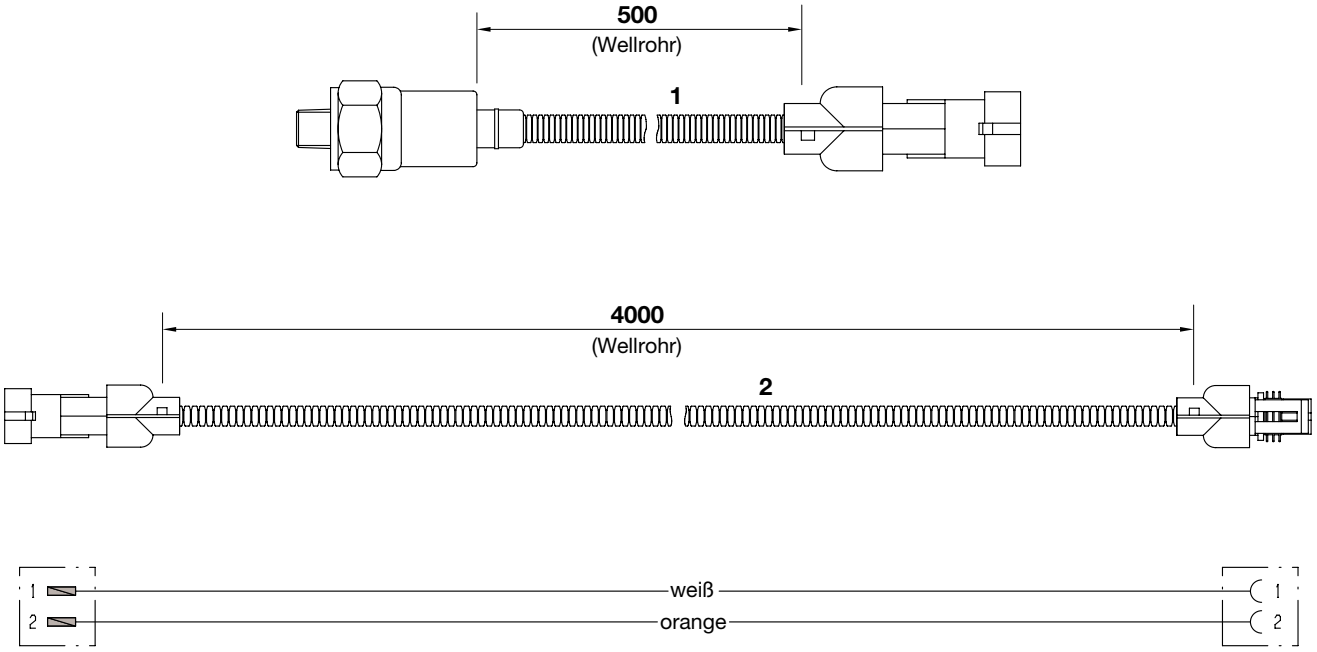

Pos.	Ersatzteil-Nr.	Gegenstand	St.
1	789 026	Druckanschluß, vollst.	1
2	789 029	Verbindungsleitung, vollst.	1

Pos.	Ersatzteil-Nr.	Gegenstand	St.