Kippventil Typ 501/205

0501 2040 205

Ausgabe: 04.03

Bei Ersatzteilbestellung ist die im Ventilkörper eingeschlagene Nummer anzugeben!

Einstelldruck 275 bar eingeschlagen

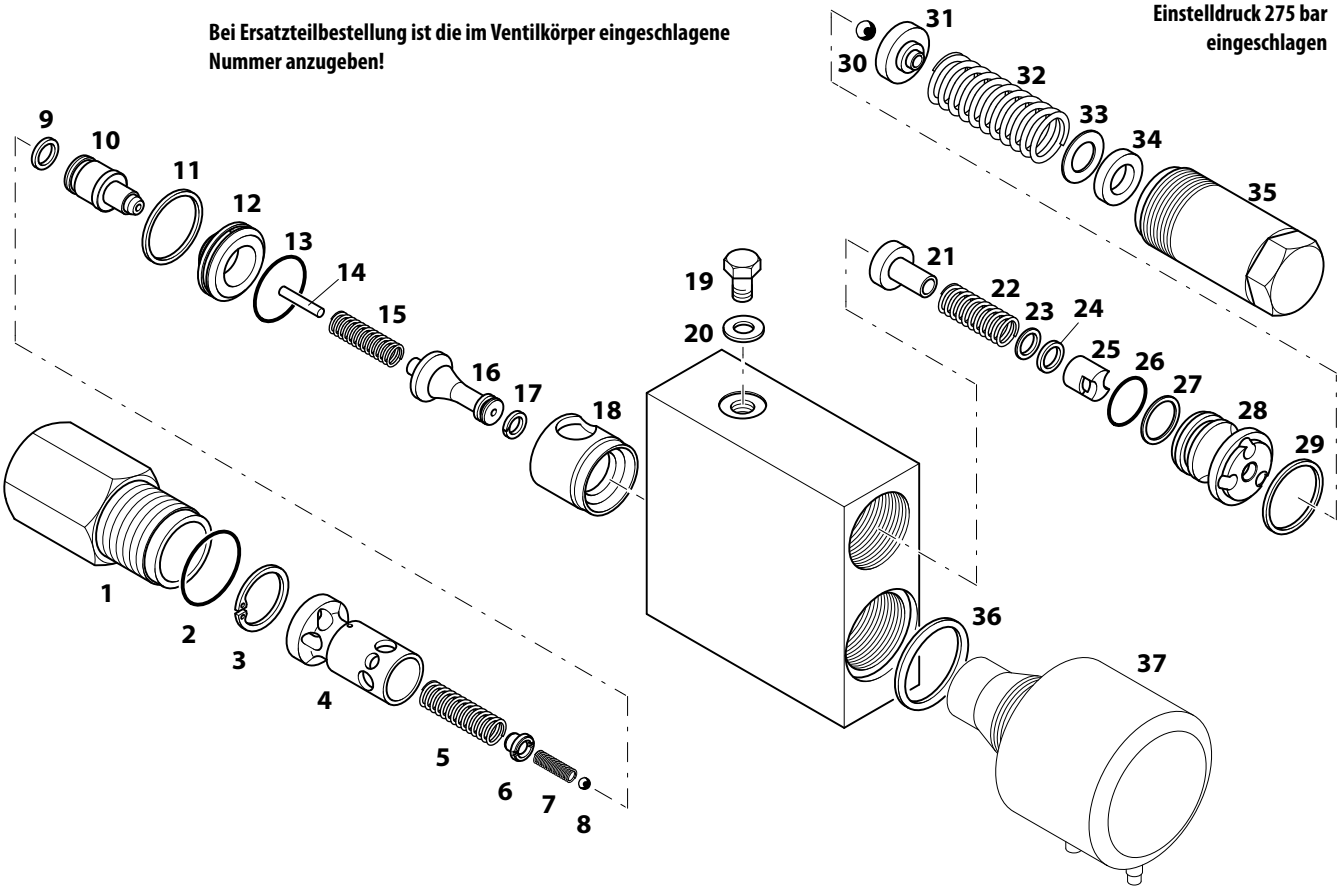

Pos.	Ersatzteil-Nr.	Gegenstand		St.
1	0000 9202 104	Führungsschraube		1
2	610 056	O-Ring	32,0x4,5	1
3	517 413	Sicherungsring	IK 30	1
4	0000 2319 031	Führung		1
5	0000 9301 255	Druckfeder		1
6	0000 2305 060	Federteller		1
7	0000 9301 023	Schraubenfeder		1
8	567 012	Kugel	6 mm III	1
9	604 006	Zylinder-Dichtsatz	10x14x2	1
10	0501 2307 014	Ventilkegel		1
11	0000 9401 048	Dichtring		2
12	0000 2303 101	Ventilsitz		1
13	610 045	O-Ring	29,2x3,0	1
14	567 492	Nadelrolle	3x33,8	1
15	0000 9301 001	Schraubenfeder		1
16	0000 2309 075	Ventilstift		1
17	0000 9407 005	Zylinder-Dichtsatz		1
18	0000 2303 085	Ventilsitz		1
19	433 529	Sechskantschraube	M 10x1x10	1
20	600 164	Dichtring	A 10x16x1,5	1
21	0000 2319 016	Führung		1
22	0000 9301 238	Schraubenfeder		1
23	0000 9614 556	Scheibe		1
24	612 352	Profilring		1
25	0000 2309 065	Ventilstift		1
26	610 033	O-Ring	22,2x3,0	1
27	612 500	Stützring	SRA 28-2,6	1
28	0000 2303 080	Ventilsitz		1
29	0000 9401 048	Dichtring	30x34	1

Pos.	Ersatzteil-Nr.	Gegenstand		St.
30	567 305	Kugel	10 mm	1
31	0000 2305 048	Federteller		1
32	702 281	Feder		1
33	514 815	Ausgleichsscheibe	0,5 mm dick	*
34	0000 9614 533	Scheibe		1
35	0000 9201 238	Verschlußschraube		1
36	600 193	Dichtring	A 36x42	1
37	0000 2052 056	**Pneum. Kippventilbetätigung, vollst.**		1
	0501 9097 205	Kundendienstwerkzeugsatz		–
		* nach Bedarf		