Bei Ersatzteilbestellung ist die im Ventilkörper eingeschlagene Nummer anzugeben!
When ordering spare parts. include the number stamped on the valve housing!

Einstelldruck 275$^{+15}$ bar eingeschlagen
Set pressure 275$^{+15t}$ bar engraved

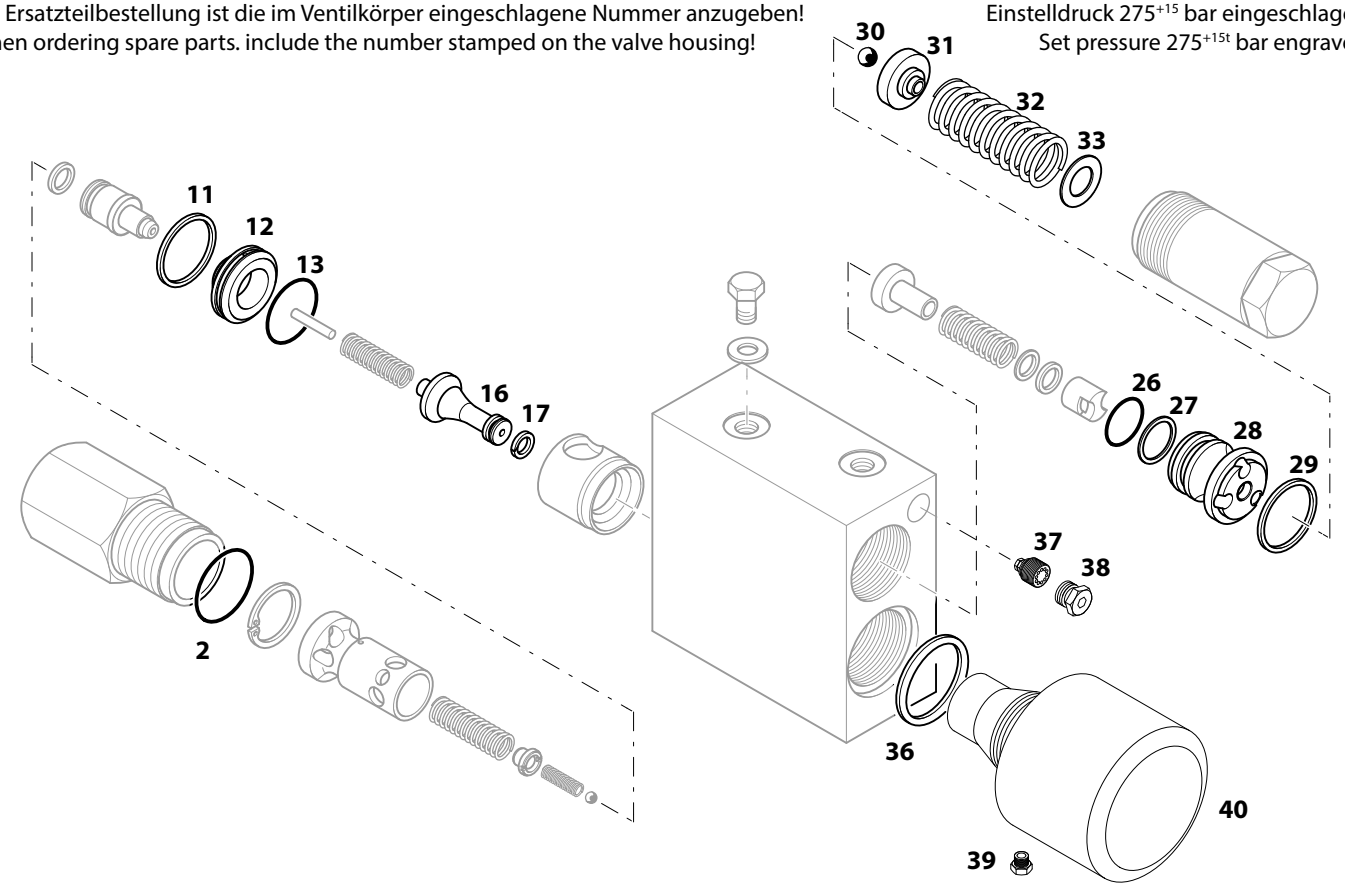


| Pos. It. | Ersatzteil-Nr. Part Number | Gegenstand | Description | Bemerkungen Observations | St/ Qty. |
|---|---|---|---|---|---|
| 2 | 610 056 | O-Ring | O-ring | 32.0x4.5 | 1 |
| | | | | | |
| 11 | 0000 9401 048 | Dichtring | Gasket | | 2 |
| 12 | 0000 2303 101 | Ventilsitz | alve seat | | 1 |
| 13 | 610 045 | O-Ring | O-ring | 29.2x3.0 | 1 |
| | | | | | |
| 16 | 0000 2309 075 | Ventilstift | Valve pin | | 1 |
| 17 | 0000 9407 005 | Zylinder-Dichtsatz | Cylinder valve set | | 1 |
| | | | | | |
| 26 | 610 033 | O-Ring | O-ring | 22.2x3.0 | 1 |
| 27 | 612 500 | Stützring | Support ring | SRA 28 2.6 | 1 |
| 28 | 0000 2303 080 | Ventilsitz | Valve seat | | 1 |
| 29 | 0000 9401 048 | Dichtring | Gasket | 30x34 | 1 |
| 30 | 567 305 | Kugel | Ball | 10 mm | 1 |
| 31 | 0000 2305 048 | Federteller | Spring retainer | | 1 |
| 32 | 702 281 | Feder | Spring | | – |
| 33 | 514 815 | Ausgleichsscheibe (nach Bedarf) | Washer (as required) | 0.5 mm dick / thick | * |
| | | | | | |
| | | | | | |
| 36 | 600 193 | Dichtring | Gasket | A 36x42 | 1 |
| 37 | 704 482 | Leitungsbruchsicherung | Line-break safety device | | 1 |
| 38 | 475 694 | Verschlussschraube | Plug | | 1 |
| 39 | 706 886 | Überwurfschraube | Sleeve nut | | 2 |
| | | | | | |
| 40 | 0000 2052 076 | **Pneum. Kippventilbetätigung, vollst.** | **Pneum. control valve operation. cpl.** | | 1 |
| | | | | | |
| | 0501 9097 414 | Kundendienstwerkzeugsatz | Customer service tool set | | – |