

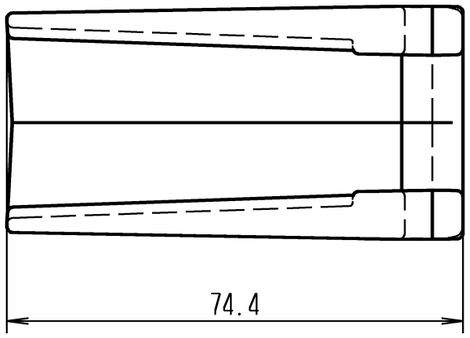

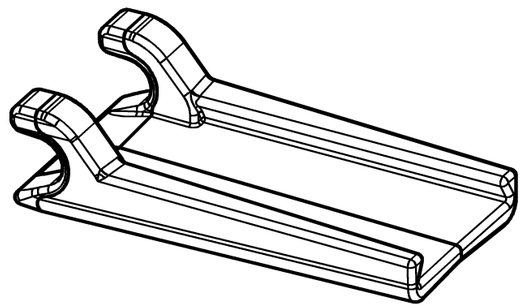

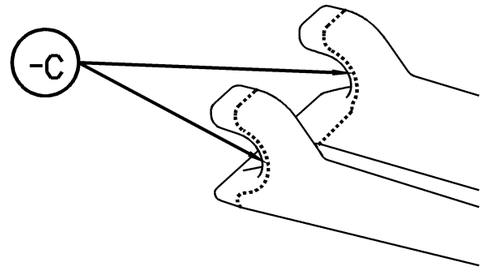

Diese 10 Flächen (einseitig Schraffiert dargestellt)
bilden die Kontaktflächen zu 0000 1248 010.
Unterliegen nicht DIN 16742 und müssen auf Funktion
abgestimmt sein.
0000 1248 010 muss sich mit Handkraft bis zum Anschlag
aufstecken lassen, und muss spielfrei sitzen.

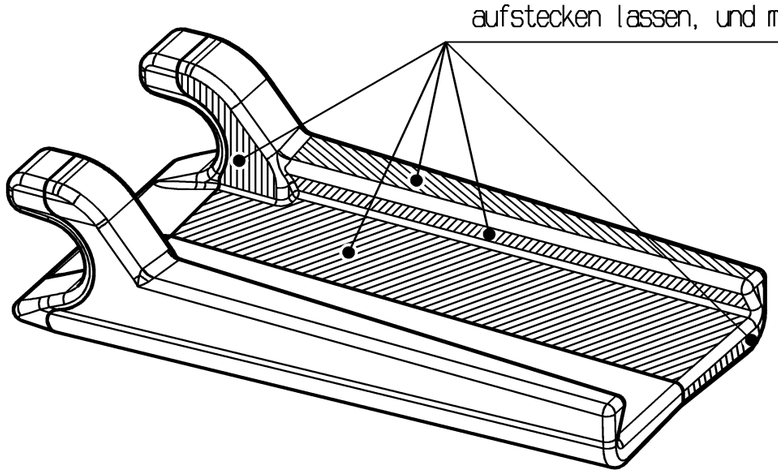

Toleranzen nach DIN 16742 TG6
Unbemaßte Geometie wird über den 3D-Datensatz definiert.

		Werkstoff/material: Polyamid PA6		Dokumentenindex document index: -c		Anzahl quantity: 1x	Änderungsbeschreibung revision text		
				Änderungsnummer revision number: ohne Mitteilung			Geänderter Verlauf der Formteilung.		
				Abt. Dept. A-TD	Datum date	Name name			
				Gezeichnet drawn	14.12.17	RIE			
		Abt. Dept. A-TD	Datum date	Name name	Allgemeintoleranzen nach general tolerance according to	Oberflächen nach surface according to	F.X. MEILLER Fahrzeug- und Maschinenfabrik GmbH & Co KG - 80997 München		
		Gezeichnet drawn	13.11.17	RIE					
Passmaß fit size	Abmaß dimension	Geprüft checked	13.11.17	FUS	0000 0391 501	0000 0391 500			
Maßstab/scale 1:1		Benennung/title: VERSCHLEISSTEIL HIKI					Zeichnung-Nr./drawing no. 0000 1248 011	Pos. Ch.	Blatt/sheet
m = 0,02 kg		für Schiebeplane Pxxx / Hxxx / xHxx 44					FORMAT D = A3		CAD:CATIA V5

© F.X. MEILLER Schutzvermerk nach protection notice acc. to DIN ISO 16016