Umschalter Typ 504/88 c

0504 2040 088c

Ausgabe: 07.01

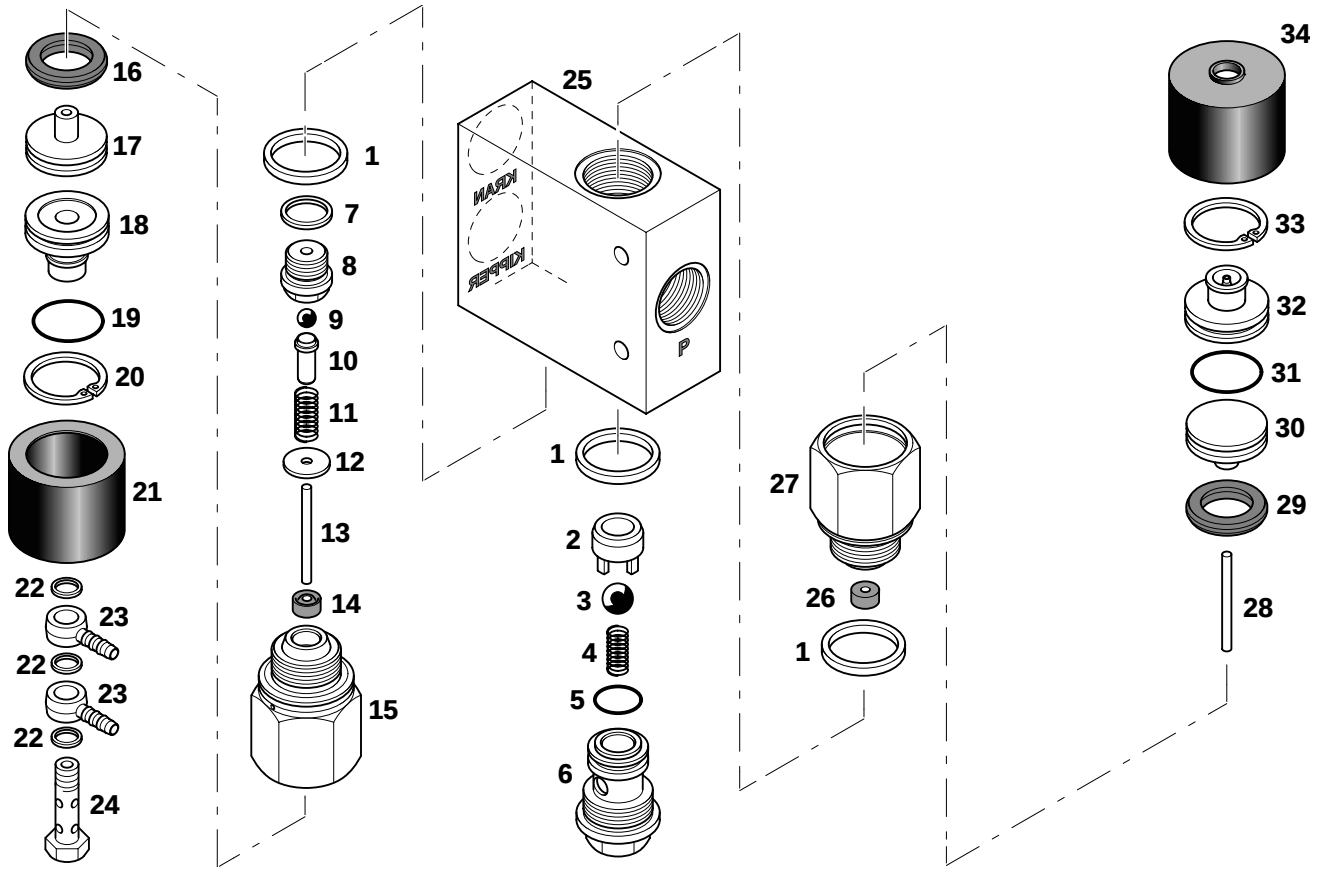

Pos.	Ersatzteil-Nr.	Gegenstand		St.
1	600 127	Dichtring	A 30x36	3
2	0000 2303 104	Ventilsitz		1
3	567 025	Kugel	16 mm III	1
4	0000 9301 227	Druckfeder		1
5	610 027	O-Ring	20,2x3,0	1
6	0000 9202 122	Führungsschraube		1
7	600 115	Dichtring	A 18x22	1
8	0000 2303 108	Ventilsitz		1
9	567 014	Kugel	7 mm III	1
10	0000 2305 069	Federführung		1
11	0000 9301 001	Schraubenfeder		1
12	0000 9614 724	Scheibe		1
	0000 2052 074	Pneum. Betätigung für Überdruckventil, vollst.		1
13	567 496	. Nadelrolle	4x49,8	1
14	612 368	. Compact-Stangendichtung	4x12x6	1
15	0000 9202 117	. Führungsschraube		1
16	612 383	. KA-Ring 35		1
17	0000 2316 048	. Steuerkolben		1
18	0000 2353 026	. Deckel		1
19	610 045	. O-Ring	29,2x3,0	1
20	516 222	. Sicherungsring	36x1,5	1
21	0000 9440 092	. Balg		1
22	600 190	Dichtring	A 10x13,5	3
23	780 672	Ringstück		2
24	780 669	Hohlschraube		1
25	0504 2301 024	Ventilkörper		1

Pos.	Ersatzteil-Nr.	Gegenstand		St.
	0000 2052 070	Pneum. Betätigung für Umschalter, vollst.		1
26	612 368	. Compact-Stangendichtung	4x12x6	1
27	0000 9202 117	. Führungsschraube		1
28	567 496	. Nadelrolle	4x49,8	1
29	612 383	. KA-Ring 35		1
30	0000 2316 048	. Steuerkolben		1
31	610 045	. O-Ring	29,2x3,0	1
32	0000 2047 011	. Deckel		1
33	516 222	. Sicherungsring	36x1,5	1
34	0000 9440 092	. Balg		1

Pos. 16 und 29 mit Fett montiert!

Renolit HLT 2	Fuchs
Thermalene	Knorr
Beacon 2	Esso
Evergrease KSW	BP